Modell	Jahr	HG	UG	Bildtafel	Einschränkung	UPD	10:33	31.01.2008	PORSCHE PET PORSCHE
928	1995	0	01	001-00		222			

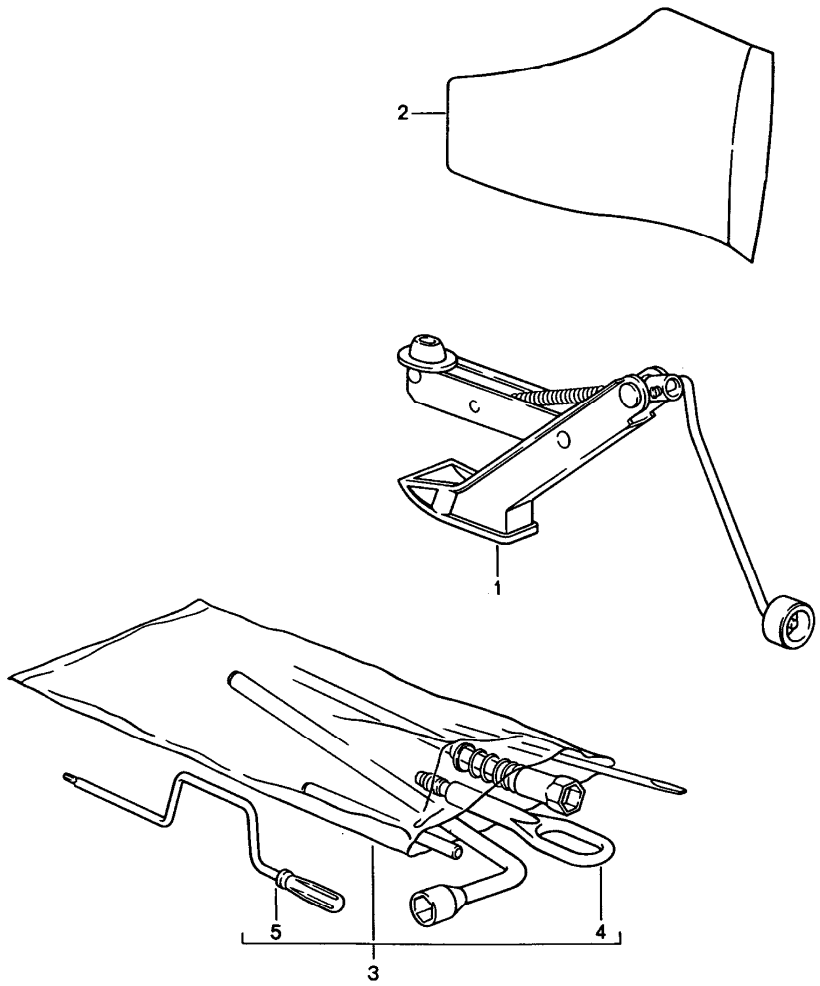

Pos	Teilenummer	Benennung	Bemerkung	St	Modellangabe
		Werkzeug Wagenheber			
1	000 721 711 00	Wagenheber	-93	1	
(1)	000 721 710 01	Wagenheber	94-	1	
(1)	000 721 711 01	Wagenheber	-93	1	(AUS)
(1)	000 721 711 01	Wagenheber	94-	1	(AUS)
2	928 551 093 02	Tasche für Wagenheber		1	
3	-	Werkzeug Satz bestehend aus:		1	
-	477 012 233	Zündkerzenschlüssel		1	
-	999 571 045 02	Radmutternschlüssel		1	
-	999 195 011 02	Doppelmaulschlüssel 8 X 9		1	
-	999 195 012 02	Doppelmaulschlüssel 10 X 11		1	
-	999 195 013 02	Doppelmaulschlüssel 12 X 13		1	
-	999 195 014 02	Doppelmaulschlüssel 14 X 15		1	
-	999 195 015 02	Doppelmaulschlüssel 17 X 19		1	
-	911 721 107 02	Schraubendreher		1	
-	911 721 107 02	Schraubendreher für Kreuzschlitzschraube		1	
-	911 721 107 02	Schraubendreher für Schlitzschraube		1	
-	999 107 006 02	Kombizange		1	
4	928 722 101 05	Abschleppöse		X	
5	928 521 907 02	Kurbel		1	
-	911 721 237 00	Zwischenstück für Notbetätigung Fensterheber		1	

Modell	Jahr	HG	UG	Bildtafel	Einschränkung	UPD	10:33	31.01.2008	PORSCHE PET PORSCHE
928	1995	0	01	001-05		222			

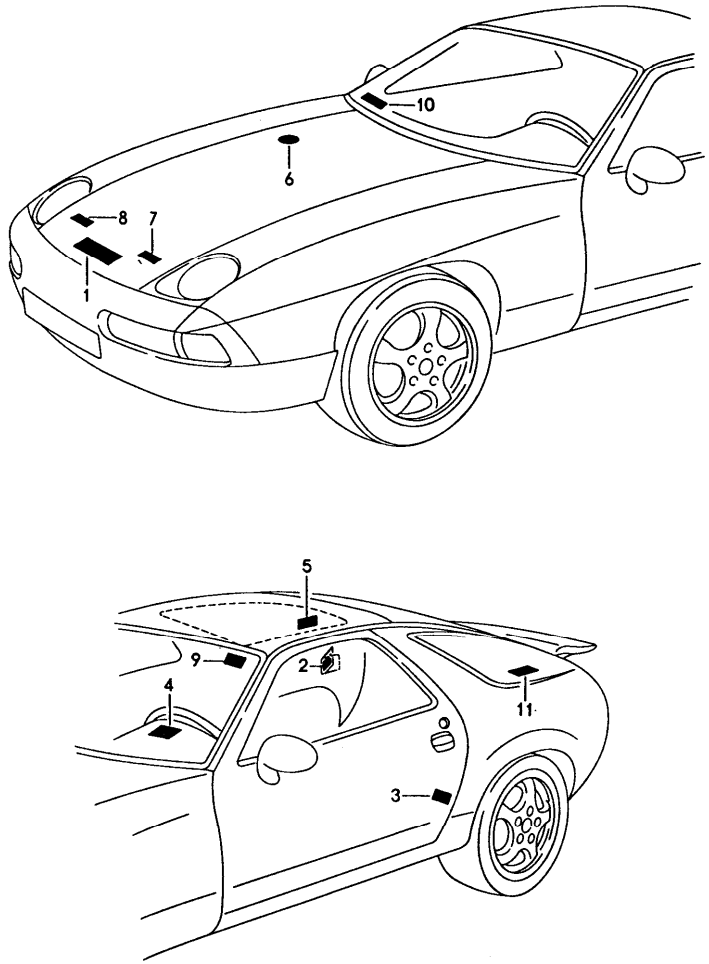

Pos	Teilenummer	Benennung	Bemerkung	St	Modellangabe
		Klebeschilder			
1	928 006 101 87	Klebeschild Motordaten		1	(S)
1	928 006 119 05	Klebeschild Motordaten		1	(CH)
2	928 006 117 20	Klebeschild Kraftstoffart bleifrei		1	
2	928 006 117 22	Klebeschild Oktanzahlbedarf verbleit		1	
2	928 006 117 24	Klebeschild Oktanzahlbedarf	94-	1	(AUS)
2	928 006 101 92	Klebeschild Motordaten	92	1	(AUS)
2	928 006 101 95	Klebeschild Motordaten	93	1	(AUS)
2	928 006 101 98	Klebeschild Motordaten	94	1	(AUS)
2	930 701 203 05	Klebeschild Oktanzahlbedarf		1	(J)
2	928 701 287 15	Klebeschild Reifendruck-Kontrollsystem	92	1	
2	928 701 287 23	Klebeschild Reifendruck-Kontrollsystem	93	1	
2	928 701 287 16	Klebeschild Reifendruck-Kontrollsystem	92	1	(GB)
2	928 701 287 24	Klebeschild Reifendruck-Kontrollsystem	93	1	(GB)
2	928 701 287 17	Klebeschild Reifendruck-Kontrollsystem	92	1	(F)
2	928 701 287 25	Klebeschild Reifendruck-Kontrollsystem	93	1	(F)
2	928 701 287 18	Klebeschild Reifendruck-Kontrollsystem	92	1	(I)
2	928 701 287 26	Klebeschild Reifendruck-Kontrollsystem	93	1	(I)
2	928 701 287 19	Klebeschild Reifendruck-Kontrollsystem	92	1	(E)

Pos	Teilenummer	Benennung	Bemerkung	St	Modellangabe
2	928 701 287 27	Klebeschild Reifendruck-Kontrollsystem	93	1	(E)
2	928 701 287 20	Klebeschild Reifendruck-Kontrollsystem	92	1	(AUS)
2	928 701 287 28	Klebeschild Reifendruck-Kontrollsystem	93	1	(AUS)
2	928 701 287 30	Klebeschild Reifendruck	94-	1	
2	928 701 287 32	Klebeschild Reifendruck	94-	1	(AUS)
4	928 701 173 02	Klebeschild bleifrei		1	
4	928 701 173 06	Klebeschild bleifrei	92	1	(S)
4	928 701 347 00	Klebeschild Lenkzündanlassschloss		1	(J)
6	928 006 511 00	Klebeschild Kühlmittel		1	(F)
6	928 006 511 01	Klebeschild Kühlmittel		1	
7	964 701 163 00	Klebeschild Hochspannung		1	
7	928 006 105 03	Klebeschild Zündfolge		1	
11	911 701 250 00	Klebeschild Alarmanlage		1	

Pos	Teilenummer	Benennung	Bemerkung	St	Modellangabe

Modell	Jahr	HG	UG	Bildtafel	Einschränkung	UPD	10:34	31.01.2008	PORSCHE PET PORSCHE
928	1995	0	04	004-00		222			

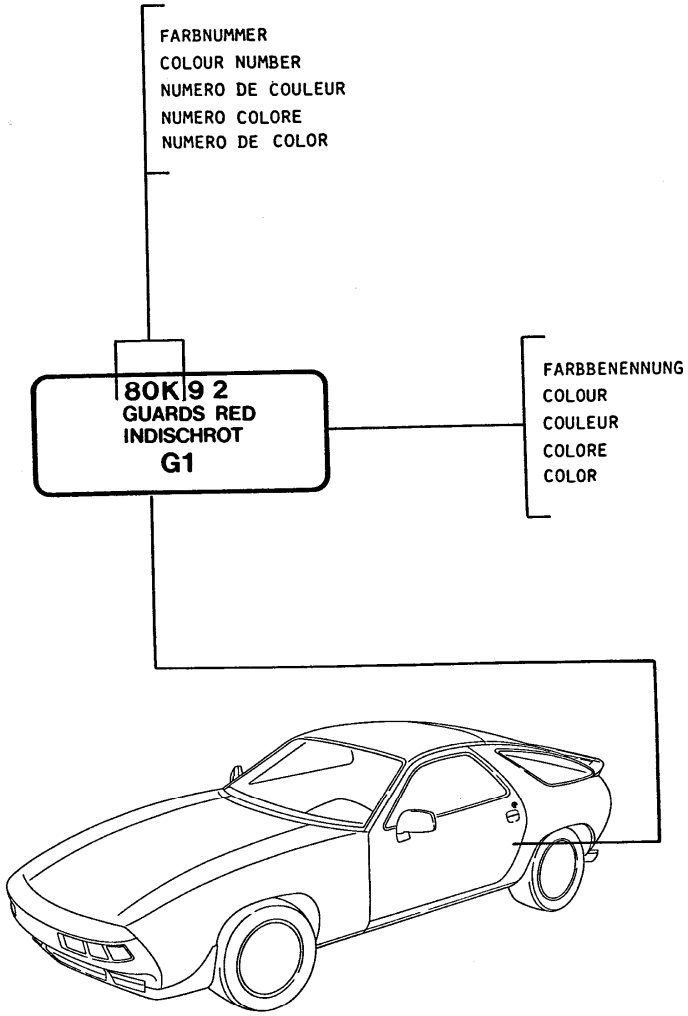

Pos	Teilenummer	Benennung	Bemerkung	St	Modellangabe
		Lacke			
-	911 095 932 20	Lackstift		X	
	027	Indischrot			027
	700	Schwarz			700
	719	Schwarz	93-		719
	908	Grandprix-Weiss			908
	38B	Maritimblau			38B
	22S	Signalgrün			22S
	22R	Minzgrün			22R
	82N	Sternrubin			82N
	12G	Speedgelb			
	39E	Rivierablau			
	39D	Amarantviolett			
-	911 095 933 20	Lackstift Set bestehend aus: Decklack und Klarlack		X	
	80D	Cassisrot-Metallic			80D
	22L	Oakgrün-Metallic			22L
	738	Schwarz-Metallic	-92		738
	744	Schwarz-Metallic	93-		744
	37X	Horizontblau-Metallic			37X
	37U	Cobaltblau-Metallic			37U
	37W	Nachtblau-Metallic			37W
	82H	Korallenrot-Metallic			82H
	38A	Amethyst-Metallic			38A
	37Z	Amazonasgrün-Metallic			
	39A	Amazonasgrün-Metallic			37Z
	92E	Polarsilber-Metallic			92E

Pos	Teilenummer	Benennung	Bemerkung	St	Modellangabe	Pos	Teilenummer	Benennung	Bemerkung	St	Modellangabe
	39N	Irisblau-Metallic									
	39R	Aventuragrün-Metallic									
	22D	Schiefer-Metallic									

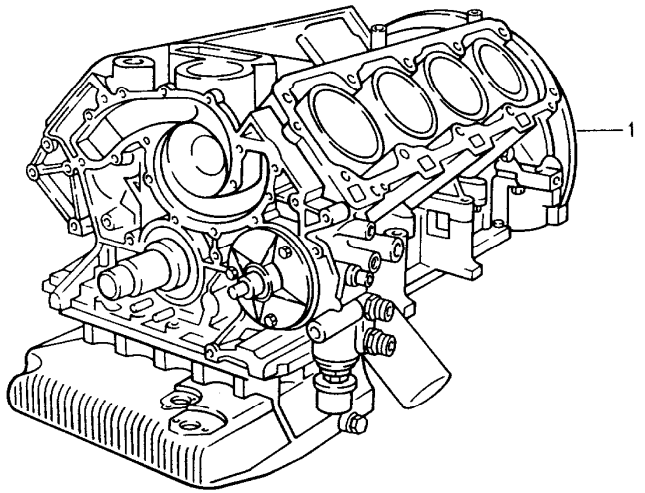

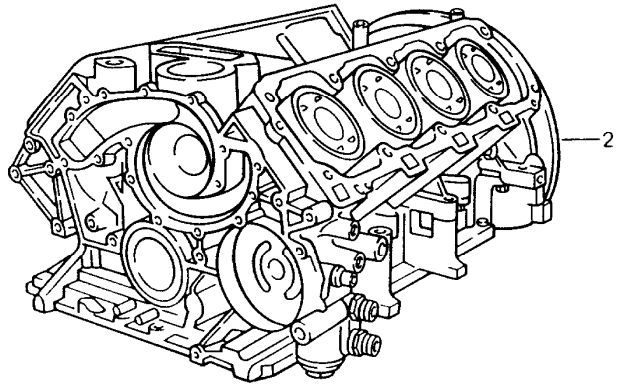

Pos	Teilenummer	Benennung	Bemerkung	St	Modellangabe
		Ersatzmotor Teilmotor Kurbelgehäuse			M28.49/50 M28.49/50 M28.49/50
		Ersatzmotor einbaufertig auf Anfrage			
		Teilmotor mit Kolben Kurbelwelle Ölpumpe Ölwanne			M28.49/50
1	> 928 100 911 13	Teilmotor		1	M28.49/50
2	> 928 101 907 08	Kurbelgehäuse mit Kolben		1	M28.49/50

Modell	Jahr	HG	UG	Bildtafel	Einschränkung	UPD	10:34	31.01.2008	PORSCHE PET PORSCHE
928	1995	1	01	101-05		222			

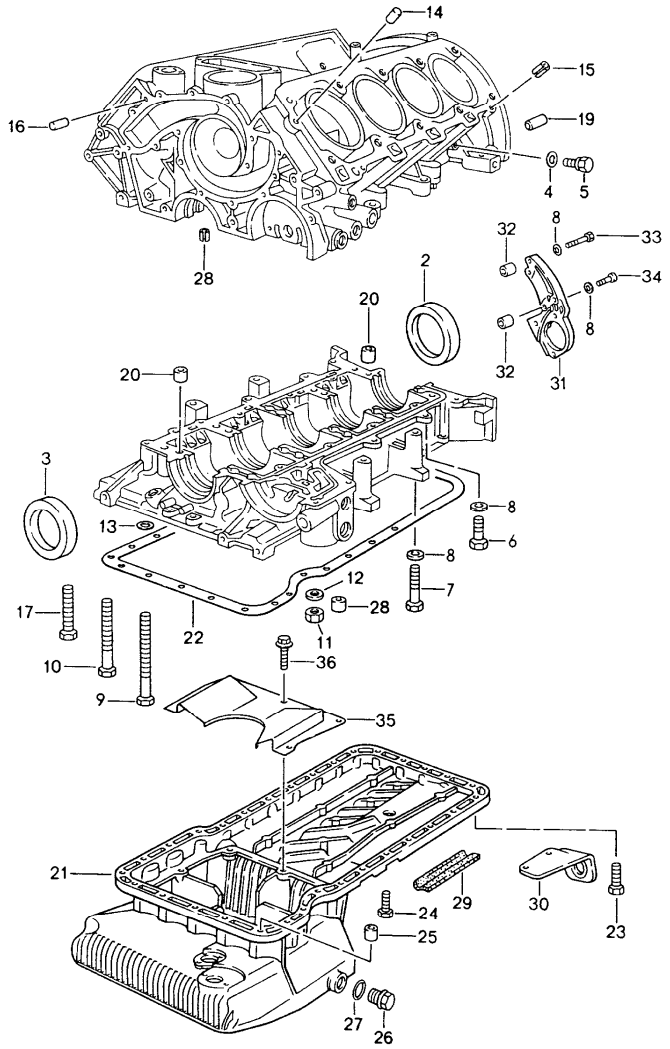

Pos	Teilenummer	Benennung	Bemerkung	St	Modellangabe
		Kurbelgehäuse Einzelteile			M28.49/50
2	* 999 113 264 40	Radialdichtring 90 X 110 X 12		1	
3	* 999 113 263 40	Wellendichtring 60 X 85 X 10		1	
4	* 900 123 055 30	Dichtring A 12 X 17		2	
5	N 029 703 1	Verschlussschraube M 12 X 1,5		2	
6	900 075 099 02	Sechskantschraube M 8 X 30		6	
7	N 010 361 4	Sechskantschraube M 8 X 65		10	
8	900 025 007 02	Scheibe A 8,4		24	
9	900 082 068 02	Sechskantschraube M 12 X 1,5 X 130		1	
10	900 082 040 02	Sechskantschraube M 12 X 1,5 X 120		9	
11	N 011 010 13	Sechskantmutter M 10		22	
12	900 025 008 09	Scheibe A 10,5		2	
13	928 101 303 00	Unterlegscheibe		10	
14	999 012 034 00	Zylinderstift 8 M 6 X 12		4	
15	900 095 072 01	Spannhülse 6 X 12		2	
16	N 013 199 1	Zylinderstift 6 X 12		2	
17	900 074 181 02	Schraube M 10 X 95		10	
(17)	N 010 500 3	Sechskantschraube M 10 X 110		4	
19	900 012 070 00	Zylinderstift 12 X 18		2	
20	928 101 195 03	Passbuchse		2	

Pos	Teilenummer	Benennung	Bemerkung	St	Modellangabe
21	928 101 208 01	Ölwanne		1	
22	* 928 101 207 00	Ölwannendichtung		1	
23	900 075 347 02	Schraube M 6 X 28 Z1		25	
24	900 075 341 02	Kombischraube M 6 X 25 Z1		5	
25	928 101 189 00	Zentrierhülse		2	
26	944 107 197 01	Verschlussschraube		1	
27	* 900 123 118 30	Dichtring A 22 X 27		1	
28	N 013 315 1	Spannstift 5 X 10		1	
29	928 604 121 00	Isolierstück		1	
30	928 423 221 01	Halter		1	
31	928 101 093 02	Befestigungsplatte		1	
32	928 101 197 00	Passbuchse		2	
33	N 040 301 1	Sechskantschraube M 8 X 48		2	
34	900 119 004 02	Zylinderschraube M 8 X 30		2	
35	928 107 139 07	Ölwanneneinsatz		1	
36	900 067 240 02	Sechskantschraube M 6 X 12 Z1		X	
-	900 074 063 02	Sechskantschraube M 10 X 55		1	
-	900 074 059 02	Sechskantschraube M 10 X 40		1	

Modell	Jahr	HG	UG	Bildtafel	Einschränkung	UPD	10:34	31.01.2008
928	1995	1	02	102-00		222		

PORSCHE PET PORSCHE

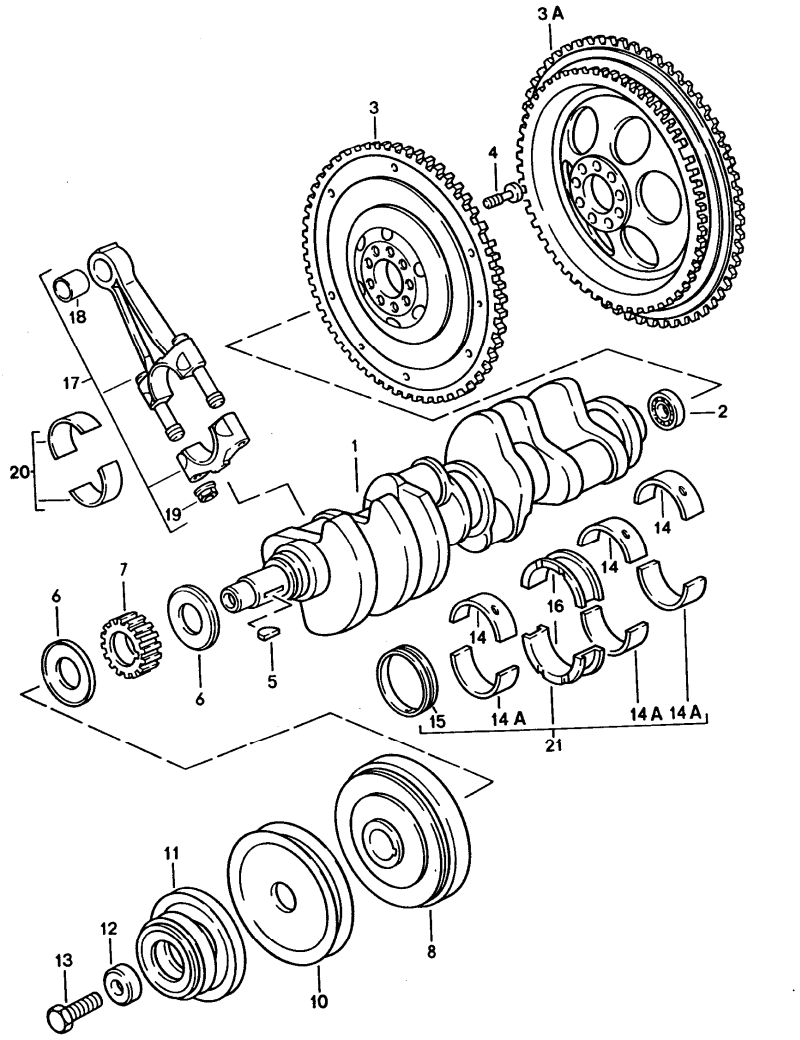

Pos		Teilenummer	Benennung	Bemerkung	St	Modellangabe
			Kurbelwelle Pleuelstange			M28.49/50 M28.49/50
1	>	928 102 028 03	Kurbelwelle		1	
2		928 102 111 02	Rillenkugellager		1	
3	>	928 102 208 03	Schwungrad		1	M28.49
3A		928 102 075 04	Schwungrad	AUT.	1	M28.50
4		928 102 151 01	Zylinderschraube		9	
5		900 118 014 00	Scheibenfeder		1	
6		928 102 125 02	Bordscheibe		2	
7		928 105 125 12	Zahnrad Orange		1	
8		928 102 120 24	Schwingungsdämpfer		1	M28.49/50
10		928 102 118 03	Keilriemenscheibe Kompressor		1	
11		928 102 139 12	Riemenscheibe		1	M28.49/50
12		928 102 124 01	Druckscheibe		1	
13		900 083 036 02	Sechskantschraube M 18 X 1,5 X 45		1	
14	*	928 101 115 02	Hauptlagerhälfte		3	
		002	Oberschale 2,4,5			
14A	*	928 101 115 03	Hauptlagerhälfte		3	
		002	Unterschale 2,4,5			
14	*	928 101 115 50	Hauptlagerhälfte Oberschale 2,4,5 Untermass 0,25 mm		X	
14A	*	928 101 115 51	Hauptlagerhälfte Unterschale 2,4,5 Untermass 0,25 mm		X	
14	*	928 101 115 60	Hauptlagerhälfte Oberschale 2,4,5 Untermass 0,50 mm		X	
14A	*	928 101 115 61	Hauptlagerhälfte Unterschale 2,4,5 Untermass 0,50 mm		X	
15	*	928 101 117 08	Hauptlagerbuchse I		1	

Pos	Teilenummer	Benennung	Bemerkung	St	Modellangabe
15	* 928 101 117 58	Hauptlagerbuchse I Untermass 0,25 mm		1	
15	* 928 101 117 68	Hauptlagerbuchse I Untermass 0,50 mm		1	
16	* 928 101 142 03	Passlager		2	
	002	NR.3			
16	* 928 101 142 54	Passlager NR.3 Untermass 0,25 mm		2	
16	* 928 101 142 64	Passlager NR.3 Untermass 0,50 mm		2	
17	U 928 103 008 04	Pleuelstange		8	
17	928 103 008 04	Pleuelstange		8	
18	944 103 133 02	Kolbenbolzenbüchse		8	
19	928 103 172 02	Pleuelmutter		16	
20	928 103 143 15	Pleuellagerhälfte Satz		8	
20	928 103 143 52	Pleuellagerhälfte Übermass 0,25 mm		X	
20	928 103 143 57	Pleuellagerhälfte Übermass 0,50 mm		X	
21	* 928 101 901 07	Satz Kurbelwellenlager		1	
21	* 928 101 901 57	Satz Kurbelwellenlager Untermass 0,25 mm		1	
21	* 928 101 901 67	Satz Kurbelwellenlager Untermass 0,50 mm		1	

Pos	Teilenummer	Benennung	Bemerkung	St	Modellangabe

Modell	Jahr	HG	UG	Bildtafel	Einschränkung	UPD	10:35	31.01.2008
928	1995	1	02	102-05		222		

PORSCHE PET PORSCHE

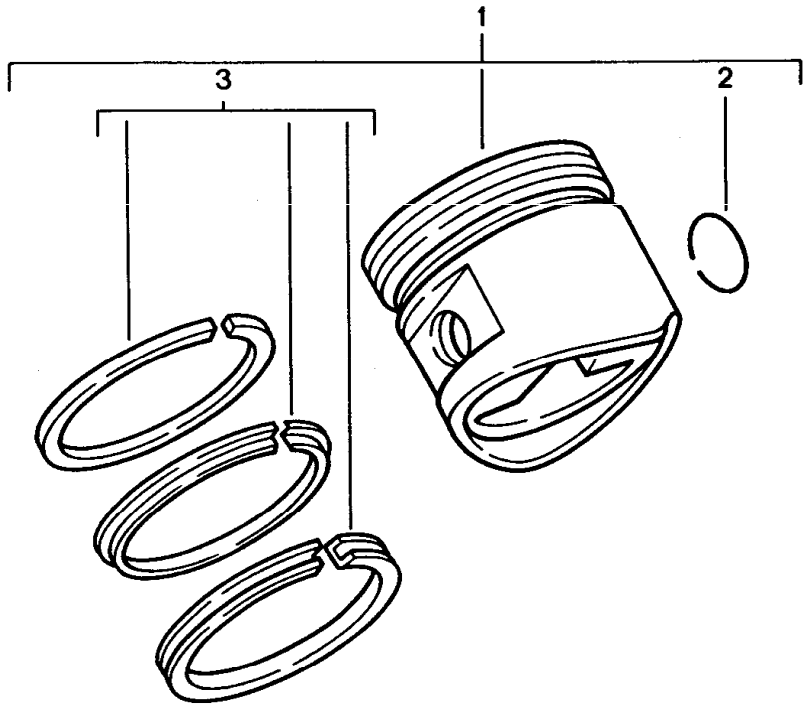

Pos	Teilenummer	Benennung	Bemerkung	St	Modellangabe
		Kolben Kolbenringe			M28.49/50
1	928 103 042 05	Kolben Toleranzgruppe 0 99,98 MM - KS -		8	
1	928 103 042 15	Kolben Toleranzgruppe 1 99,99 MM - KS -		8	
1	928 103 042 25	Kolben Toleranzgruppe 2 100,00 MM - KS -		8	
1	928 103 042 55	Kolben Toleranzgruppe 0 100,48 MM - KS -		X	
1	928 103 042 65	Kolben Toleranzgruppe 1 100,49 MM - KS -		X	
1	928 103 042 75	Kolben Toleranzgruppe 2 100,50 MM - KS -		X	
2	N 012 277 1	Sprengring		16	
3	928 103 906 26	Satz Kolbenringe 100,00 MM		X	
3	928 103 906 27	Satz Kolbenringe 100,50		X	

Modell	Jahr	HG	UG	Bildtafel	Einschränkung	UPD	10:35	31.01.2008
928	1995	1	03	103-00		222		

PORSCHE PET PORSCHE

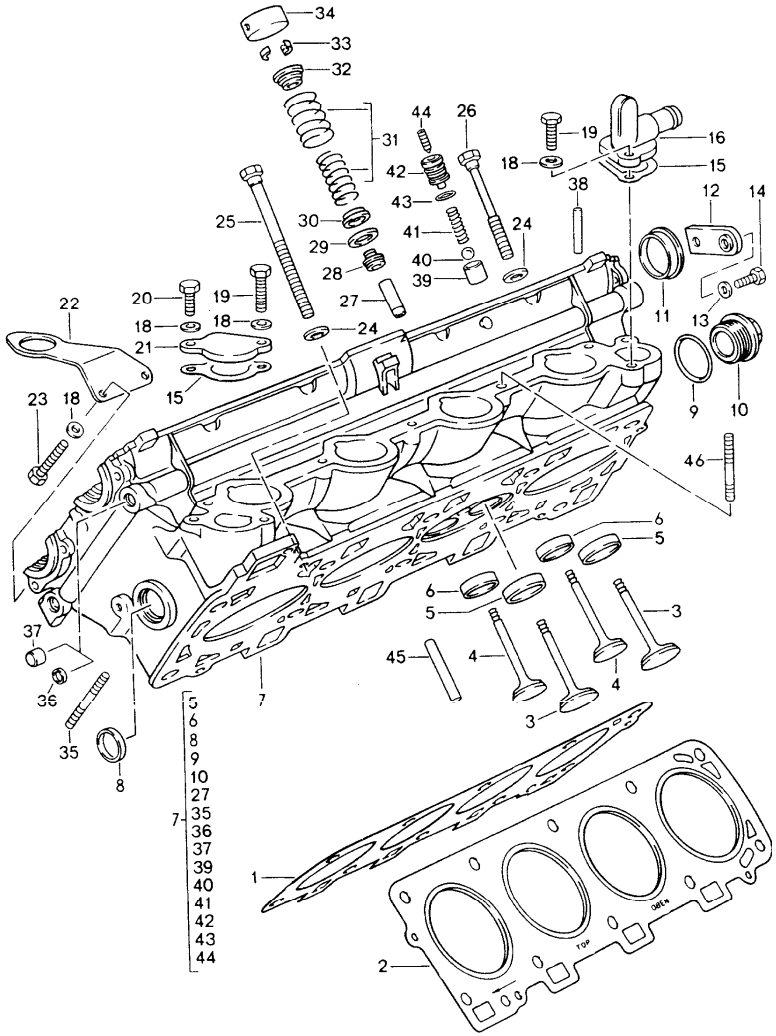

Pos	Teilenummer	Benennung	Bemerkung	St	Modellangabe
		Zylinderkopf			M28.49/50
1	928 104 367 05	Zylinderkopfdichtung Zyl. 1 - 4 asbestfrei	/R	1	
1	928 104 367 11	Zylinderkopfdichtung Zyl. 1 - 4 für bearbeitete Zylinderköpfe	/R	1	
2	928 104 368 05	Zylinderkopfdichtung Zyl. 5 - 8 asbestfrei	/L	1	
2	928 104 368 11	Zylinderkopfdichtung Zyl. 5 - 8 für bearbeitete Zylinderköpfe	/L	1	
3	928 105 641 05	Einlassventil		16	
4	928 105 642 06	Auslassventil		16	
5	928 104 611 12	Ventilsitzring Einlass		16	
5	928 104 611 15	Ventilsitzring Einlass		16	
6	928 104 612 14	Ventilsitzring Auslass		16	
6	928 104 612 14	Ventilsitzring Auslass		16	
7	> 928 104 014 06	Zylinderkopf		2	
8	900 036 014 02	Verschlussdeckel		2	
9	* N 043 811 1	Dichtring C 38 X 44		2	
10	944 104 228 01	Verschlussschraube		2	
11	* 928 105 215 00	Deckel		6	
12	928 105 205 00	Halter		6	
13	N 011 524 7	Scheibe A 6,4		6	
14	900 075 016 02	Sechskantschraube M 6 X 22		5	
15	* 928 106 167 01	Dichtung asbestfrei		2	

Pos	Teilenummer	Benennung	Bemerkung	St	Modellangabe
16	928 104 713 02	Anschlussstutzen Zyl. 1 - 4		1	
18	900 025 007 02	Scheibe A 8,4		8	
19	N 010 242 12	Sechskantschraube M 8 X 25		3	
20	900 075 079 02	Sechskantschraube M 8 X 22		1	
21	928 104 219 00	Verschlussdeckel Zyl. 5 - 8		1	
22	928 113 173 02	Transportlasche		1	
23	900 075 085 02	Sechskantschraube M 8 X 20		2	
24	944 104 229 00	Unterlegscheibe M 12 X 1,5		20	
25	928 101 231 02	Sechskantschraube M 12 X 1,5 X 199		18	
26	928 101 233 02	Sechskantschraube M 12 X 1,5 X 149		2	
27	944 104 327 51	Ventilführung 1. Übergrösse		32	
28	928 104 601 00	Ventilschaftabdichtung		32	
29	944 105 465 02	Unterlegscheibe 0,5 MM		X	
(29)	944 105 465 03	Unterlegscheibe 1,0 MM		X	
(29)	944 105 465 04	Unterlegscheibe 1,5 MM		X	
(29)	944 105 465 05	Unterlegscheibe 2,0 MM		X	
30	928 105 469 07	Unterlegscheibe		32	
31	928 105 905 07	Ventilfedersatz		32	
32	944 105 467 03	Federteller		32	
33	928 105 221 10	Ventilkegelstück		64	
34	928 105 312 02	Hydraul. Ventilstössel		32	
35	999 062 044 02	Stiftschraube BM 8 X 30		16	
36	N 011 918 1	Verschlussdeckel		X	
37	911 101 182 00	Verschlussstopfen		X	
(38)	928 105 262 00	Stift		5	
39	928 104 121 00	Ventilsitz		1	
40	N 025 669 2	Kugel		1	
41	928 104 129 00	Druckfeder		1	
42	928 104 119 01	Federführung		1	
43	999 701 654 40	O-Ring		1	
44	999 218 035 02	Gewindestift		1	
45	000 043 204 45	Hülse 7 MM		X	
46	999 223 002 02	Stiftschraube M 8 X 40		10	

Modell	Jahr	HG	UG	Bildtafel	Einschränkung	UPD	10:35	31.01.2008	PORSCHE PET PORSCHE
928	1995	1	03	103-05		222			

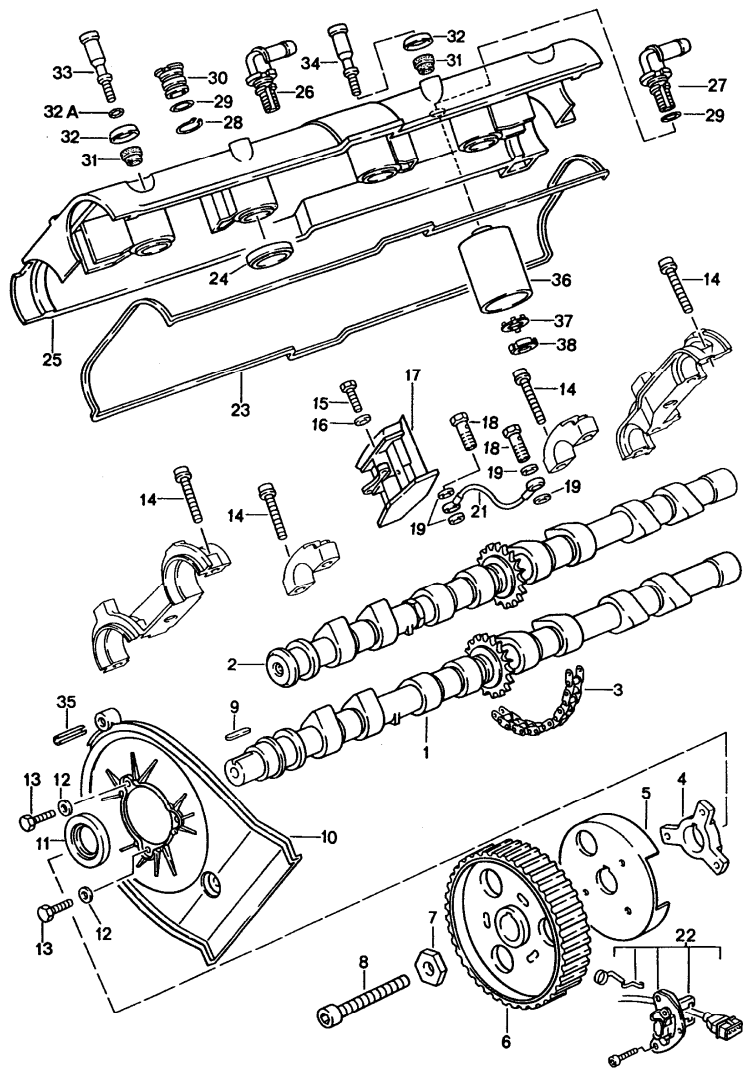

Pos	Teilenummer	Benennung	Bemerkung	St	Modellangabe
		Nockenwelle			M28.49/50
1	928 105 273 03	Nockenwelle Auslass Zyl. 1 - 4		1	
(1)	928 105 274 03	Nockenwelle Auslass Zyl. 5 - 8		1	
2	928 105 271 03	Nockenwelle Einlass Zyl. 1 - 4		1	
(2)	928 105 272 03	Nockenwelle Einlass Zyl. 5 - 8		1	
3	944 105 501 05	Steuerkette		2	
4	928 105 459 00	Nabe		2	
5	928 105 460 01	Rotorblende		2	
6	928 105 530 01	Nockenwellenrad		2	
7	928 105 457 02	Scheibe		2	
8	N 010 455 3	Schraube M 10 X 55		2	
9	900 117 073 00	Passfeder M 4 X 4 X 20		2	
10	928 105 127 06	Zahnriemenabdeckung	/L	1	
(10)	928 105 148 06	Zahnriemenabdeckung	/R	1	
11	999 113 282 40	Wellendichtring		2	
12	900 025 007 02	Scheibe A 6,4		6	
13	900 075 014 02	Sechskantschraube M 6 X 18		6	
14	999 218 023 02	Kombischraube M 8 X 35		52	
(14)	999 510 029 02	Kombischraube M 8 X 40		18	
15	900 067 089 02	Zylinderschraube M 6 X 22		4	
16	N 011 524 7	Scheibe A 6,4		4	

Pos	Teilenummer	Benennung	Bemerkung	St	Modellangabe
17	928 105 028 08	Kettenspanner Zyl. 1 - 4		1	
(17)	928 105 027 08	Kettenspanner Zyl. 5 - 8		1	
18	928 105 476 00	Hohlschraube		2	
19	900 123 050 30	Dichtring		4	
20	928 105 476 00	Hohlschraube		1	
21	928 105 213 04	Rohrleitung Zyl. 1 - 4		1	
(21)	928 105 214 04	Rohrleitung Zyl. 5 - 8		1	
22	-	siehe Gruppe 9/01/02			
23	928 104 447 09	Dichtung		2	
24	928 104 443 08	Dichtring		8	
25	928 104 461 08	Zylinderkopf-Deckel		2	
26	928 107 733 02	Anschlussstutzen Zyl. 1 - 4		1	
27	928 107 733 00	Anschlussstutzen Zyl. 1 - 4	92	1	
27	928 107 733 01	Anschlussstutzen Zyl. 1 - 4 Zyl. 5 - 8	93-	2	
28	N 012 420 1	Sicherungsring 20 X 1,2		2	
29	900 174 056 40	O-Ring 17 X 2,5		4	
30	928 104 485 01	Verschlussdeckel Zyl. 5 - 8		2	
31	928 104 115 02	Druckring		26	
32	928 104 116 00	Druckscheibe		26	
32A	900 123 144 30	Dichtring		12	
33	928 104 111 01	Zylinderschraube kurz		18	
34	928 104 117 01	Zylinderschraube lang		28	
35	999 095 103 01	Spannstift		2	
36	928 107 731 01	Ölabscheider		1	
37	900 160 015 00	Sicherungsblech		2	
38	900 159 008 02	Nutmutter		2	
--	928 105 509 01	Gleitschiene oben		1	
--	944 105 949 00	Gleitschiene Reparatursatz		1	

Modell	Jahr	HG	UG	Bildtafel	Einschränkung	UPD	10:35	31.01.2008
928	1995	1	03	103-10		222		

PORSCHE PET PORSCHE

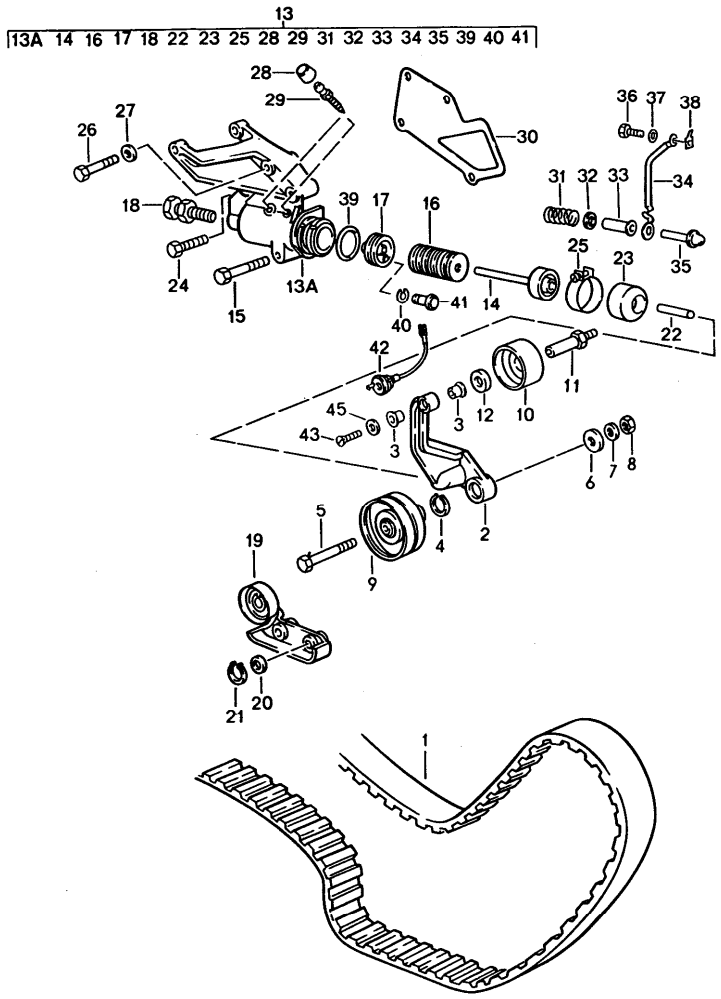

Pos	Teilenummer	Benennung	Bemerkung	St	Modellangabe
		Antrieb Nockenwelle			M28.49/50
1	928 105 157 50	Zahnriemen		1	
2	928 105 489 02	Spannrollenträger		1	
3	928 105 613 04	Lagerbuchse		2	
4	N 042 364 1	Sicherungsring 20 X 1,75		1	
5	900 074 139 02	Sechskantschraube M 8 X 55		1	
6	999 025 068 07	Scheibe 9 X 25 X 3,5		1	
7	900 025 007 02	Scheibe A 8,4		1	
8	900 076 025 02	Sechskantmutter M 8		1	
9	928 105 512 12	Spannrolle		1	
10	928 105 571 04	Laufrolle		1	
11	928 105 570 08	Lagerbolzen		1	
12	928 105 572 00	Unterlegscheibe		1	
13	928 105 036 00	Spannrollengehäuse		1	
13A	928 105 066 00	Spannrollengehäuse		1	
14	928 105 059 04	Kolben		1	
15	N 010 360 6	Sechskantschraube M 8 X 60		1	
16	928 105 539 03	Bimetallteller		35	
17	928 105 588 00	Ventilträger		1	
18	928 105 075 03	Einstellschraube		1	
19	928 105 067 00	Spannrollenträger		1	
20	900 234 003 02	Passscheibe 8 X 14 X 1		2	
21	N 012 408 2	Sicherungsring 8 X 0,8		2	
22	928 105 551 02	Druckstange		1	

Pos	Teilenummer	Benennung	Bemerkung	St	Modellangabe
23	928 105 552 08	Rollbalg		1	
24	900 074 134 02	Sechskantschraube M 8 X 45		1	
25	999 512 344 02	Klemmschelle 49,9 - 53,0		1	
26	900 074 139 02	Sechskantschraube M 8 X 55		2	
27	900 025 007 02	Scheibe A 8,4		1	
28	211 611 483	Staubkappe		2	
29	211 611 477 A	Entlüftungsventil		2	
30	928 105 611 05	Dichtung		1	
30	928 105 611 05	Dichtung asbestfrei		1	
31	928 105 577 03	Druckfeder		1	
32	900 025 008 09	Scheibe		1	
33	928 105 574 01	Führungshülse		1	
34	928 607 110 00	Kabel		1	
35	928 105 573 02	Druckstange		1	
36	N 010 205 6	Sechskantschraube M 5 X 10		1	
37	900 025 003 02	Unterlegscheibe A 5,3		1	
38	999 652 315 02	Flachstecker für Spannrollenträger		1	
39	999 701 650 40	O-Ring 27,5 X 1,5		1	
40	900 906 002 00	Sprengring		1	
41	928 105 589 00	Ventil		1	
42	928 606 148 00	Verlängerungskabel		1	
43	900 249 008 02	Senkschraube 6 X 12		1	
45	928 105 562 00	Scheibe		1	

Pos	Teilenummer	Benennung	Bemerkung	St	Modellangabe
-	900 041 013 01	Sicherungsring 25 X 1,2		1	

Modell	Jahr	HG	UG	Bildtafel	Einschränkung	UPD	10:35	31.01.2008
928	1995	1	03	103-15		222		

PORSCHE PET PORSCHE

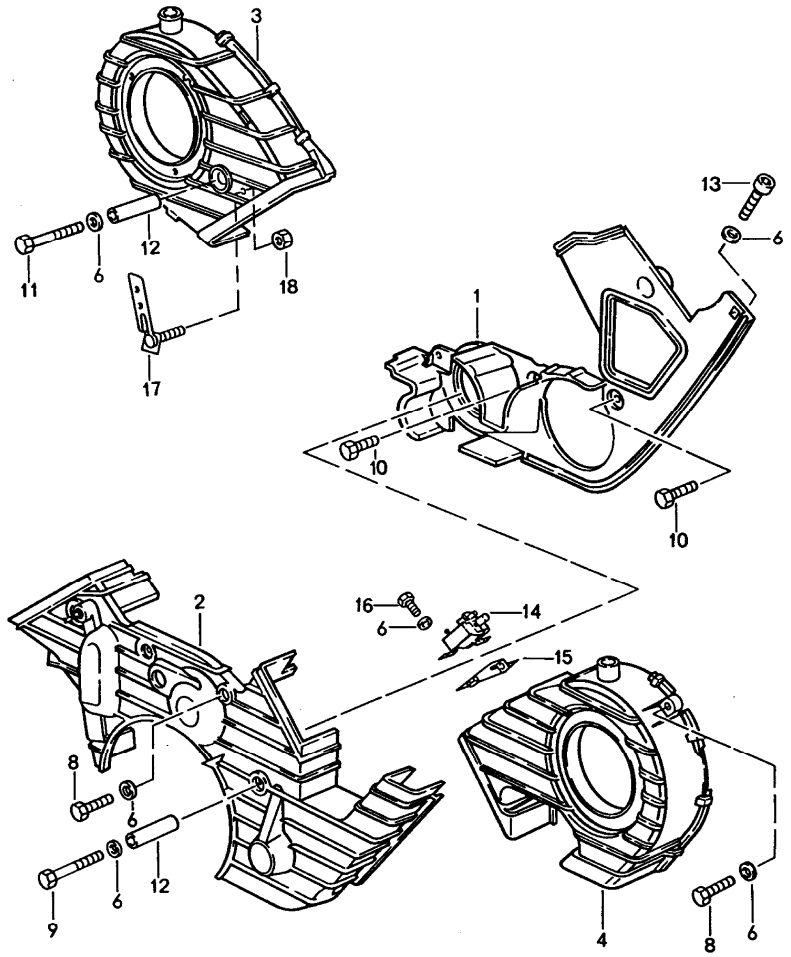

Pos	Teilenummer	Benennung	Bemerkung	St	Modellangabe
		Zahnriemenabdeckung			M28.49/50
1	928 105 147 05	Zahnriemenabdeckung hinten		1	
2	928 105 144 07	Zahnriemenabdeckung vorn		1	
3	928 105 146 06	Zahnriemenabdeckung	/R	1	
4	928 105 145 09	Zahnriemenabdeckung	/L	1	
6	N 011 666 7	Scheibe A 6,4		X	
8	900 075 014 02	Sechskantschraube M 6 X 18		5	
9	N 040 307 1	Sechskantschraube M 6 X 73		1	
10	900 074 015 02	Sechskantschraube M 6 X 30		2	
11	900 075 346 02	Sechskantschraube M 6 X 40		1	
(11)	N 010 366 4	Sechskantschraube M 6 X 55		1	
12	928 105 445 00	Distanzrohr 44,5 MM			
13	900 067 011 02	Zylinderschraube M 6 X 20		X	
14	911 618 123 01	Unterdruckventil		1	
15	928 110 532 00	Halter			
16	900 074 015 02	Sechskantschraube M 6 X 30		2	
17	928 602 067 00	Halter		1	
18	900 910 012 02	Sicherungsmutter		1	

Modell	Jahr	HG	UG	Bildtafel	Einschränkung	UPD	10:36	31.01.2008	PORSCHE PET PORSCHE
928	1995	1	04	104-00		222			

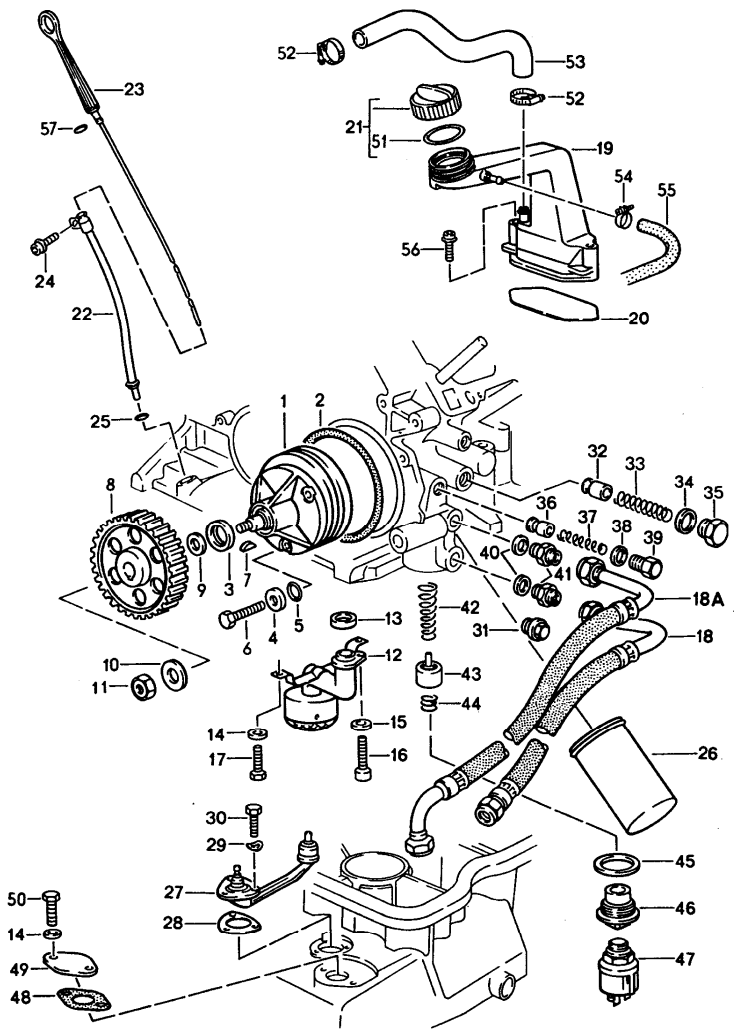

Pos	Teilenummer	Benennung	Bemerkung	St	Modellangabe
		Motorschmierung			M28.49/50
1	928 107 008 02	Ölpumpe		1	
2	999 701 633 40	O-Ring 98 X 3		1	
3	999 113 275 40	Wellendichtring 20 X 30 X 7		1	
4	928 107 165 00	Unterlegscheibe A 8,4		3	
5	999 701 006 40	O-Ring		3	
6	N 040 301 1	Sechskantschraube M 8 X 48		3	
7	N 012 713 1	Scheibenfeder 5 X 6,5		1	
8	928 107 107 13	Zahnrad		1	
9	928 107 166 00	Stützscheibe		1	
10	928 101 303 00	Unterlegscheibe 10,5		1	
11	N 011 010 6	Sechskantmutter M 10		1	
12	928 107 032 06	Ölsaugrohr		1	
13	928 107 136 04	Dichtring		1	
14	N 011 524 7	Scheibe A 6,4		4	
15	900 025 007 02	Scheibe A 8,4		1	
16	N 014 726 1	Zylinderschraube M 8 X 30		1	
17	999 072 005 09	Sechskantschraube M 6 X 12		2	
18	928 107 301 08	Ölschlauch		1	
(18A)	928 107 302 09	Ölschlauch		1	
19	928 107 303 09	Einfüllstutzen		1	
20	928 107 307 00	Dichtung		1	
21	944 107 091 01	Öleinfülldeckel		1	

Pos	Teilenummer	Benennung	Bemerkung	St	Modellangabe
22	928 107 020 03	Führungsrohr		1	
23	928 107 041 01	Ölmessstab		1	
24	900 075 357 02	Kombischraube M 6 X 12 Z1		1	
25	900 174 044 40	Runddichtring 9 X 2		1	
26	928 107 201 05	Ölfilter		1	
27	928 606 301 03	Vorratsschalter		1	
28	928 606 213 03	Dichtung asbestfrei		1	
29	900 028 007 02	Federscheibe B 5		3	
30	N 010 207 6	Sechskantschraube M 5 X 12		3	
31	N 016 163 2	Verschlussschraube M 22 X 1,5		2	
32	928 107 182 00	Kolben		1	
33	928 107 183 01	Druckfeder		1	
34	900 123 060 30	Dichtring A 24 X 29		1	
35	928 107 181 01	Verschlussschraube		1	
36	928 107 179 02	Kolben		1	
37	928 107 176 02	Druckfeder		1	
38	900 123 140 30	Dichtring A 18 X 22		1	
39	928 107 180 01	Verschlussschraube		1	
40	900 123 118 30	Dichtring A 22 X 27		2	
41	900 915 003 02	Einschraubstutzen		2	
42	928 107 171 01	Feder		1	
43	928 107 172 02	Reglereinsatz		1	
44	928 107 173 00	Feder		1	
45	900 123 143 70	Dichtring C 48 X 55		1	
46	928 107 174 07	Verschlussschraube		1	
47	928 606 203 03	Druckgeber mit Warnkontakt		1	
48	928 107 169 01	Dichtung asbestfrei		1	
49	928 107 209 00	Verschlussdeckel		1	
50	N 010 217 9	Sechskantschraube M 6 X 20		2	
51	999 701 846 40	O-Ring		1	
52	999 512 346 02	Schlauchschelle		2	
53	928 107 445 02	Schlauch		1	
54	N 023 570 2	Schlauchschelle		2	
55	928 107 603 00	Schlauch		1	
56	900 075 344 02	Sechskantschraube M 6 X 50 Z1		2	
57	999 701 320 40	O-Ring 6 X 2		1	

Modell	Jahr	HG	UG	Bildtafel	Einschränkung	UPD	10:36	31.01.2008	PORSCHE PET PORSCHE
928	1995	1	04	104-05		222			

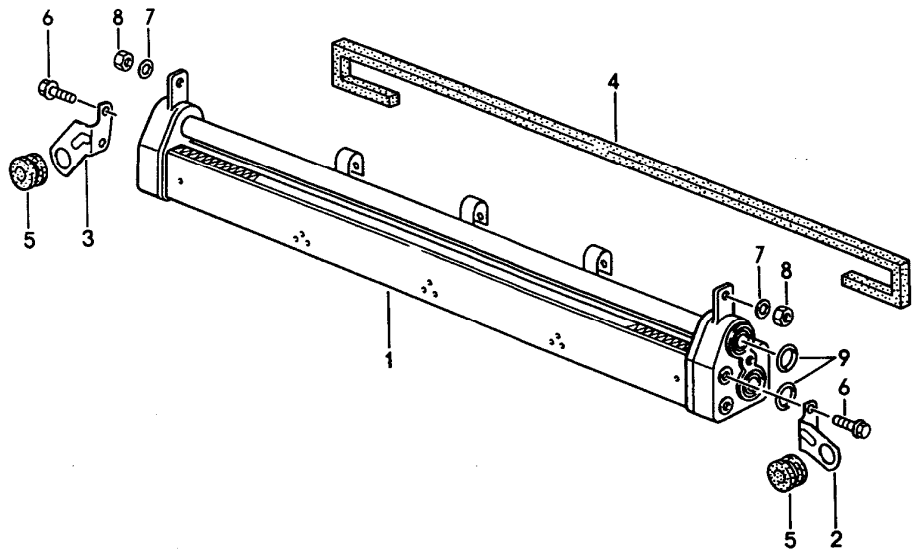

Pos	Teilenummer	Benennung	Bemerkung	St	Modellangabe
		Motorölkühlung			M28.49/50
1	928 107 212 00	Motorölkühler		1	
2	928 107 213 00	Halter		1	
3	928 107 214 00	Halter		1	
4	928 504 671 02	Dichtung		1	
5	999 702 079 50	Tülle		2	
6	900 067 269 02	Kombischraube M 6 X 16		4	
7	900 151 008 02	Scheibe A 8,4		2	
8	900 076 025 02	Sechskantmutter M 8		2	
9	900 331 022 40	O-Ring		2	

Modell	Jahr	HG	UG	Bildtafel	Einschränkung	UPD	10:36	31.01.2008	PORSCHE PET PORSCHE
928	1995	1	05	105-00		222			

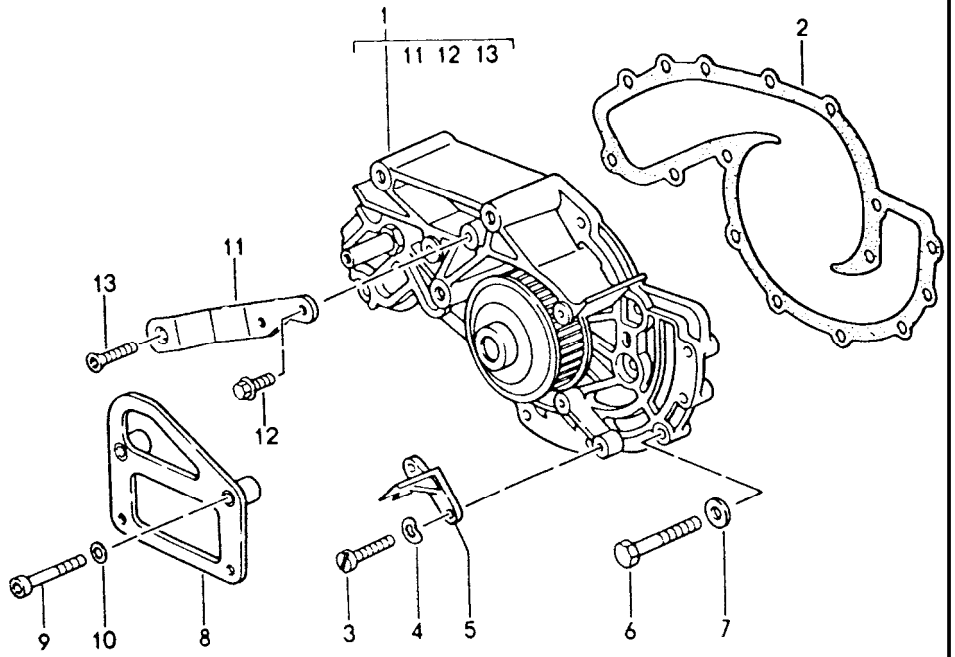

Pos	Teilenummer	Benennung	Bemerkung	St	Modellangabe
		Wasserpumpe			M28.49/50
1	> 928 106 015 20	Wasserpumpe		1	
(1)	928 106 015 X	Wasserpumpe Rücknahme: 928.106.015.20		1	
(1)	928 106 915 X	Wasserpumpe Rücknahme: 928.106.015.20 bestehend aus:		1	
-	928 106 134 05	Dichtung		1	
-	900 014 066 02	Zylinderschraube		2	
-	N 011 523 7	Scheibe		2	
-	928 105 176 01	Zeiger für OT-Markierung		1	
-	900 075 015 02	Sechskantschraube		5	
-	900 075 341 02	Kombischraube		8	
-	N 011 524 7	Unterlegscheibe		15	
-	928 106 015 X	Wasserpumpe ----------		1	
2	* 928 106 134 05	Dichtung asbestfrei		1	
3	900 014 066 02	Zylinderschraube M 5 X 18		2	
4	900 025 003 02	Unterlegscheibe A 5,3		2	
5	928 105 176 01	Zeiger für OT-Markierung		1	
6	N 010 217 9	Sechskantschraube M 6 X 20		5	
6	900 075 341 02	Kombischraube M 6 X 25		8	
7	N 011 524 7	Scheibe A 6,4		X	
8	928 101 412 03	Transportlasche		1	
9	900 067 081 02	Zylinderschraube M 8 X 35		2	
10	N 011 525 13	Scheibe A 8,4		1	

Pos	Teilenummer	Benennung	Bemerkung	St	Modellangabe
11	928 105 564 00	Halter		1	
12	900 075 355 02	Kombischraube M 6 X 16 Z1		1	
13	900 249 008 02	Senkschraube M 6 X 12		1	

Pos	Teilenummer	Benennung	Bemerkung	St	Modellangabe

Modell	Jahr	HG	UG	Bildtafel	Einschränkung	UPD	10:36	31.01.2008	PORSCHE PET PORSCHE
928	1995	1	05	105-05		222			

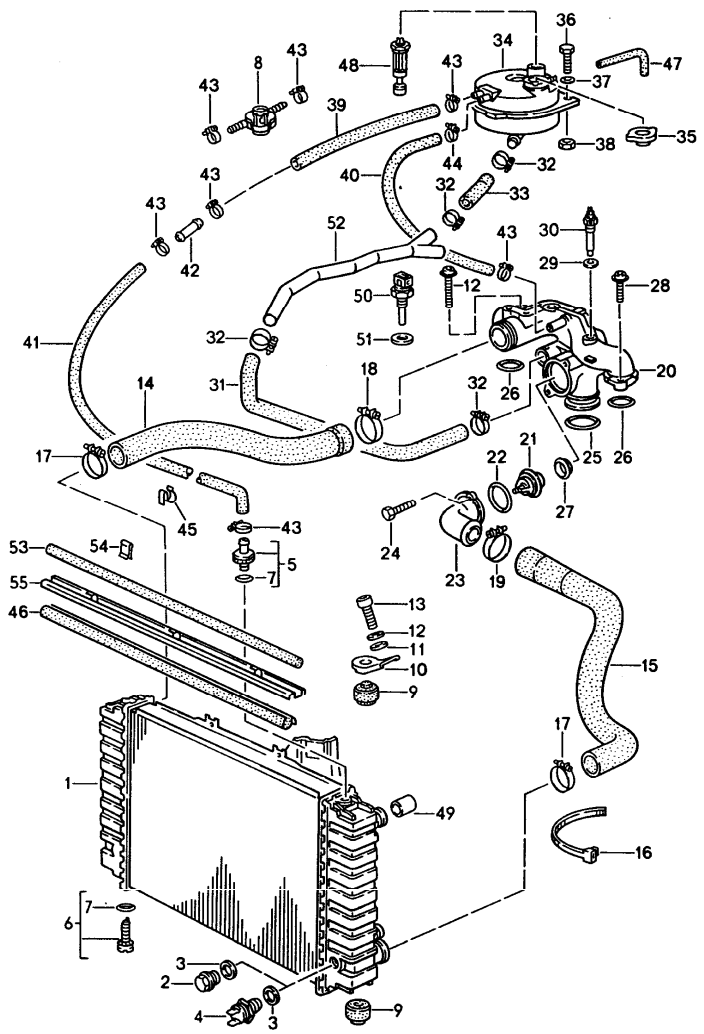

Pos	Teilenummer	Benennung	Bemerkung	St	Modellangabe
		Wasserkühlung 1			M28.49/50
1	928 106 042 03	Wasserkühler Getriebeölkühler	M 249	1	M28.50
(1)	928 106 023 20	Wasserkühler	M 481	1	M28.49
2	N 016 163 2	Verschlussschraube CM 22 X 1,5		1	
3	* 900 123 149 70	Dichtring A 22 X 29		1	
4	928 606 149 00	Temperaturschalter		1	
5	928 106 443 02	Entlüftungsstutzen		1	
6	928 106 444 01	Ablassschraube		1	
7	999 701 651 40	O-Ring 7,65 X 1,78		X	
8	928 641 513 00	Druckschalter		1	
9	928 106 177 01	Gummilager		2	
9A	928 106 179 00	Gummilager		2	
10	928 106 178 01	Halter		2	
11	900 151 008 02	Scheibe A 8,4		2	
12	900 067 248 02	Innensechskantschraube M 8 X 70 Z1		1	
13	900 119 052 02	Zylinderschraube M 8 X 16		2	
14	928 106 238 08	Schlauch		1	
15	928 106 239 09	Schlauch		1	
16	999 513 010 40	Kabelbinder		1	
17	999 512 404 00	Schlauchschelle 50 - 70 W2		2	
18	999 512 331 02	Schlauchschelle S 61/15		1	
19	999 512 334 02	Schlauchschelle S 59/15		1	
20	928 106 065 03	Reglergehäuse		1	
21	928 106 129 17	Thermostat		1	

Pos	Teilenummer	Benennung	Bemerkung	St	Modellangabe
22	* 999 701 632 40	O-Ring		1	
23	928 106 173 02	Deckel Reglergehäuse		1	
24	900 075 341 02	Kombischraube M 6 X 25 Z1		2	
25	* 999 701 627 40	O-Ring 53 X 7		1	
26	928 106 227 00	Dichtung		2	
27	928 106 163 00	Dichtung		1	
28	900 067 276 02	Innensechskantschraube M 8 X 35 Z1		3	
29	* 900 123 007 30	Dichtring A 14 X 18		1	
30	928 606 201 03	Temperaturgeber		1	
31	928 106 321 03	Leitung	/LL	1	
(31)	927 106 321 05	Leitung	/RL	1	
32	999 512 374 02	Schlauchschelle SGT 20 - 32/9		3	
33	928 106 323 01	Leitung		1	
34	928 106 256 03	Ausgleichbehälter	/LL	1	
(34)	927 106 256 01	Ausgleichbehälter	/RL	1	
35	928 106 257 03	Verschluss		1	
36	900 187 015 02	Blechschraube 6,3 X 16		2	
37	N 011 612 3	Scheibe R 6,6		2	
38	999 591 571 02	Blechmutter B 6,3		2	
-	999 181 709 50	Schlauch 8 X 14 70 MM		* 1	
40	928 106 275 03	Formschlauch	/LL	1	
(40)	927 106 275 03	Formschlauch	/RL	1	
41	928 106 277 02	Schlauch	/LL	1	

Pos	Teilenummer	Benennung	Bemerkung	St	Modellangabe
(41)	927 106 277 02	Schlauch	/RL	1	
42	999 230 106 02	Nippel		1	
43	N 023 570 2	Schlauchschelle S 17/9		X	
44	N 023 570 2	Schlauchschelle		X	
45	999 651 165 02	Kabelbefestiger		3	
46	928 106 271 02	Dichtleiste		1	
47	928 106 425 00	Überdruckschlauch 350 MM		1	
48	928 641 503 01	Vorratsschalter für Kühlwasser		1	
49	928 106 142 00	Wasserleitrohr für Wasserkühler		1	
50	928 606 126 00	Temperaturfühler		1	
51	900 123 006 30	Dichtring		1	
52	-	siehe Gruppe 8/13/10			
53	999 911 379 40	Dichtung 17 X 12 X 615		1	M28.49
(53)	999 911 357 40	Dichtung 17 X 12 X 615	AUT.	1	M28.50
54	999 591 440 02	Klammer 0,75 - 1,0		3	
55	928 106 131 00	Profilleiste		1	

Modell	Jahr	HG	UG	Bildtafel	Einschränkung	UPD	10:36	31.01.2008
928	1995	1	05	105-06		222		

PORSCHE PET PORSCHE

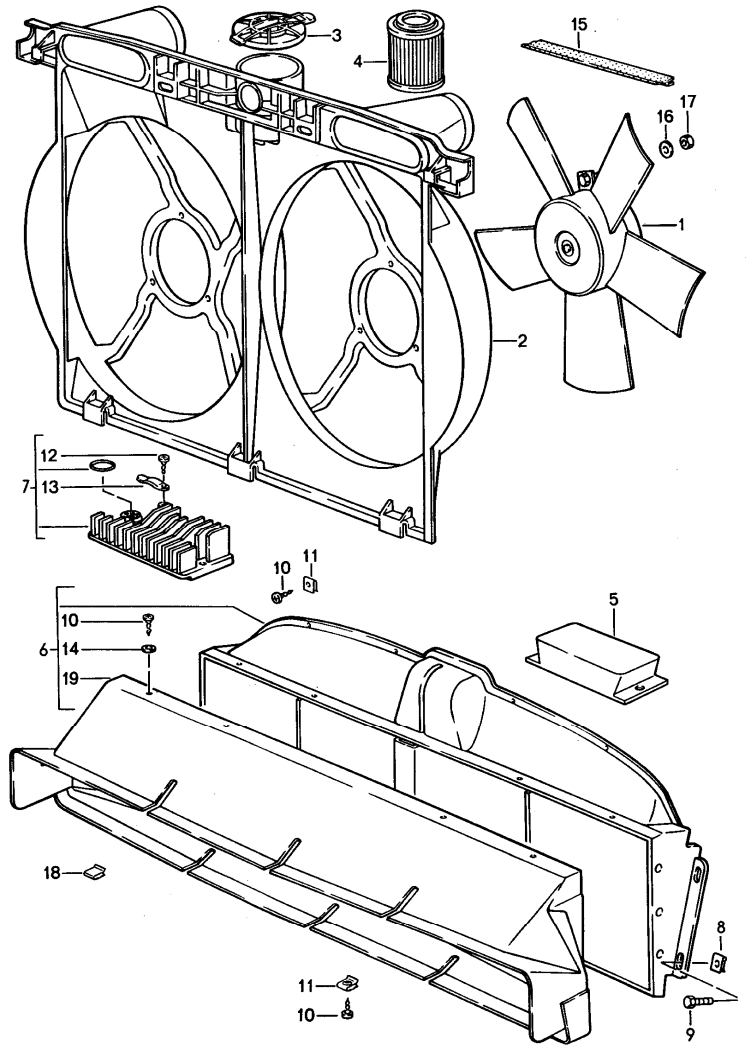

Pos	Teilenummer	Benennung	Bemerkung	St	Modellangabe
		Wasserkühlung 2			M28.49/50
1	928 624 145 00	Gebläse		2	
2	928 106 259 02	Luftführung		1	
3	928 106 143 00	Deckel		1	
4	* -	siehe Gruppe 1/08/00 1/08/05			
5	928 618 418 00	Steuergerät		1	
6	928 575 351 02	Luftführung		1	
7	928 618 421 00	Leistungsendstufe		1	
8	999 507 330 02	Mutterhalter		X	
9	N 044 734 1	Zylinderschraube		X	
10	N 013 957 5	Blechschraube		X	
11	N 900 488 01	Blechmutter		X	
12	N 014 133 8	Linsenschraube M 5 X 12		1	
13	928 616 982 00	Haltefeder		1	
14	N 011 521 3	Scheibe M 4		X	
15	928 106 271 02	Dichtleiste M 4		1	
16	N 011 666 7	Scheibe B 6,4		6	
17	900 910 012 02	Sicherungsmutter M 6		6	
18	999 591 981 02	Halteklammer		2	
19	928 575 521 01	Luftführung		1	

Modell	Jahr	HG	UG	Bildtafel	Einschränkung	UPD	10:37	31.01.2008
928	1995	1	06	106-00		222		

PORSCHE PET PORSCHE

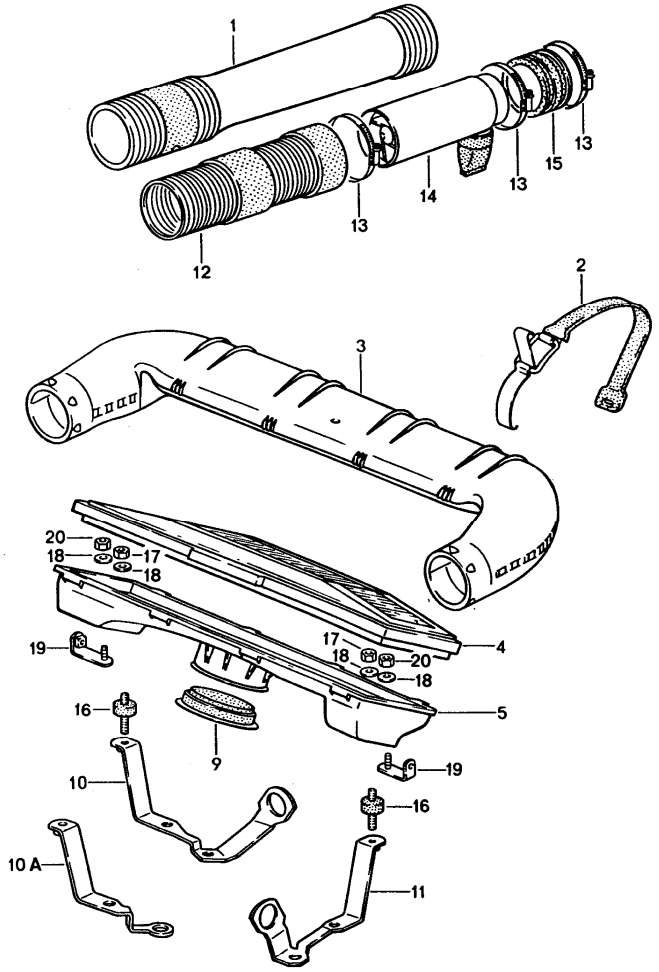

Pos	Teilenummer	Benennung	Bemerkung	St	Modellangabe
		Luftfilter LH-Jetronic			M28.49/50
1	928 110 272 13	Ansaugschlauch		2	
2	928 110 363 06	Spannband		4	
3	928 110 230 06	Luftfilter Oberteil		1	
4	* 928 110 185 03	Luftfiltereinsatz		1	
5	928 110 229 05	Luftfilter Unterteil		1	
9	928 110 132 00	Schlauch		1	
10A	928 110 146 01	Halter		1	
(11)	928 110 526 00	Halter		1	
12	928 110 272 05	Ansaugschlauch		2	M 317
13	999 512 350 02	Schlauchschelle		6	M 317
14	928 110 274 01	Sandabscheider		2	M 317
15	928 110 347 00	Gummimuffe		2	M 317
16	931 110 191 00	Gummimetallpuffer		2	
17	900 910 010 02	Sicherungsmutter		2	
18	N 011 666 7	Scheibe		4	
19	928 111 011 00	Halter		2	
20	900 910 010 02	Sicherungsmutter		2	

Modell	Jahr	HG	UG	Bildtafel	Einschränkung	UPD	10:37	31.01.2008
928	1995	1	07	107-00		222		

PORSCHE PET PORSCHE

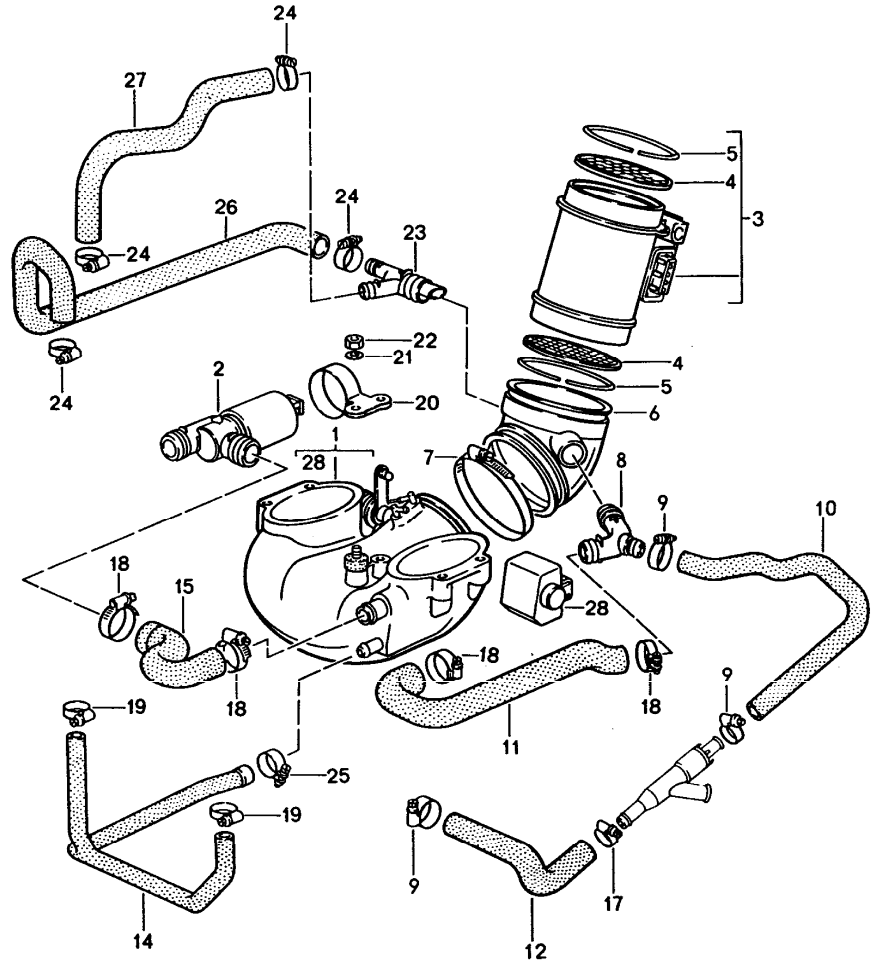

Pos	Teilenummer	Benennung	Bemerkung	St	Modellangabe
		LH-Jetronic 1			M28.49/50
1	928 110 093 03	Drosselklappenstutzen	-93	1	
1	928 110 093 06	Drosselklappenstutzen	94-	1	
2	928 606 161 01	Leerlaufsteller		1	
3	> 928 606 141 00	Luftmassenmesser		1	
4	928 110 901 00	Filtersieb		2	
5	928 110 902 00	Sicherungsring		2	
6	928 110 222 01	Luftführungshutze		1	
7	999 512 350 02	Schlauchschelle		2	
8	928 110 689 01	Verbindungsstück		1	
9	999 512 554 00	Schlauchschelle		3	
10	928 110 224 00	Schlauch		1	
11	928 110 174 09	Schlauch		1	
12	928 110 220 00	Schlauch		1	
14	928 107 603 00	Schlauch		1	
15	928 110 633 00	Schlauch		1	
16	999 512 381 02	Ohr-Klemme		1	
17	999 512 457 00	Ohr-Klemme		1	
18	999 512 374 02	Schlauchschelle		4	
19	N 023 570 2	Schlauchschelle		1	
20	928 110 543 01	Halter		1	
21	N 011 524 7	Scheibe		2	
22	900 076 010 02	Sechskantmutter		2	
23	928 110 690 01	Verbindungsstück		1	
24	999 512 346 02	Schlauchschelle		4	
25	999 512 554 00	Schlauchschelle		1	
26	928 107 313 02	Schlauch	92	1	
(26)	928 107 316 00	Schlauch	93-	1	

Pos	Teilenummer	Benennung	Bemerkung	St	Modellangabe	Pos	Teilenummer	Benennung	Bemerkung	St	Modellangabe
27	928 110 432 01	Schlauch		1							
28	928 606 157 00	Drosselklappenschalter	-93	1							
28	928 606 157 01	Drosselklappenschalter	94-	1							
29	928 107 318 00	Entlüftungsschlauch	93-	1							
30	999 651 267 40	Schlauchhalter		2							

Modell	Jahr	HG	UG	Bildtafel	Einschränkung	UPD	10:37	31.01.2008
928	1995	1	07	107-05		222		

PORSCHE PET PORSCHE

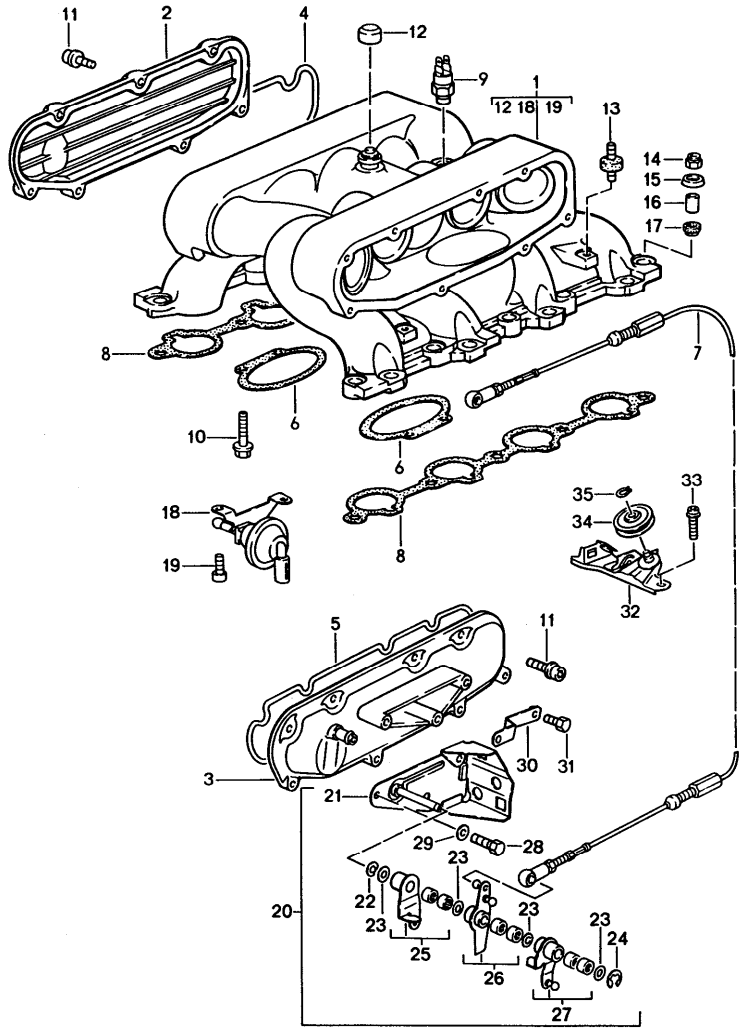

Pos		Teilenummer	Benennung	Bemerkung	St	Modellangabe
			LH-Jetronic 2			M28.49/50
1		928 110 228 02	Ansaugverteiler		1	
2		928 110 711 00	Deckel		1	
3		928 110 232 00	Deckel		1	
4	*	928 110 713 01	Dichtung		1	
5	*	928 110 714 01	Dichtung		1	
6	*	928 110 637 02	Dichtung		2	
7		928 110 626 01	Steuerbowdenzug		1	
8	*	928 110 580 02	Dichtung		2	
9		928 606 217 00	Thermoschalter		1	
10		900 074 321 0A	Sechskantschraube M 8 X 40		4	
11		900 067 270 0A	Zylinderschraube M 6 X 25		16	
12		928 110 430 01	Verschlusskappe		1	
13		931 110 191 00	Gummimetallpuffer		4	
14		900 910 022 02	Sicherungsmutter		10	
15		928 110 693 00	Druckscheibe		10	
16		928 110 698 01	Distanzhülse		10	
17	*	928 110 694 01	Druckring		10	
18		928 110 160 00	Unterdruckdose		1	
19		900 067 269 0A	Zylinderschraube M 6 X 16		2	
20		928 110 627 02	Konsole		1	
21		928 110 677 02	Konsole		1	
22		928 110 741 01	Federscheibe		1	
24		900 116 005 02	Sicherungsscheibe		1	
25		928 110 696 00	Umlenkhebel		1	
26		928 110 695 00	Betätigungshebel		1	
27		928 110 697 00	Umlenkhebel		1	

Pos	Teilenummer	Benennung	Bemerkung	St	Modellangabe
28	900 075 128 02	Schraube M 8 X 20		3	
29	900 031 025 0A	Scheibe 8,4		3	
30	928 110 670 00	Halter		1	
31	999 072 005 09	Sechskantschraube		1	
32	928 110 640 02	Konsole	-	1	
33	900 067 271 09	Kombischraube M 8 X 20 Z 1		2	
34	928 110 642 01	Umlenkrolle		1	
35	N 012 408 2	Sicherungsring 8 X 0,8		1	

Modell	Jahr	HG	UG	Bildtafel	Einschränkung	UPD	10:37	31.01.2008	PORSCHE PET PORSCHE
928	1995	1	07	107-10		222			

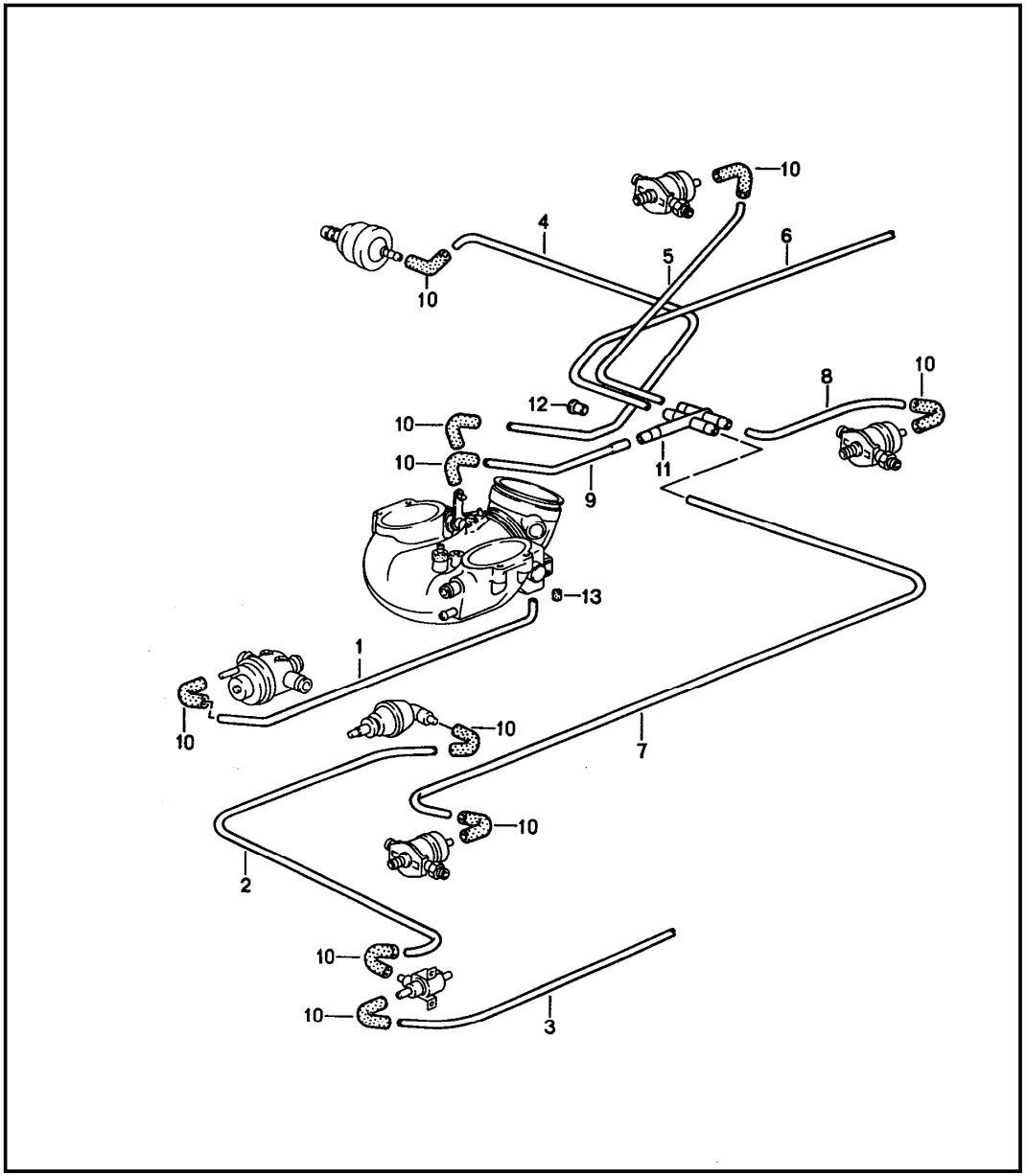

Pos	Teilenummer	Benennung	Bemerkung	St	Modellangabe
		LH-Jetronic 3			M28.49/50
-	N 020 139 1	Schlauch 4 X 1		*	
		500 MM		1	
		300 MM		1	
		800 MM		1	
		720 MM		1	
		220 MM		1	
		450 MM	AUT.	1	M28.50
		605 MM		1	
		220 MM		1	
9	928 110 014 01	Rohrleitung		1	
10	928 574 717 02	Formschlauch		X	
11	928 110 441 03	Verteilerstück		1	M28.49
(11)	928 110 441 02	Verteilerstück	AUT.	1	M28.50
12	900 312 012 02	Verschlussstopfen		1	
13	930 110 292 00	Verschlussstopfen		X	

Modell	Jahr	HG	UG	Bildtafel	Einschränkung	UPD	10:37	31.01.2008	PORSCHE PET PORSCHE
928	1995	1	07	107-15		222			

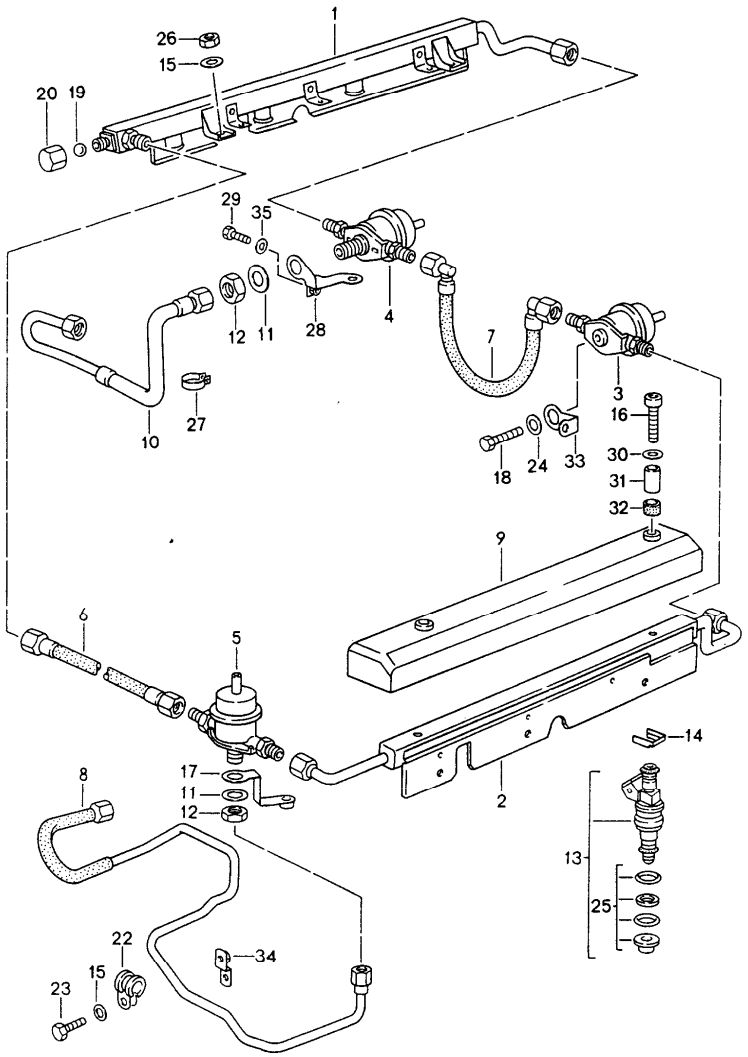

Pos	Teilenummer	Benennung	Bemerkung	St	Modellangabe
		LH-Jetronic 4			M28.49/50
1	928 110 080 17	Verteilereinspritzrohr	/R	1	
2	928 110 079 17	Verteilereinspritzrohr	/L	1	
3	930 110 602 01	Druckdämpfer		1	
4	928 110 198 04	Druckregler		1	
5	928 110 202 01	Membrandämpfer		1	
6	928 110 269 01	Kraftstoffschlauch		1	
7	928 110 271 02	Kraftstoffschlauch		1	
8	928 110 367 15	Kraftstoffleitung Zulaufleitung		1	
9	928 110 017 00	Abdeckung	/L	1	
(9)	928 110 018 00	Abdeckung	/R	1	
10	928 110 359 08	Kraftstoffleitung Rücklauf		1	
11	900 025 020 02	Scheibe A 17		2	
12	900 034 013 02	Sechskantmutter M 16 X 1,5		2	
13	928 606 119 02	Einspritzventil		8	
14	930 110 388 00	Halteklammer		8	
15	N 011 524 7	Scheibe A 6,4		5	
16	900 067 117 0A	Innensechskantschraube M 6 X 16		4	
17	928 110 525 04	Halter		1	
18	N 010 237 6	Sechskantschraube M 8 X 12		1	
19	900 108 022 00	Kugel 9 MM		1	
20	928 110 475 01	Hutmutter M 12 X 1,5		1	
21	999 512 160 02	Schlauchschelle S 13/9		2	

Pos	Teilenummer	Benennung	Bemerkung	St	Modellangabe
22	999 511 116 02	Befestigungsschelle		1	
23	999 072 005 09	Sechskantschraube M 6 X 12		1	
24	944 110 312 00	Scheibe		1	
25	* 928 110 904 00	Satz Dichtungen für Einspritzventil		8	
26	900 076 010 02	Sechskantmutter M 6		4	
27	999 511 191 02	Rohrschelle 8 / 12		1	
28	928 110 145 04	Halter		1	
29	900 075 361 02	Sechskantschraube M 5 X 12		1	
30	900 151 006 0A	Unterlegscheibe B 6,4		4	
31	928 110 765 00	Führungshülse		4	
32	999 702 153 40	Gummitülle		4	
33	928 110 525 08	Halter		1	
34	928 110 278 01	Halter		1	
35	N 011 556 2	Scheibe A 5,3		1	

Pos	Teilenummer	Benennung	Bemerkung	St	Modellangabe

Modell	Jahr	HG	UG	Bildtafel	Einschränkung	UPD	10:38	31.01.2008	PET
928	1995	1	08	108-00		222			

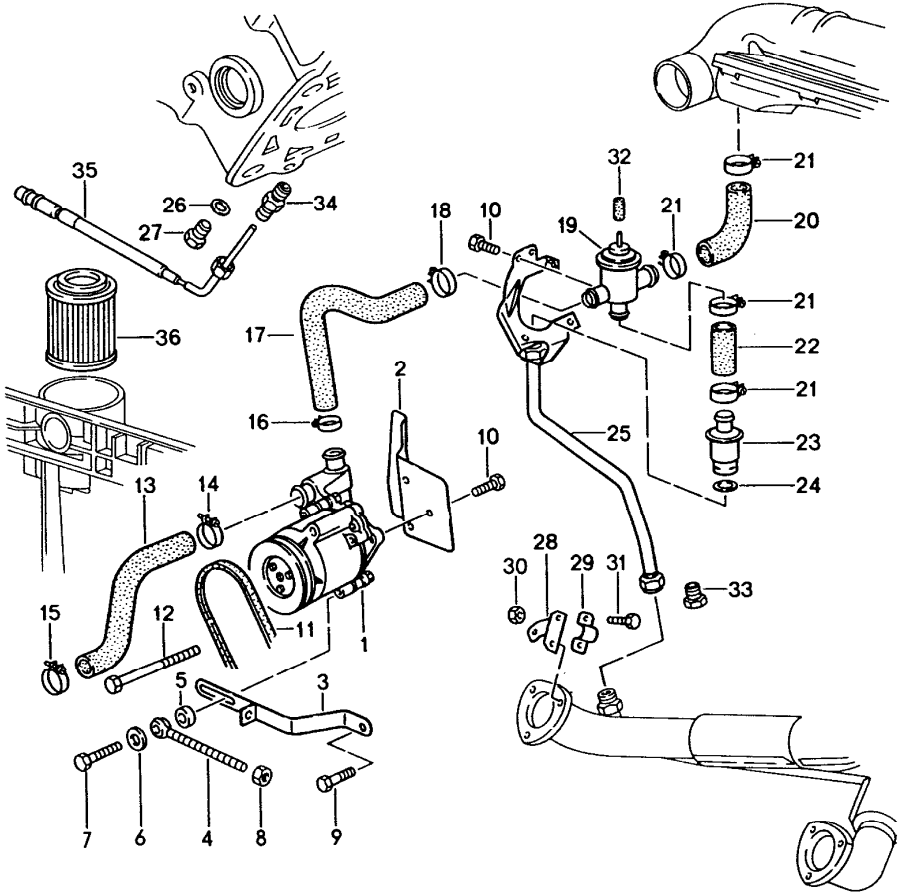

Pos	Teilenummer	Benennung	Bemerkung	St	Modellangabe
		Lufteinblasung für Fahrzeuge mit Katalysator			M28.49/50
1	928 113 017 00	Luftpumpe		1	
2	928 113 125 05	Abdeckblech		1	
3	928 113 113 10	Strebe		1	
4	999 460 002 02	Augenschraube		1	
5	999 025 075 02	Unterlegscheibe 8,5 X 19 X 6		1	
6	900 025 007 02	Scheibe A 8,4		2	
7	N 010 340 6	Sechskantschraube M 8 X 40		1	
8	900 076 025 02	Sechskantmutter M 8		1	
9	900 075 079 02	Sechskantschraube M 8 X 22		1	
10	900 075 357 02	Kombischraube M 6 X 12		5	
11	999 192 306 50	Schmalkeilriemen 12,5 X 925		1	
12	900 074 049 02	Schraube M 8 X 110		1	
13	928 113 155 02	Formschlauch		1	
14	999 512 044 02	Schlauchschelle		1	
15	999 512 358 02	Schlauchschelle		1	
16	999 512 038 02	Schlauchschelle		1	
17	928 113 139 10	Formschlauch		1	
18	999 512 552 00	Schlauchschelle		1	
19	930 113 147 01	Abblas-Umschaltventil		1	
20	928 113 159 03	Formschlauch		1	
21	999 512 237 02	Schlauchschelle		4	
22	928 113 140 07	Formschlauch		1	
23	911 113 115 01	Rückschlagventil		1	

Pos	Teilenummer	Benennung	Bemerkung	St	Modellangabe
24	900 123 060 30	Dichtring A 24 X 29		1	
25	928 113 146 04	Rohrleitung		1	
26	900 123 043 30	Dichtring A 12 X 15,5		8	
27	900 124 008 02	Verschlussschraube M 12 X 1,5		8	
28	928 113 215 02	Halter		1	
29	999 512 329 02	Schelle		1	
30	N 011 005 14	Sechskantmutter M 5		2	
31	N 010 205 6	Sechskantschraube M 5 X 10		2	
32	911 110 297 00	Verschlussstopfen		1	M 900
33	928 113 216 00	Verschlussschraube		1	M 900
34	928 606 255 00	Reduzierstück		2	
35	928 606 155 02	Temperaturfühler Zyl. 3 und Zyl. 7		2	
36	928 113 445 00	Luftfilterpatrone		1	

Pos	Teilenummer	Benennung	Bemerkung	St	Modellangabe

Modell	Jahr	HG	UG	Bildtafel	Einschränkung	UPD	10:38	31.01.2008	PORSCHE PET PORSCHE
928	1995	1	08	108-05		222			

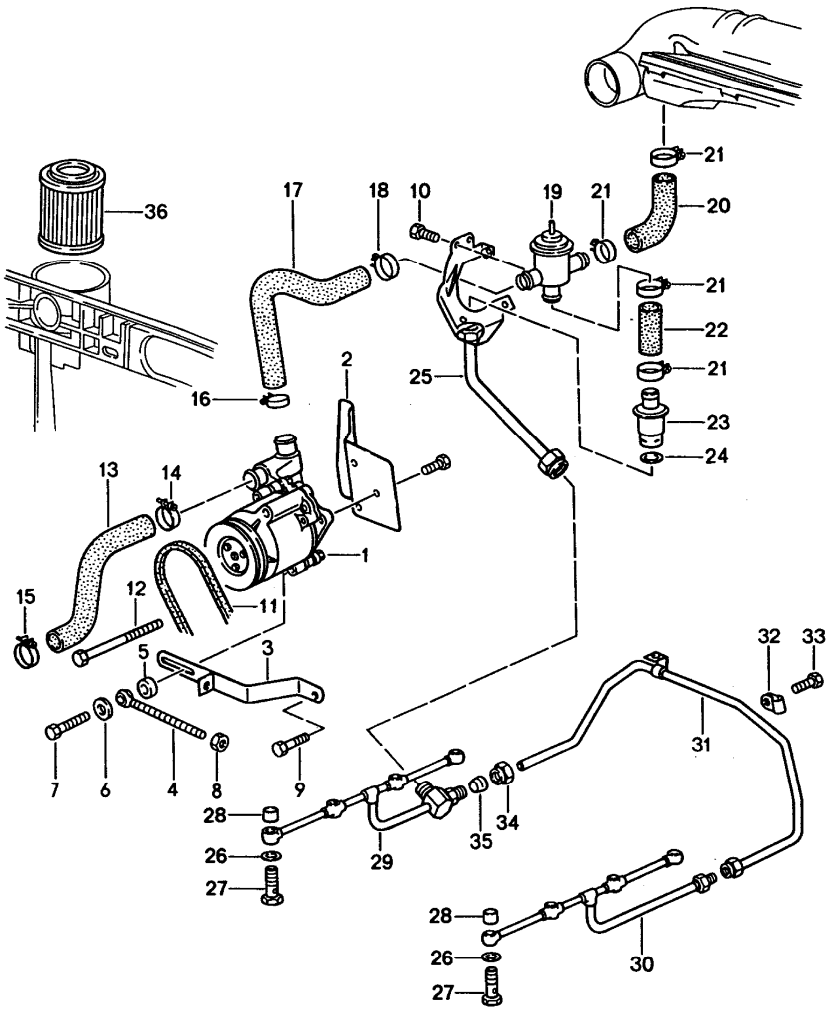

Pos	Teilenummer	Benennung	Bemerkung	St	Modellangabe
		Lufteinblasung für Fahrzeuge ohne Katalysator			M28.49/50
1	928 113 017 00	Luftpumpe		1	
2	928 113 125 05	Abdeckblech		1	
3	928 113 113 10	Strebe		1	
4	999 460 002 02	Augenschraube		1	
5	999 025 075 02	Unterlegscheibe 8,5 X 19 X 6		1	
6	900 025 007 02	Scheibe A 8,4		2	
7	N 010 340 6	Sechskantschraube M 8 X 40		1	
8	900 076 025 02	Sechskantmutter M 8		1	
9	900 075 079 02	Sechskantschraube M 8 X 22		1	
10	900 075 357 02	Kombischraube M 6 X 12		5	
11	999 192 306 50	Schmalkeilriemen 12,5 X 925		1	
12	900 074 049 02	Schraube M 8 X 110		1	
13	928 113 155 02	Formschlauch		1	
14	999 512 044 02	Schlauchschelle		1	
15	999 512 358 02	Schlauchschelle		1	
16	999 512 038 02	Schlauchschelle		1	
17	928 113 139 10	Formschlauch		1	
18	999 512 552 00	Schlauchschelle		1	
19	930 113 147 01	Abblas-Umschaltventil		1	
20	928 113 159 03	Formschlauch		1	
21	999 512 237 02	Schlauchschelle		4	
22	928 113 140 07	Formschlauch		1	
23	911 113 115 01	Rückschlagventil		1	

Pos	Teilenummer	Benennung	Bemerkung	St	Modellangabe	Pos	Teilenummer	Benennung	Bemerkung	St	Modellangabe
24	900 123 060 30	Dichtring A 24 X 29		1							
25	928 113 146 05	Rohrleitung		1							
26	900 123 043 30	Dichtring A 12 X 15,5		X							
27	999 134 039 02	Hohlschraube		X							
28	999 209 003 30	Hülse 12,2 X 18		X							
29	928 113 123 01	Verteilerleitung Zyl. 1 - 4		1							
30	928 113 123 02	Verteilerleitung Zyl. 5 - 8		1							
31	928 113 135 05	Verbindungsleitung		1							
32	999 511 171 02	Rohrschelle		1							
33	900 075 358 02	Sechskantschraube M 8 X 20		1							
34	900 104 020 02	Überwurfmutter		1							
35	N 020 823 1	Schneidring		1							
36	928 113 445 00	Luftfilterpatrone		1							

Modell	Jahr	HG	UG	Bildtafel	Einschränkung	UPD	10:38	31.01.2008	PORSCHE PET PORSCHE
928	1995	1	09	109-00		222			

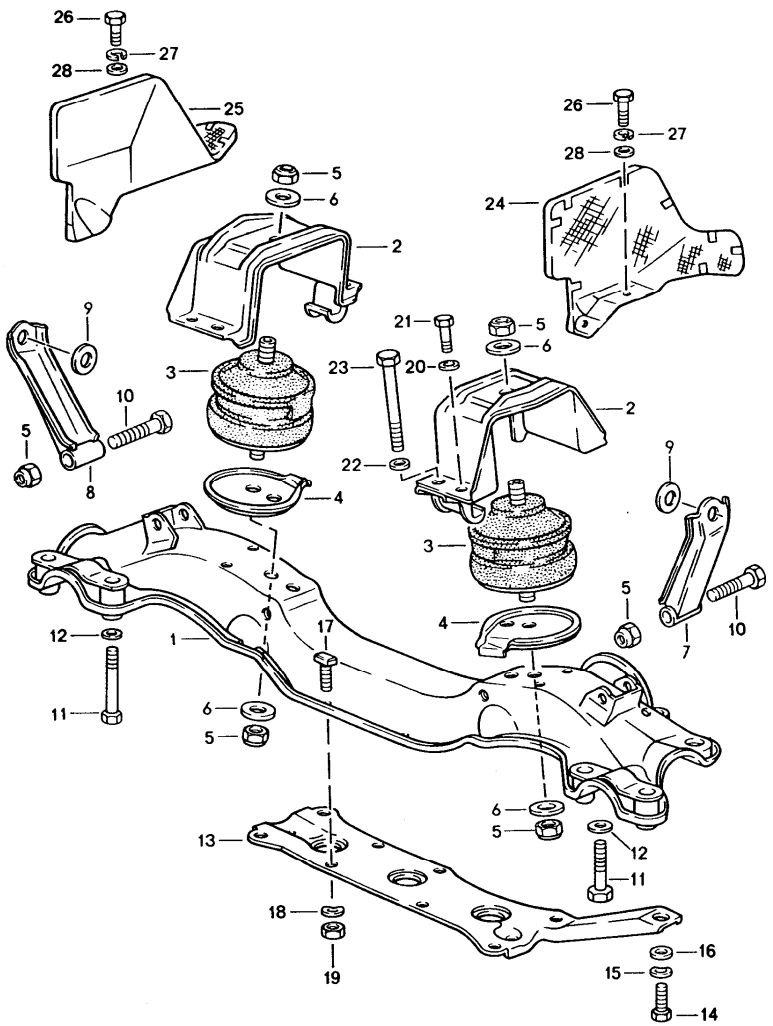

Pos	Teilenummer	Benennung	Bemerkung	St	Modellangabe
		Motoraufhängung			M28.49/50
1	928 375 011 06	Motorträger	/LL	1	
(1)	927 375 011 06	Motorträger	/RL	1	
2	928 375 069 01	Motorlagerbügel		2	
3	928 375 039 00	Hydrolager		2	
4	928 375 371 00	Anschlagteller		2	
5	900 910 046 02	Sicherungsmutter M 12 X 1,5		4	
6	999 025 091 02	Unterlegscheibe		4	
7	928 375 063 00	Stütze	/L	1	
8	928 375 064 00	Stütze	/R	1	
9	928 375 211 00	Scheibe		2	
10	N 010 156 3	Sechskantschraube M 12 X 1,5 X 70		2	
11	N 010 455 3	Schraube M 10 X 55		2	
12	928 375 212 00	Scheibe		2	
13	928 375 019 00	Verstärkungsblech	/LL	1	
(13)	927 375 021 02	Verstärkungsblech	/RL	1	
14	900 075 043 02	Sechskantschraube M 10 X 30	/LL	1	
14	900 075 043 02	Sechskantschraube M 10 X 30	/RL	2	
15	900 025 008 09	Scheibe B 10	/LL	1	
15	900 025 008 09	Scheibe B 10	/RL	2	
16	900 223 011 02	Scheibe B 10,5	/LL	1	
16	900 223 011 02	Scheibe B 10,5	/RL	2	
17	928 375 125 00	Hammerschraube		4	
18	N 012 241 8	Federscheibe B 8		4	

Pos	Teilenummer	Benennung	Bemerkung	St	Modellangabe
19	900 910 022 02	Sicherungsmutter M 8		4	
20	900 025 007 02	Scheibe A 8,4		4	
21	N 010 335 5	Sechskantschraube M 8 X 35		4	
22	052 103 377	Scheibe		4	
23	N 010 482 3	Sechskantschraube M 10 X 105		4	
24	928 375 067 01	Abschirmblech	/L	1	
25	928 375 068 01	Abschirmblech	/R	1	
26	900 075 057 02	Sechskantschraube M 6 X 16		4	
27	N 012 006 4	Federring B 6		4	
28	900 223 003 02	Scheibe 6,4		4	

Pos	Teilenummer	Benennung	Bemerkung	St	Modellangabe

Modell	Jahr	HG	UG	Bildtafel	Einschränkung	UPD	10:38	31.01.2008
928	1995	1	98	198-00R		222		

Pos	Teilenummer	Benennung	Bemerkung	St	Modellangabe
		Reparatursätze			**M28.49/50**
>>	>>928 100 901 04	**Dichtungssatz Motor bestehend aus:**		1	
-	900 123 118 30	**Dichtring A 22 X 27**		1	
-	999 113 275 40	**Wellendichtring A 20 X 30 X 7**		1	
-	900 123 007 30	**Dichtring A 14 X 18**		1	
-	900 123 149 70	**Dichtring A 22 X 29**		1	
-	900 123 115 30	**Dichtring A 8 X 11,5**		1	
-	900 123 055 30	**Dichtring A 12 X 16**		1	
-	900 123 060 30	**Dichtring A 24 X 29**		2	
-	900 123 143 70	**Dichtring A 48 X 55**		1	
-	928 101 207 00	**Ölwannendichtung**		1	
-	928 104 367 05	**Zylinderkopfdichtung Zyl. 1 - 4**		1	
-	928 104 368 05	**Zylinderkopfdichtung Zyl. 5 - 8**		1	
-	928 106 134 05	**Dichtung**		1	
-	928 106 227 00	**Dichtung**		2	
-	928 107 136 04	**Dichtring**		1	
-	928 107 307 00	**Dichtung D 3**		1	
-	999 701 846 40	**O-Ring**		1	
-	944 111 205 00	**Dichtring**		8	
-	928 606 213 03	**Dichtung**		1	
-	928 110 132 00	**Schlauch**		1	
-	999 113 264 40	**Radialdichtring 90 X 110 X 12**		1	
-	928 603 135 03	**Dichtring**		1	

Modell	Jahr	HG	UG	Bildtafel	Einschränkung	UPD	10:38	31.01.2008
928	1995	1	98	198-00R		222		

Pos	Teilenummer	Benennung	Bemerkung	St	Modellangabe
-	999 113 263 40	Wellendichtring 60 X 85 X 10		1	
-	999 113 282 40	Wellendichtring		2	
-	999 701 633 40	O-Ring 98 X 3		1	
-	928 107 169 01	Dichtung		1	
-	999 701 627 40	O-Ring 53 X 7		1	
-	999 701 632 40	O-Ring 65 X 5		1	
-	N 043 811 1	Dichtring C 38 X 44		2	
-	928 105 215 00	Deckel		6	
-	928 106 167 01	Dichtung		2	
-	900 123 050 30	Dichtring		6	
-	928 104 447 09	Dichtung		2	
-	928 104 443 08	Dichtring		8	
-	900 174 044 40	Runddichtring		1	
-	928 105 262 00	Stift		5	
-	928 110 713 01	Dichtung		1	
-	928 110 714 01	Dichtung		1	
-	928 110 637 04	Dichtung		2	
-	928 110 580 02	Dichtung		2	
-	928 110 694 01	Druckring		10	
-	900 123 144 30	Dichtring		12	
-	928 105 611 05	Dichtung		1	
-	000 043 204 45	Hülse		2	
>>	>>928 104 903 02	Dichtungssatz Zylinderkopf bestehend aus:		1	M28.49/50
-	928 104 367 05	Zylinderkopfdichtung		1	
-	928 104 368 05	Zylinderkopfdichtung		1	
-	928 104 601 07	Ventilschaftabdichtung		32	
-	928 105 215 00	Deckel		2	

Modell	Jahr	HG	UG	Bildtafel	Einschränkung	UPD	10:38	31.01.2008
928	1995	1	98	198-00R		222		

Pos	Teilenummer	Benennung	Bemerkung	St	Modellangabe
-	928 105 205 00	Halter		2	
-	900 123 050 30	Dichtring		8	
-	999 113 282 40	Wellendichtring		2	
-	944 111 205 00	Dichtring		8	
-	928 110 580 02	Dichtung		2	
-	900 123 144 30	Dichtring		12	
-	928 104 443 08	Dichtring		8	
-	928 104 447 09	Dichtung		2	
-	928 106 227 00	Dichtung		2	
-	000 043 204 45	Hülse		5	
>>	>>928 104 903 03	Dichtungssatz Zylinderkopf für bearbeitete Zylinderköpfe bestehend aus:		1	
-	928 104 367 11	Zylinderkopfdichtung		1	
-	928 104 368 11	Zylinderkopfdichtung		1	
-	928 105 215 00	Deckel		2	
-	928 105 205 00	Halter		2	
-	900 123 050 30	Dichtring		8	
-	999 113 282 40	Wellendichtring		2	
-	944 111 205 00	Dichtring		8	
-	928 110 580 02	Dichtung		2	
-	900 123 144 30	Dichtring		12	
-	928 104 443 08	Dichtring		8	
-	928 104 447 09	Dichtung		2	
-	928 106 227 00	Dichtung		2	
-	000 043 204 45	Hülse		5	
>>	>>928 101 901 07	Satz Kurbelwellenlager 1 Satz bestehend aus:		1	M28.49/50
-	928 101 115 02	Hauptlagerhälfte		3	
	002	Gelb			

Modell	Jahr	HG	UG	Bildtafel	Einschränkung	UPD	10:38	31.01.2008
928	1995	1	98	198-00R		222		

Pos	Teilenummer	Benennung	Bemerkung	St	Modellangabe
-	928 101 115 03	Hauptlagerhälfte		3	
	002	Gelb			
-	928 101 142 03	Passlager		2	
	002	Gelb			
-	928 101 117 08	Hauptlagerbuchse I		1	
>>	>>928 101 901 57	Satz Kurbelwellenlager 1 Satz Untermass 0,25 mm bestehend aus:		1	M28.49/50
-	928 101 115 50	Hauptlagerhälfte		3	
-	928 101 115 51	Hauptlagerhälfte		3	
-	928 101 142 54	Passlager		2	
-	928 101 117 58	Hauptlagerbuchse I		1	
>>	>>928 101 901 67	Satz Kurbelwellenlager 1 Satz Untermass 0,50 mm bestehend aus:		1	M28.49/50
-	928 101 115 60	Hauptlagerhälfte		3	
-	928 101 115 61	Hauptlagerhälfte		3	
-	928 101 142 64	Passlager		2	
-	928 101 117 68	Hauptlagerbuchse I		1	
>>	>>928 100 931 09	Wartungssatz für periodischer Pflegedienst bestehend aus:		1	M28.49/50
-	928 107 201 05	Ölfilter		1	
-	900 123 011 30	Dichtring		1	
-	928 110 185 03	Luftfiltereinsatz für Fahrzeuge mit M 150 mitverwenden:		1	
-	999 170 189 90	Zündkerze WR 7 DTC		8	
>>	>>928 100 931 10	Wartungssatz für periodischer Pflegedienst bestehend aus:		1	M28.49/50
-	999 170 189 90	Zündkerze		8	

Modell	Jahr	HG	UG	Bildtafel	Einschränkung	UPD	10:38	31.01.2008
928	1995	1	98	198-00R		222		

Pos	Teilenummer	Benennung	Bemerkung	St	Modellangabe
-	928 107 201 05	Ölfilter		1	
-	900 123 011 30	Dichtring		1	
-	928 110 185 03	Luftfiltereinsatz		1	
-	928 113 445 00	Luftfilterpatrone		1	
>>	>>928 103 906 18	Satz Kolbenringe 100,00 MM		X	M28.49/50
>>	>>928 103 906 19	Satz Kolbenringe 100,50 MM		X	M28.49/50
>>	>>000 043 202 61	Nachrüstung FUER AU		1	M28.49/50 (D)

Modell	Jahr	HG	UG	Bildtafel	Einschränkung	UPD	10:38	31.01.2008	PORSCHE PET PORSCHE
928	1995	2	01	201-00		222			

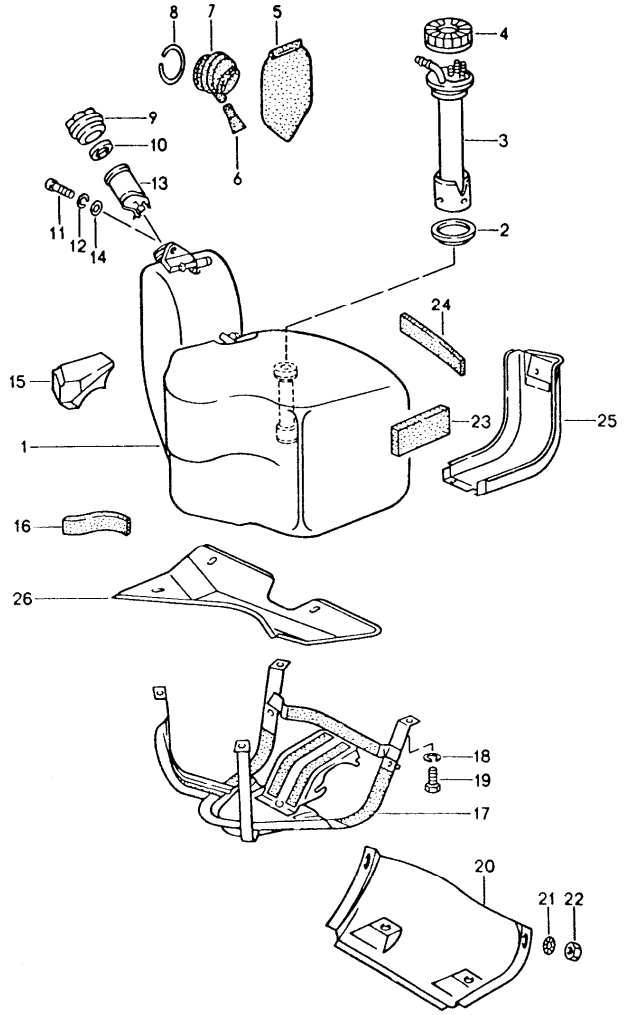

Pos	Teilenummer	Benennung	Bemerkung	St	Modellangabe
		Kraftstoffbehälter			
1	928 201 003 08	Kraftstoffbehälter mitverwenden: POS.13 für (USA)(CDN) M 298/ 299		1	
2	928 201 327 02	Dichtung		1	
3	928 641 030 02	Vorratgeber Kraftstoffbehälter		1	
4	113 201 375	Überwurfmutter		1	
	01C	Schwarz			
5	928 201 057 02	Schutzlappen		1	
6	928 201 255 02	Ablauftülle		1	
7	928 201 333 02	Tülle		1	
8	900 906 046 00	Aussenring		1	
9	928 201 901 03	Tankverschluss mit bestimmter Schliessung Schliessungsnummer Angeben		1	
(9)	928 201 903 02	Tankverschluss ohne bestimmte Schliessung		1	
10	928 201 275 03	Dichtring		1	
11	N 014 707 2	Zylinderschraube M 8 X 15		1	
12	900 142 002 01	Federring A 8		1	
13	928 201 027 03	Einsatz		1	
14	900 025 007 02	Scheibe A 8,4		1	
15	928 201 107 02	Unterlage		1	
-	999 911 227 40	Unterlageband 210 MM		* 1	
17	928 201 313 06	Tankabdeckung		1	
18	900 027 015 02	Federring B 8		X	

Pos	Teilenummer	Benennung	Bemerkung	St	Modellangabe
19	N 010 246 4	Sechskantschraube M 8 X 45		X	
20	928 201 145 03	Deckel		1	
21	N 042 121 3	Zahnscheibe A 6,4		2	
22	900 076 010 02	Sechskantmutter M 6		4	
23	928 201 345 02	Distanzstück		1	
24	999 911 227 40	Unterlageband 290 MM		* 1	
25	928 201 373 03	Abdeckung		1	
26	928 201 059 03	Abdeckung		1	

Pos	Teilenummer	Benennung	Bemerkung	St	Modellangabe

Modell	Jahr	HG	UG	Bildtafel	Einschränkung	UPD	10:39	31.01.2008	PORSCHE PET PORSCHE
928	1995	2	01	201-05		222			

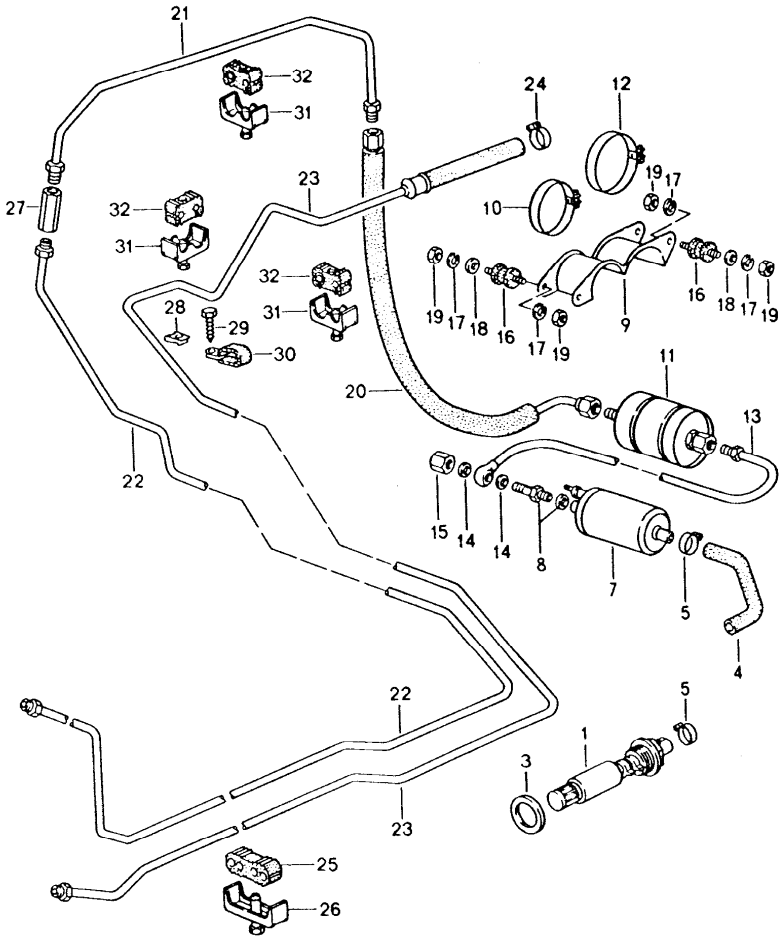

Pos	Teilenummer	Benennung	Bemerkung	St	Modellangabe
		Kraftstoffanlage			
1	928 608 013 00	Intankpumpe		1	
3	928 201 187 02	Dichtring		1	
4	928 356 550 04	Kraftstoffschlauch		1	
5	999 512 346 00	Schlauchschelle A 20/9		2	
7	928 608 104 03	Kraftstoffpumpe		1	
8	893 906 093	Rückhalteventil		1	
9	928 356 151 01	Halter		1	
10	999 512 394 00	Schlauchschelle		1	
11	928 110 253 04	Kraftstoffilter		1	(AG) (SA)
11	928 110 253 06	Kraftstoffilter		1	
12	999 512 276 02	Spannschelle		1	
13	928 356 063 10	Kraftstoffleitung		1	
14	900 123 005 20	Dichtring A 12 X 16		2	
15	928 110 475 01	Hutmutter		1	
16	944 610 115 00	Gummi-Metallager		6	
17	N 012 006 4	Federring B 6		12	
18	N 011 666 7	Scheibe B 6,4		9	
19	900 076 010 02	Sechskantmutter M 6		12	
20	928 356 053 01	Kraftstoffleitung		1	
20	928 356 053 01	Kraftstoffleitung		1	
21	928 356 057 00	Kraftstoffleitung		1	
22	928 356 029 10	Kraftstoffleitung zum Motorraum		1	
23	928 356 031 05	Kraftstoffleitung Rücklauf zum Tank		1	
24	N 023 569 2	Schlauchschelle AR 16/9		1	

Pos	Teilenummer	Benennung	Bemerkung	St	Modellangabe
25	928 356 551 01	Gummilager		6	
26	928 356 553 00	Lagerbügel		5	
27	477 209 169	Verbindungsstück		1	
28	999 591 487 02	Blechmutter		1	
29	900 187 115 02	Kombischraube			
30	999 511 085 02	Befestigungsschelle		1	
31	928 356 555 00	Befestigungsschelle		X	
32	928 356 525 01	Gummilager		X	

Pos	Teilenummer	Benennung	Bemerkung	St	Modellangabe

Modell	Jahr	HG	UG	Bildtafel	Einschränkung	UPD	10:39	31.01.2008
928	1995	2	01	201-10		222		

PORSCHE PET PORSCHE

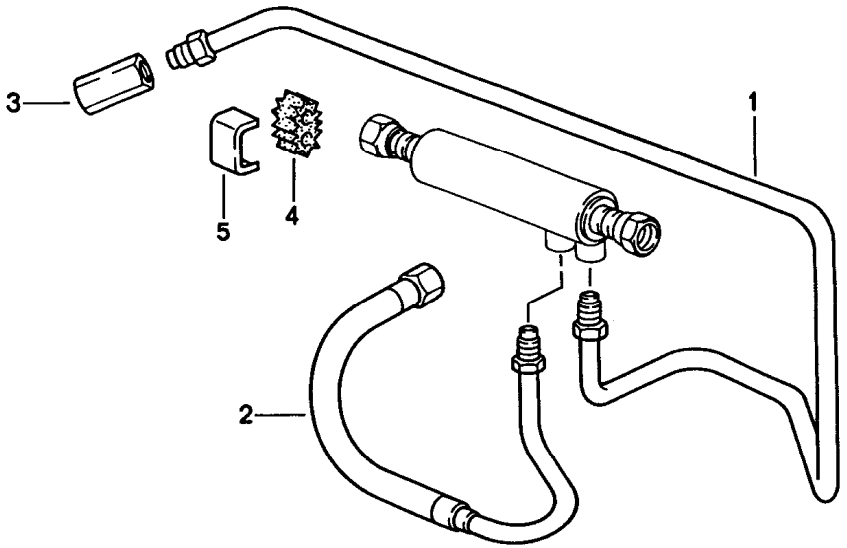

Pos	Teilenummer	Benennung	Bemerkung	St	Modellangabe
		Kraftstoffkühlung			
1	928 356 185 03	Rücklaufleitung		1	
2	928 356 081 04	Kraftstoffzulaufleitung		1	
3	477 209 169	Verbindungsstück		1	
4	928 356 525 00	Gummilager		2	
5	928 356 527 00	Lagerbügel		2	

Modell	Jahr	HG	UG	Bildtafel	Einschränkung	UPD	10:51	31.01.2008
928	1995	2	01	201-15		222		

PORSCHE PET PORSCHE

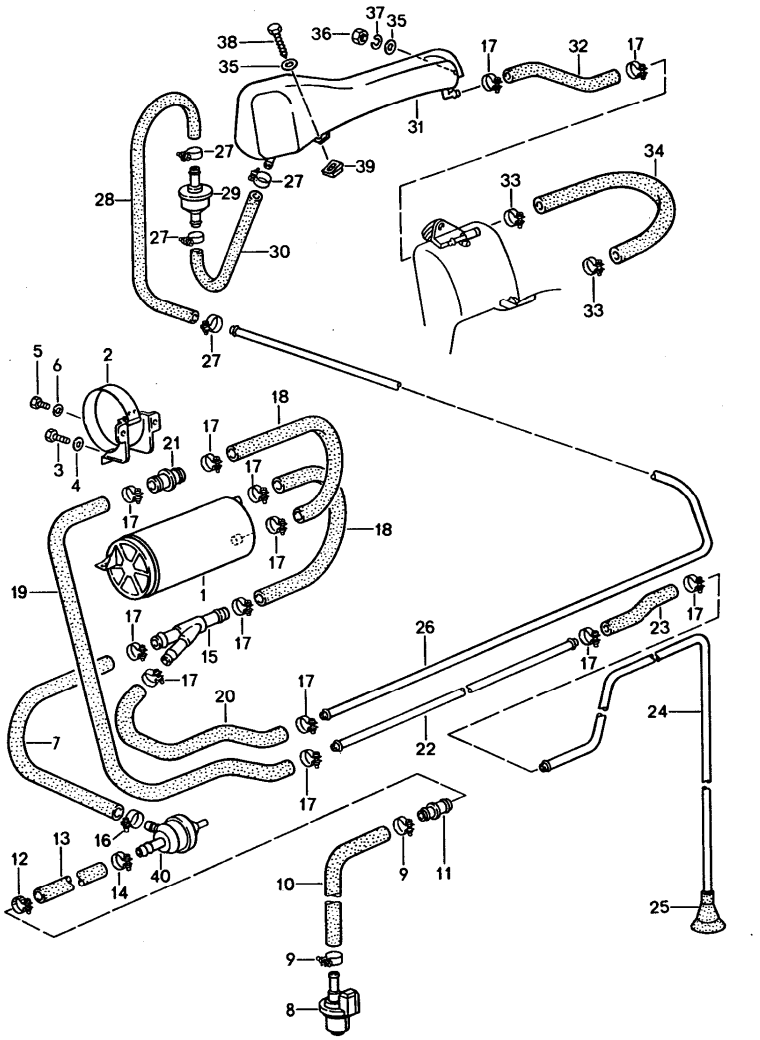

Pos	Teilenummer	Benennung	Bemerkung	St	Modellangabe
		Tankentlüftung			
1	993 201 221 01	Aktivkohlebehälter		1	
2	928 201 015 02	Konsole		1	
3	900 075 014 02	Sechskantschraube M 6 X 18		1	
4	803 817 121	Scheibe B 6,4		1	
5	900 075 260 02	Sechskantschraube M 6 X 16		1	
6	N 011 524 7	Scheibe B 6,4		1	
-	999 181 168 50	Schlauch 12 X 18,5 250 MM		*	
8	944 605 240 01	Entlüftungsventil		1	
9	999 512 055 02	Schlauchschelle		2	
10	999 181 419 50	Schlauch		1	
11	999 137 058 40	Reduzierstutzen		1	
12	N 023 577 2	Schlauchschelle		1	
13	928 110 652 01	Formschlauch		1	
14	999 512 554 00	Schlauchschelle		2	
15	928 201 219 02	Verbindungsstück		1	
16	900 272 003 02	Schlauchschelle		2	
17	N 023 569 2	Schlauchschelle		X	
18	477 201 747 C	Schlauch		2	
19	900 180 031 50	Schlauch		1	
-	999 181 716 50	Schlauch 9,5 X 15,5 530 MM		* 1	
21	930 110 267 00	Schlauchverbindungsstutzen		1	
22	928 201 353 06	Spülluftleitung vorn		1	

Modell	Jahr	HG	UG	Bildtafel	Einschränkung	UPD	10:51	31.01.2008	PORSCHE PET PORSCHE
928	1995	2	01	201-15		222			

Pos	Teilenummer	Benennung	Bemerkung	St	Modellangabe
-	999 181 716 50	Schlauch 9,5 X 15,5 170 MM		* 1	
24	928 201 355 06	Spülluftleitung hinten		1	
25	928 201 195 02	Endstück		1	
26	928 201 341 08	Entlüftungsleitung		1	
27	999 512 554 00	Schlauchschelle		4	
28	928 201 368 00	Schlauch		1	
29	928 201 083 02	Absperrventil		1	
30	928 201 368 01	Schlauch		1	
31	928 201 013 07	Ausgleichbehälter		1	
-	999 181 716 50	Schlauch 9,5 X 15,5 250 MM		* 1	
33	N 023 565 3	Schlauchschelle		2	
34	928 201 194 03	Schlauch		1	
35	N 011 524 7	Scheibe A 6,4		2	
36	900 076 010 02	Sechskantmutter		1	
37	N 012 006 4	Federring		1	
38	N 013 892 4	Blechschraube		1	
39	999 507 003 02	Blechmutter		1	
40	928 110 429 08	Unterdruckventil		1	

Pos	Teilenummer	Benennung	Bemerkung	St	Modellangabe

Modell	Jahr	HG	UG	Bildtafel	Einschränkung	UPD	10:51	31.01.2008
928	1995	2	02	202-00		222		

PORSCHE PET PORSCHE

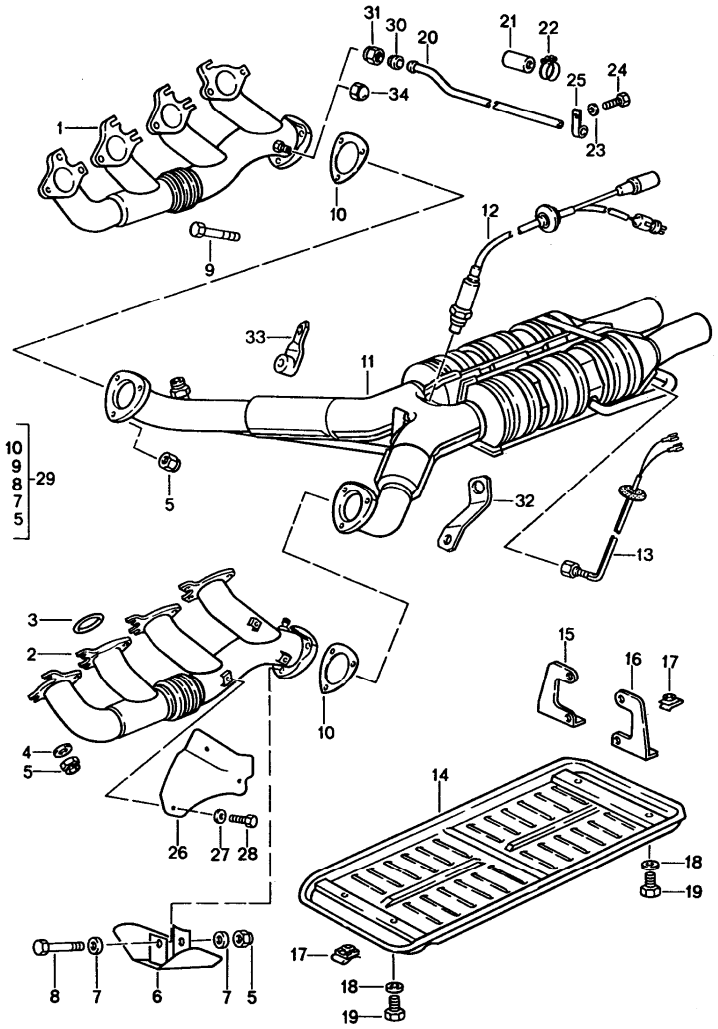

Pos	Teilenummer	Benennung	Bemerkung	St	Modellangabe
		Abgasanlage Katalysator			
1	928 111 145 07	Abgaskrümmer Zyl. 1 - 4		1	
(1)	927 111 145 02	Abgaskrümmer Zyl. 1 - 4	/RL	1	
2	928 111 146 07	Abgaskrümmer Zyl. 5 - 8		1	
(2)	927 111 146 00	Abgaskrümmer Zyl. 5 - 8	/RL	1	
3	944 111 205 00	Dichtring		8	
4	928 111 181 00	Scheibe		16	
5	999 084 052 02	Sicherungsmutter M 8		22	
6	928 111 067 01	Abschirmplatte		1	M28.49/50
7	999 025 078 02	Scheibe 8,4 X 17 X 1,5		2	M28.49/50
8	900 074 283 02	Sechskantschraube M 8 X 45		1	M28.49/50
9	900 074 287 02	Sechskantschraube M 8 X 35		5	M28.49/50
9	900 074 287 02	Sechskantschraube M 8 X 35		6	M28.50
10	928 111 127 02	Dichtung asbestfrei		2	
11	928 113 214 03	Katalysator		1	M28.50(J)
11	928 113 219 04	Katalysator		1	
12	928 606 128 01	Lambdasonde beheizt		1	
13	928 606 145 00	Temperaturfühler		2	M28.50(J)
14	928 113 161 03	Katalysatorabdeckung		1	M28.50(J)
15	928 113 148 00	Haltewinkel	/R	1	M28.50(J)
16	928 113 163 00	Haltewinkel	/L	1	M28.50(J)
17	999 507 003 02	Blechmutter		4	M28.50(J)

Pos	Teilenummer	Benennung	Bemerkung	St	Modellangabe
18	N 011 524 7	Scheibe A 6,4		4	M28.50(J)
19	900 187 015 02	Blechschraube B 6,3 X 13		4	M28.50(J)
21	035 133 335 B	Kappe		2	
22	999 512 160 02	Schlauchschelle S 13/9		2	
23	N 011 524 7	Scheibe A 6,4		2	
24	999 072 005 09	Sechskantschraube M 6 X 12		2	
25	928 111 158 00	Haltebügel		2	
(25)	928 111 158 01	Rohrschelle		2	
26	928 111 103 01	Abschirmplatte		1	
27	900 025 045 02	Unterlegscheibe 6,4		3	
28	900 075 312 02	Sechskantschraube M 6 X 12		3	
29	928 111 901 00	Satz Befestigungsteile		1	
30	900 102 009 00	Schneidring		2	
31	N 021 022 2	Überwurfmutter		2	
32	928 111 162 00	Stütze	/R	1	
33	928 111 161 01	Stütze mitverwenden:	/L	1	
33A	928 111 163 00	Abstandhülse		1	
34	930 113 153 00	Verschlusskappe mitverwenden: für Abgaskrümmer		2	

Pos	Teilenummer	Benennung	Bemerkung	St	Modellangabe

Modell	Jahr	HG	UG	Bildtafel	Einschränkung	UPD	10:51	31.01.2008
928	1995	2	02	202-05		222		

PORSCHE PET PORSCHE

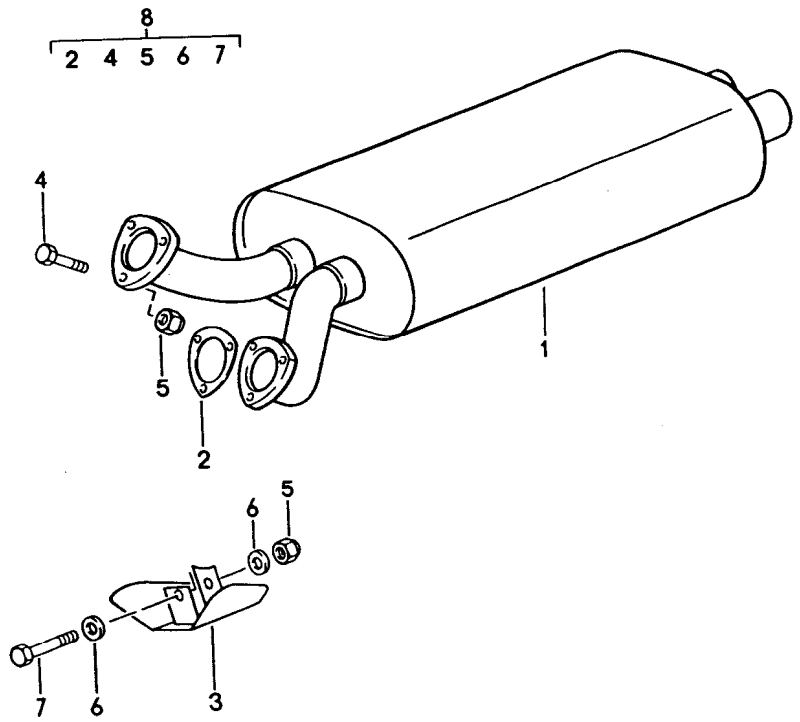

Pos	Teilenummer	Benennung	Bemerkung	St	Modellangabe
		Abgasanlage Vorschalldämpfer			
1	928 111 096 03	Vorschalldämpfer		1	
2	928 111 127 02	Dichtung asbestfrei		2	
3	928 111 067 01	Abschirmplatte		1	
4	900 074 287 02	Sechskantschraube M 8 X 35		5	M28.49/50
4	900 074 287 02	Sechskantschraube M 8 X 35	AUT.	6	M28.50
5	999 084 052 02	Sicherungsmutter M 8		6	
6	999 025 078 02	Scheibe 8,4 X 17 X 1,5		2	
7	900 074 283 02	Sechskantschraube M 8 X 45		1	M28.49
8	928 111 901 00	Satz Befestigungsteile		1	

Modell	Jahr	HG	UG	Bildtafel	Einschränkung	UPD	10:51	31.01.2008	PORSCHE PET PORSCHE
928	1995	2	02	202-10		222			

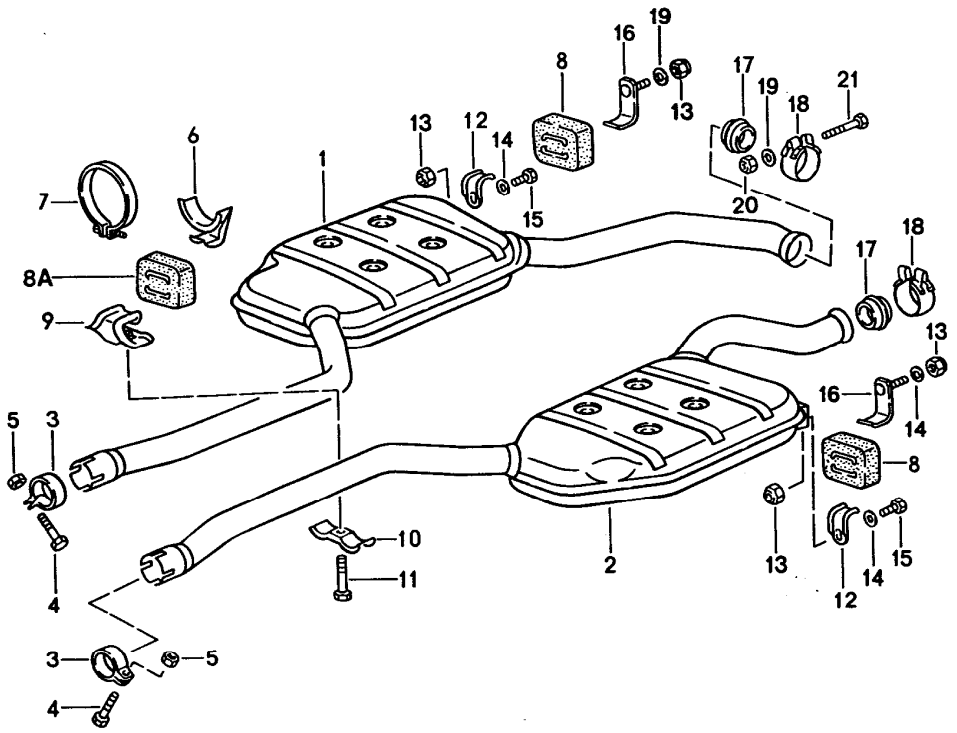

Pos	Teilenummer	Benennung	Bemerkung	St	Modellangabe
		Abgasanlage Zwischenschalldämpfer			
1	928 111 094 04	Zwischenschalldämpfer	/R	1	
2	928 111 093 04	Zwischenschalldämpfer	/L	1	
3	928 111 424 00	Rohrschelle		2	
4	900 155 036 02	Sechskantschraube M 10 X 50		2	
5	999 084 047 02	Sicherungsmutter M 10		2	
6	928 111 278 00	Haken		1	
7	999 512 325 02	Spannschelle		1	
8	928 111 259 02	Gummilager		4	
8A	928 111 259 02	Gummilager		1	
9	928 111 287 00	Halter		1	
10	928 111 288 00	Halter		1	
11	900 155 036 02	Sechskantschraube M 10 X 50		1	
12	928 111 264 01	Haken		6	
13	900 910 022 02	Sicherungsmutter		4	
14	900 025 007 02	Scheibe		4	
15	900 075 366 02	Sechskantschraube M 8 X 16		2	
16	928 111 260 00	Haken		2	
17	928 111 246 05	Dichtring		2	
18	928 111 427 00	Rohrschelle		2	
19	999 025 078 02	Scheibe		2	
20	999 084 052 02	Sicherungsmutter		2	
21	900 074 304 02	Sechskantschraube M 8 X 60		2	

Modell	Jahr	HG	UG	Bildtafel	Einschränkung	UPD	10:51	31.01.2008
928	1995	2	02	202-15		222		

PORSCHE PET PORSCHE

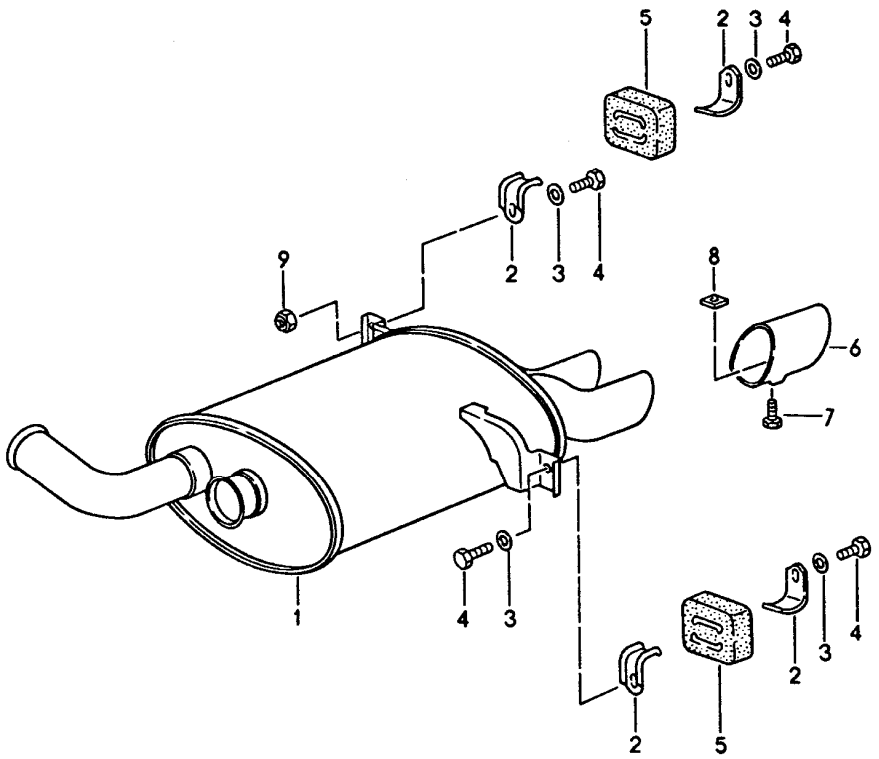

Pos	Teilenummer	Benennung	Bemerkung	St	Modellangabe
		Abgasanlage Hauptschalldämpfer			
1	928 111 097 04	Hauptschalldämpfer		1	
1	928 111 097 04	Hauptschalldämpfer		1	CH
2	928 111 264 01	Haken		4	
3	900 025 007 02	Scheibe		4	
4	900 075 087 02	Sechskantschraube		4	
5	928 111 259 02	Gummilager		2	
6	928 111 271 03	Blende		2	
7	N 010 225 4	Sechskantschraube M 5 X 8		2	
8	900 198 001 02	Vierkantmutter M 5		2	
9	900 910 022 02	Sicherungsmutter		X	

Modell	Jahr	HG	UG	Bildtafel	Einschränkung	UPD	10:52	31.01.2008
928	1995	2	98	298-00R		222		

Pos	Teilenummer	Benennung	Bemerkung	St	Modellangabe
		Reparatursätze			M28.49/50
>>	>>928 113 911 00	**Umrüstsatz zum nachträglichen Einbau Katalysator s. Technische Information GR.2 NR. 3/3A/3B/87 bestehend aus:**		1	
-	000 043 078 00	**Einbauanleitung**		1	
-	928 113 219 01	**Katalysator**		1	
-	928 111 424 00	**Rohrschelle**		2	
-	900 155 036 02	**Sechskantschraube**		2	
-	999 084 047 02	**Sicherungsmutter**		2	
-	928 606 128 01	**Lambdasonde**		1	
-	928 607 433 00	**Codierstecker**		1	
-	928 607 434 00	**Codierstecker**		1	
-	900 124 008 02	**Verschlussschraube**		8	
-	900 123 043 30	**Dichtring**		8	
-	928 113 146 04	**Rohrleitung**		1	
-	900 123 060 30	**Dichtring**		1	
-	928 113 215 02	**Halter**		1	
-	999 512 329 02	**Schelle**		1	
-	N 010 205 6	**Sechskantschraube**		2	
-	N 011 005 14	**Sechskantmutter**		2	
-	928 006 117 03	**Klebeschild**		1	
-	911 701 241 00	**Klebeschild**		1	
-	944 701 201 03	**Klebeschild**		1	
-	928 201 027 03	**Einsatz**		1	
-	900 312 012 02	**Verschlussstopfen**		1	
-	928 111 127 02	**Dichtung**		2	
-	900 074 287 02	**Sechskantschraube**		6	
-	900 074 283 02	**Sechskantschraube**		1	
-	999 025 078 02	**Scheibe**		2	

Modell	Jahr	HG	UG	Bildtafel	Einschränkung	UPD	10:52	31.01.2008
928	1995	2	98	298-00R		222		

Pos	Teilenummer	Benennung	Bemerkung	St	Modellangabe
-	999 084 052 02	Sicherungsmutter		6	
-	928 504 091 00	Abstrahlblech		1	
-	960 307 917 00	Schlauchschutzhülle		2	
-	928 307 190 00	Abstandstück		1	
>>	>>928 111 901 00	Satz Befestigungsteile für Vorschalldämpfer Katalysator bestehend aus:		1	
-	928 111 127 02	Dichtung		2	
-	900 074 287 02	Sechskantschraube		6	
-	900 074 283 02	Sechskantschraube		1	
-	999 025 078 02	Scheibe		2	
-	999 084 052 02	Sicherungsmutter		6	

Modell	Jahr	HG	UG	Bildtafel	Einschränkung	UPD	10:52	31.01.2008
928	1995	3	01	301-00		222		

PORSCHE PET PORSCHE

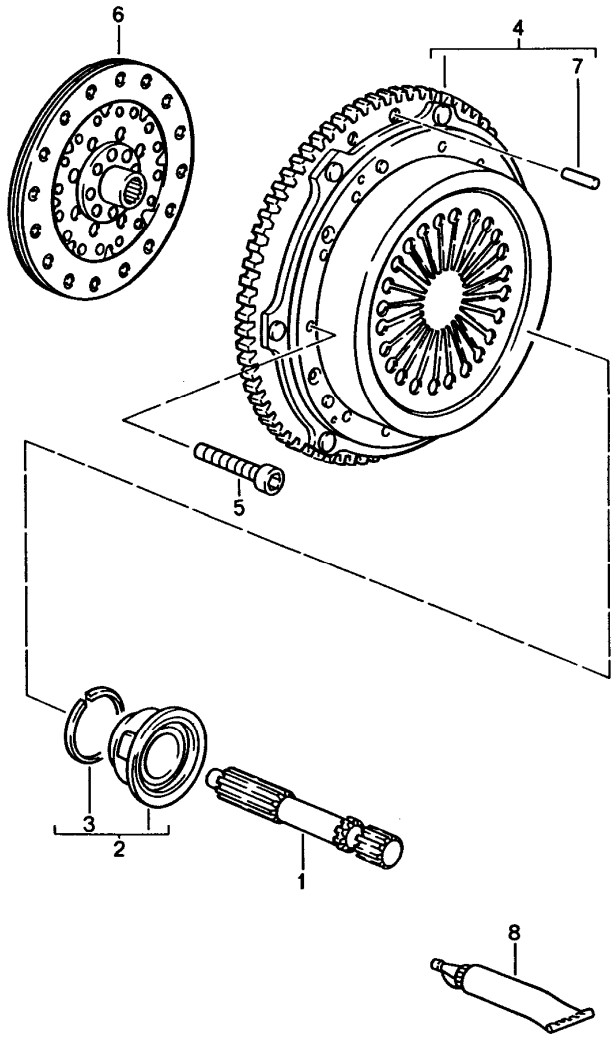

Pos	Teilenummer	Benennung	Bemerkung	St	Modellangabe
		Schaltgetriebe Kupplung			G28.57
1	928 421 235 16	Zentralwelle		1	
2	A 928 116 085 08	Ausrücklager		1	
2	928 116 085 08	Ausrücklager		1	
3	999 152 068 01	Sprengring		1	
4	928 116 004 16	Druckplatte		1	
5	900 067 284 02	Zylinderschraube M 8 X 53		9	
6	928 116 013 23	Mitnehmerscheibe		1	
8	000 043 024 00	Höchstdruckfett		X	

Modell	Jahr	HG	UG	Bildtafel	Einschränkung	UPD	10:52	31.01.2008	PORSCHE PET PORSCHE
928	1995	3	01	301-05		222			

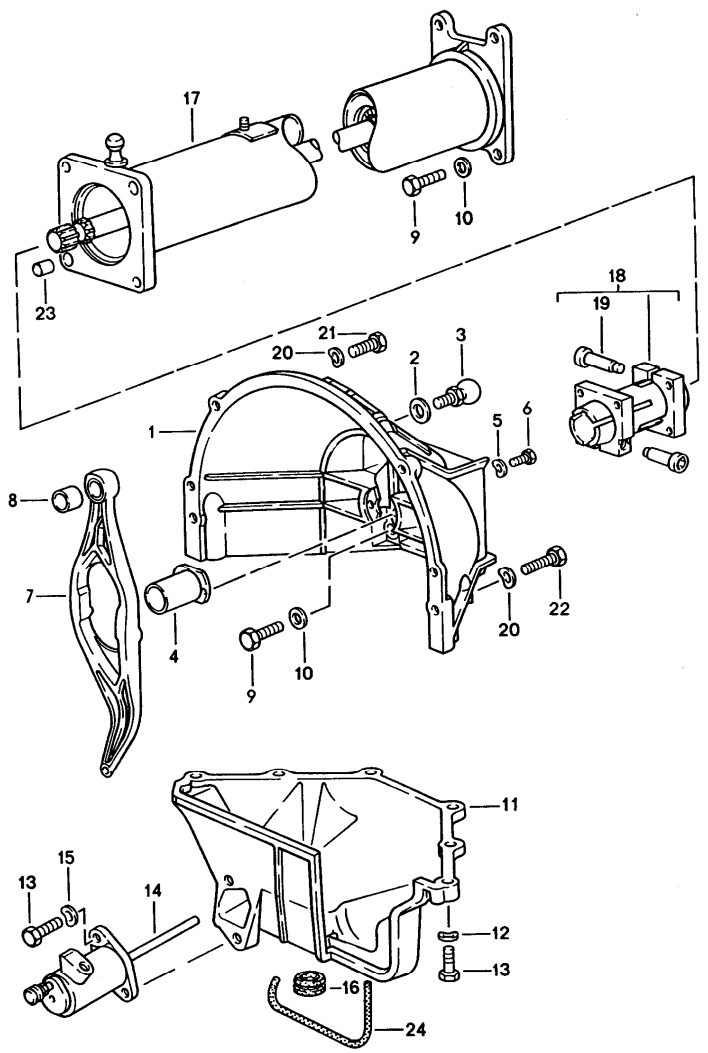

Pos	Teilenummer	Benennung	Bemerkung	St	Modellangabe
		Schaltgetriebe Zentralrohr			G28.57
1	928 116 402 01	Kupplungsgehäuse		1	
2	900 025 007 02	Scheibe A 8,4		1	
3	928 116 075 01	Kugelzapfen 8 MM $		1	
4	928 116 087 16	Führungsrohr		1	
5	N 011 524 7	Scheibe A 6,4		2	
6	900 075 057 02	Sechskantschraube M 6 X 16		2	
7	928 116 832 08	Ausrückhebel	-93	1	
8	928 116 145 03	Kugelschale		1	
9	N 010 445 2	Sechskantschraube M 10 X 45		8	
10	900 025 008 09	Scheibe A 10,5		8	
11	928 116 412 03	Deckel Kupplungsgehäuse		1	
11	928 116 412 03	Deckel Kupplungsgehäuse		1	
12	N 012 241 8	Federscheibe B 8		6	
13	900 075 099 02	Sechskantschraube M 8 X 30		8	
14	928 116 237 22	Kupplungsnehmerzylinder		1	
15	900 027 015 02	Federring B 8		2	
16	928 116 425 00	Kappe		3	
17	928 421 012 26	Zentralrohr einbaufertig		1	
18	922 421 051 02	Klemmhülse		1	
19	931 421 240 00	Klemmschraube		2	
20	N 011 531 14	Unterlegscheibe B 12		2	

Pos	Teilenummer	Benennung	Bemerkung	St	Modellangabe
21	N 010 142 2	Sechskantschraube M 12 X 1,5 X 50		2	
22	N 010 156 3	Sechskantschraube M 12 X 1,5 X 70		1	
(22)	900 082 020 09	Sechskantschraube		1	
23	900 197 042 01	Spannstift 10 X 12		2	
24	928 116 427 02	Dichtleiste		1	

Modell	Jahr	HG	UG	Bildtafel	Einschränkung	UPD	10:52	31.01.2008
928	1995	3	02	302-00		222		

PORSCHE PET PORSCHE

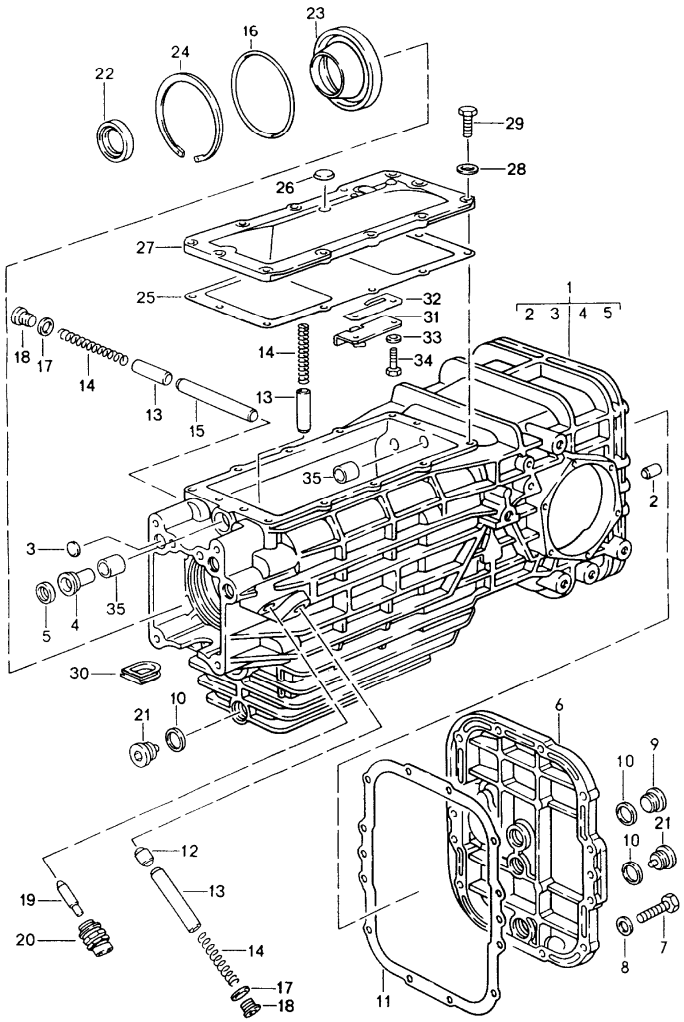

Pos	Teilenummer	Benennung	Bemerkung	St	Modellangabe
		Schaltgetriebe Ersatzgetriebe Getriebegehäuse			G28.57
-	> 928 300 030 57	Ersatzgetriebe komplett Porsche Sperrdifferential		1	
1	928 301 012 04	Getriebegehäuse		1	
2	900 012 086 00	Zylinderstift 6 X 18		2	
3	900 040 013 02	Verschlussscheibe		3	
4	928 301 502 03	Führungsbuchse		1	
5	* 928 303 120 01	Wellendichtring		1	
6	928 301 306 04	Gehäusedeckel hinten		1	
7	900 075 099 02	Sechskantschraube M 8 X 30		12	
8	900 025 007 02	Scheibe A 8,4		12	
9	900 219 001 30	Verschlussschraube		1	
10	900 123 118 30	Dichtring A 22 X 27		3	
11	* 928 301 395 03	Dichtung		1	
12	928 303 231 24	Sperrstück		1	
13	928 303 234 00	Sperrbüchse		3	
14	928 303 235 24	Druckfeder		3	
15	928 303 232 00	Sperrstück		1	
16	* 999 701 904 40	O-Ring		1	
17	900 123 043 30	Dichtring		2	
18	900 219 006 02	Verschlussschraube		2	
19	928 606 241 02	Stössel		1	
20	914 613 541 02	Rückfahrlichtschalter		1	
21	999 063 008 02	Verschlussschraube		2	
22	* 928 302 167 03	Wellendichtring		1	

Pos	Teilenummer	Benennung	Bemerkung	St	Modellangabe
23	928 302 175 12	Lagerdeckel		1	
24	N 101 003 1	Sicherungsring		1	
25	* 928 301 393 07	Dichtung		1	
26	900 036 042 02	Verschlussdeckel		1	
27	928 301 303 11	Deckel		1	
28	N 011 524 7	Scheibe A 6,4		12	
29	900 075 016 02	Sechskantschraube M 6 X 22		12	
30	928 301 171 00	Kappe		1	
31	928 303 025 05	Rückwärtsgangsperre		1	
32	928 303 287 01	Blattfeder		1	
33	N 012 226 5	Federscheibe B 6		2	
34	900 075 057 02	Sechskantschraube M 6 X 16		2	
35	999 203 003 00	Lagerbuchse		2	

Modell	Jahr	HG	UG	Bildtafel	Einschränkung	UPD	10:52	31.01.2008	PORSCHE PET PORSCHE
928	1995	3	03	303-00		222			

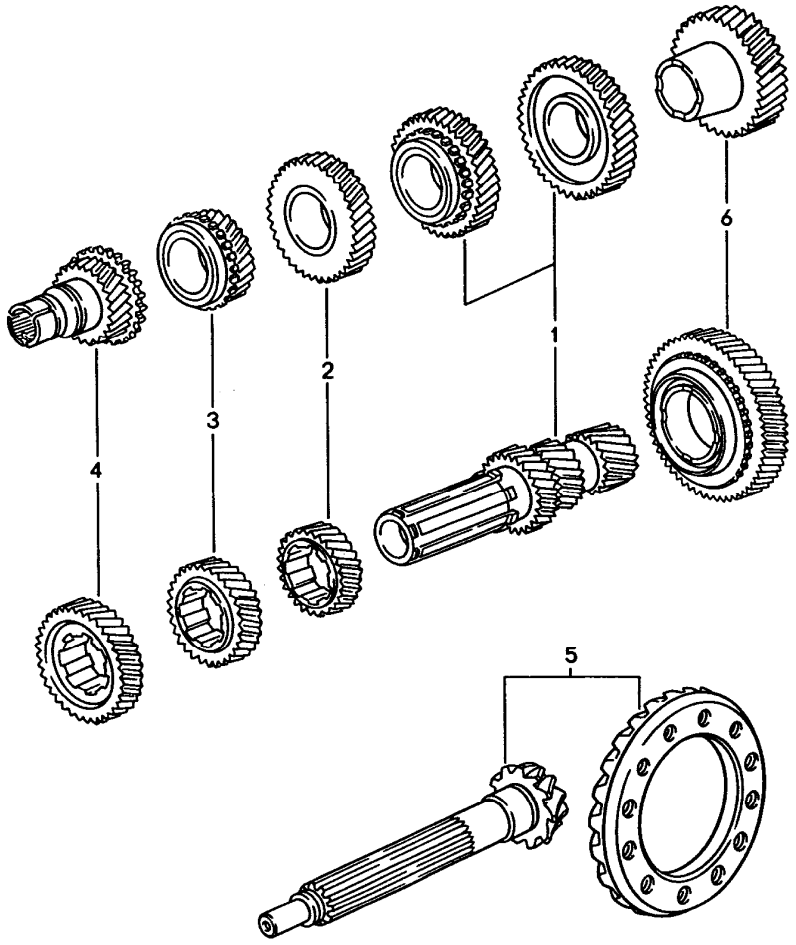

Pos	Teilenummer	Benennung	Bemerkung	St	Modellangabe
		Schaltgetriebe Radsätze			G28.57
1	928 302 901 18	Radsatz 1./2. Gang Z = 17:44 Z = 22:38 mitverwenden: 999.152.087.01 928.302.278.00		1	
2	928 302 903 18	Radpaar 3. Gang Z = 26:32		1	
3	928 302 904 19	Radpaar 4. Gang Z = 29:27		1	
4	928 302 905 34	Radsatz 5. Gang Z = 24:35		1	
5	928 302 911 68	Triebsatz Z = 11:30		1	
6	928 302 907 03	Radsatz Rückwärtsgang		1	

Modell	Jahr	HG	UG	Bildtafel	Einschränkung	UPD	10:53	31.01.2008
928	1995	3	03	303-05		222		

PORSCHE PET PORSCHE

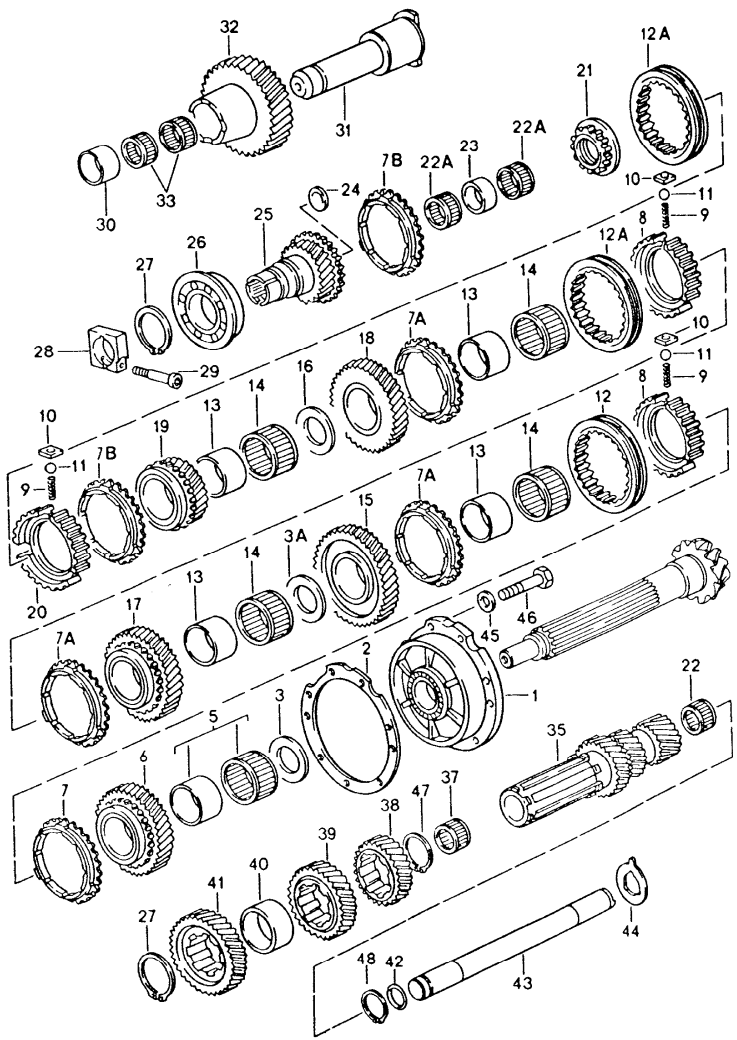

Pos	Teilenummer	Benennung	Bemerkung	St	Modellangabe
		Schaltgetriebe Räder und Wellen			G28.57
1	928 302 063 34	Lagerbuchse		1	
2	928 302 298 10	Einstellscheibe 0,10 MM		X	
(2)	928 302 298 11	Einstellscheibe 0,15 MM		X	
(2)	928 302 298 12	Einstellscheibe 0,20 MM		X	
(2)	928 302 298 13	Einstellscheibe 0,50 MM		X	
3	928 302 267 10	Ausgleichscheibe 2,20 MM		1	
(3)	928 302 267 11	Ausgleichscheibe 2,30 MM		X	
(3)	928 302 267 12	Ausgleichscheibe 2,40 MM		X	
(3)	928 302 267 13	Ausgleichscheibe 2,50 MM		X	
(3)	928 302 267 14	Ausgleichscheibe 2,60 MM		X	
(3)	928 302 267 15	Ausgleichscheibe 2,70 MM		X	
(3)	928 302 267 16	Ausgleichscheibe 2,80 MM		X	
(3)	928 302 267 17	Ausgleichscheibe 2,90 MM		X	
(3)	928 302 267 18	Ausgleichscheibe 3,00 MM		X	
(3)	928 302 267 19	Ausgleichscheibe 3,10 MM		X	
(3)	928 302 267 21	Ausgleichscheibe 3,20 MM		X	
(3)	928 302 267 22	Ausgleichscheibe 3,30 MM		X	
3A	928 302 267 13	Ausgleichscheibe 2,50 MM		1	
5	999 201 223 01	Nadelkäfig		1	

Pos	Teilenummer	Benennung	Bemerkung	St	Modellangabe
6	-	Losrad Rückwärtsgang			
7	928 304 211 02	Synchronring		1	
7A	928 304 211 12	Synchronring		3	
7B	928 304 211 05	Synchronring		2	
8	928 304 221 04	Führungsmuffe 1. Gang 2. Gang 3. Gang Rückwärtsgang		2	
9	928 304 261 01	Druckfeder		9	
10	928 304 251 00	Stein		9	
11	N 025 653 2	Kugel		9	
12	928 304 231 02	Schaltmuffe 1. Gang Rückwärtsgang		1	
12A	928 304 231 00	Schaltmuffe 2. Gang 3. Gang 4. Gang 5. Gang		2	
13	928 302 271 01	Innenring		4	
14	999 201 260 00	Nadelkäfig		4	
15	-	Losrad 1. Gang			
16	928 302 267 20	Anlaufscheibe		1	
17	-	Losrad 2. Gang			
18	-	Losrad 3. Gang			
19	-	Losrad 4. Gang			
20	928 304 021 11	Führungsmuffe		1	
20A	928 304 021 11	Führungsmuffe 4. Gang 5. Gang		1	
21	928 302 266 09	Sicherungsmutter		1	

Pos	Teilenummer	Benennung	Bemerkung	St	Modellangabe
22	999 201 400 00	Nadelkäfig		1	
22A	999 201 402 00	Nadelkäfig		2	
23	928 302 165 01	Anlaufring		1	
24	900 040 013 02	Verschlussscheibe		1	
25	-	Antriebswelle			
26	999 052 138 00	Rillenkugellager		1	
27	900 041 047 01	Sicherungsring 55 X 2		2	
28	922 421 239 02	Klemmstück		1	
29	931 421 240 00	Klemmschraube		1	
30	928 302 234 00	Distanzbuchse		1	
31	928 302 229 11	Rücklaufachse		1	
32	-	Rücklaufrad			
33	999 201 227 00	Nadelkäfig		2	
34	928 302 281 03	Anlaufscheibe		1	
35	-	Vorgelegeachse		1	
37	999 201 290 01	Nadellager		1	
38	-	Festrad			
39	-	Festrad			
40	928 302 279 03	Distanzhülse		1	
41	-	Festrad			
42	* 928 302 283 01	Runddichtring		1	
43	928 302 036 02	Vorgelegeachse		1	
44	928 302 281 03	Anlaufscheibe		1	
45	999 523 102 02	Sicherungsscheibe		7	
46	N 010 244 6	Sechskantschraube M 8 X 30		7	
47	999 042 031 01	Sprengring 35 X 1,5		1	
48	N 012 314 1	Sprengring		1	

Modell	Jahr	HG	UG	Bildtafel	Einschränkung	UPD	10:53	31.01.2008
928	1995	3	04	304-00		222		

PORSCHE PET PORSCHE

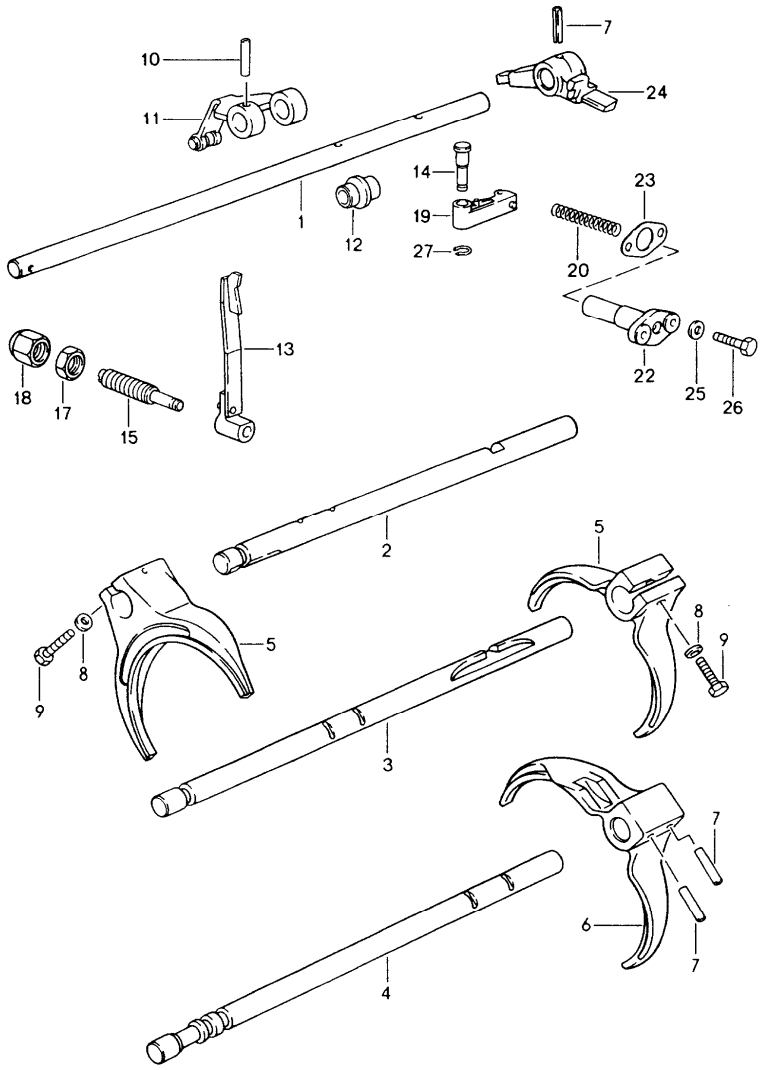

Pos	Teilenummer	Benennung	Bemerkung	St	Modellangabe
		Schaltgetriebe Schaltstangen Schaltgabeln			G28.57
1	928 303 107 30	Innenschaltstange		1	
2	928 303 102 34	Schaltstange 4. Gang 5. Gang		1	
3	928 303 101 28	Schaltstange 2. Gang 3. Gang		1	
4	928 303 105 27	Schaltstange 1. Gang Rückwärtsgang		1	
5	928 303 113 27	Schaltgabel 2. Gang 3. Gang 4. Gang 5. Gang		2	
6	928 303 115 41	Schaltgabel 1. Gang Rückwärtsgang		1	
7	N 013 317 1	Spannstift		3	
8	N 011 525 13	Scheibe A 8,4		2	
9	N 010 359 4	Sechskantschraube M 8 X 40		2	
10	900 309 013 00	Spannstift		1	
11	928 303 032 06	Vorwählhebel		1	
12	928 303 301 04	Schaltnocke		1	
13	928 303 034 09	Feder		1	
14	928 303 306 01	Bolzen		1	
15	928 303 331 04	Gewindebolzen M 14 X 1		1	
16	N 012 410 1	Sicherungsring 10 X 1		1	
17	999 076 032 02	Sechskantmutter M 14 X 1		1	
18	999 070 012 02	Hutmutter M 14 X 1		1	

Pos	Teilenummer	Benennung	Bemerkung	St	Modellangabe	Pos	Teilenummer	Benennung	Bemerkung	St	Modellangabe
19	928 303 031 00	Rollenhebel		1							
20	928 303 309 01	Druckfeder		1							
22	928 303 311 02	Führungshülse		1							
23	* 928 303 313 00	Dichtung		1							
24	928 303 117 08	Schaltfinger		1							
25	N 011 524 7	Scheibe A 6,4		2							
26	900 075 016 02	Sechskantschraube M 6 X 22		2							
-	N 012 439 2	Sicherungsscheibe		1							

Modell	Jahr	HG	UG	Bildtafel	Einschränkung	UPD	10:53	31.01.2008
928	1995	3	05	305-00		222		

PORSCHE PET PORSCHE

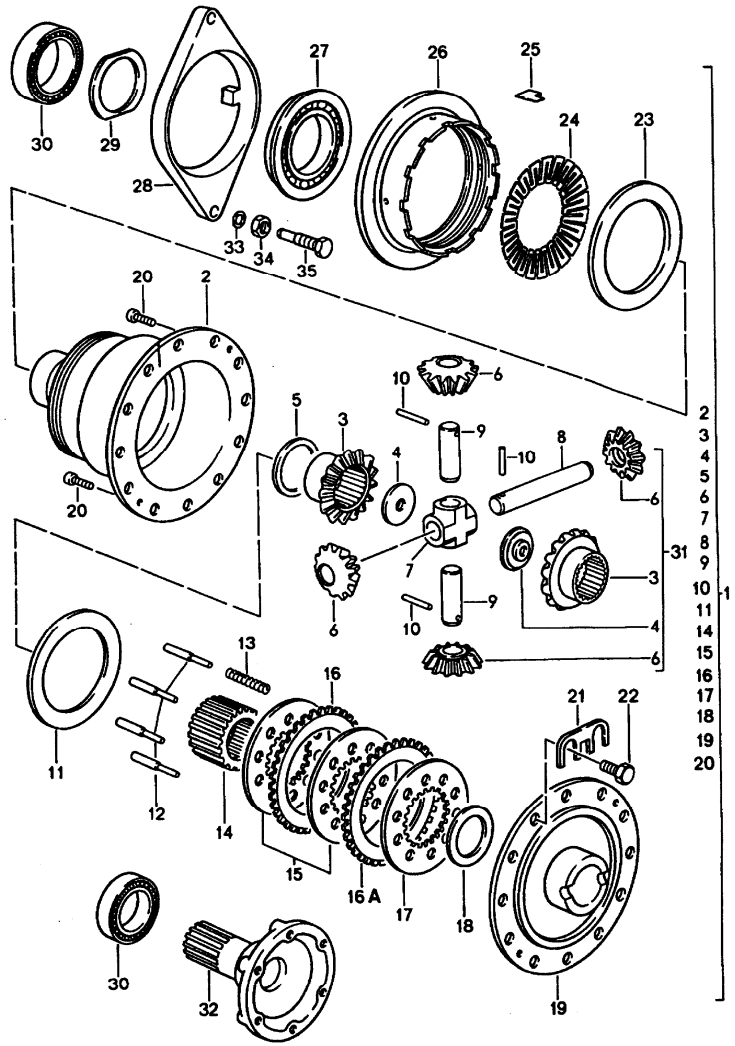

Pos	Teilenummer	Benennung	Bemerkung	St	Modellangabe
		Schaltgetriebe Porsche Sperrdifferential			G28.57
1	928 332 075 03	Sperrdifferential		1	
2	928 332 701 15	Gehäuse		1	
3	* -	Achskegelrad		2	
4	* 943 332 279 02	Mutter		2	
5	928 332 719 00	Anlaufscheibe 1,8 MM		X	
5	928 332 719 01	Anlaufscheibe 1,9 MM		X	
5	928 332 719 02	Anlaufscheibe 2,0 MM		X	
5	928 332 719 03	Anlaufscheibe 2,1 MM		X	
5	928 332 719 04	Anlaufscheibe 2,2 MM		X	
6	* -	Kegelritzel		4	
7	928 332 745 00	Kreuzstück		1	
8	928 332 741 00	Ausgleichgetriebebolzen		1	
9	928 332 743 00	Ausgleichgetriebebolzen		2	
10	900 309 035 00	Spannstift 5 X 40		3	
11	928 332 711 00	Druckring		1	
12	928 332 715 08	Druckstift		4	
13	928 332 716 02	Schraubendruckfeder		4	
14	928 332 748 03	Lamellenträger		1	
15	928 332 728 00	Innenlamelle		5	
16	928 332 726 05	Aussenlamelle 1,5 MM		8	
16A	928 332 726 03	Aussenlamelle 1,1 MM		1	
16A	928 332 726 04	Aussenlamelle 1,3 MM		X	

Modell	Jahr	HG	UG	Bildtafel	Einschränkung	UPD	10:53	31.01.2008	PORSCHE PET PORSCHE
928	1995	3	05	305-00		222			

Pos	Teilenummer	Benennung	Bemerkung	St	Modellangabe
16A	928 332 726 06	Aussenlamelle 1,7 MM		X	
16A	928 332 726 07	Aussenlamelle 1,9 MM		X	
16A	928 332 726 08	Aussenlamelle 2,1 MM		X	
16A	928 332 726 09	Aussenlamelle 2,3 MM		X	
16A	928 332 726 10	Aussenlamelle 2,5 MM		X	
16A	928 332 726 11	Aussenlamelle 2,7 MM		X	
17	928 332 724 00	Innenlamelle		5	
18	928 332 720 50	Anlaufscheibe 1,8 MM		X	
18	928 332 720 51	Anlaufscheibe 1,9 MM		X	
18	928 332 720 52	Anlaufscheibe 2,0 MM		X	
18	928 332 720 53	Anlaufscheibe 2,1 MM		X	
18	928 332 720 54	Anlaufscheibe 2,2 MM		X	
18	928 332 720 55	Anlaufscheibe 2,3 MM		X	
18	928 332 720 56	Anlaufscheibe 2,4 MM		X	
19	928 332 706 10	Gehäusedeckel		1	
20	900 249 008 02	Senkschraube M 6 X 12		2	
21	928 332 285 00	Sicherungsblech		6	
22	928 332 276 03	Sechskantschraube		12	
23	928 332 713 02	Druckring		1	
24	928 332 756 06	Hebelscheibe		1	
25	950 332 753 02	Sicherungsblech		1	
26	928 332 750 04	Stellmutter	92	1	
26	928 332 750 04	Stellmutter	93-	1	
27	928 332 761 04	Einrücklager		1	
28	928 332 771 02	Einrückhebel		1	
29	928 332 718 00	Scheibe		1	
30	999 059 027 00	Kegelrollenlager		2	
31	928 332 907 00	Ausgleichkegelräder 1 Satz		1	
32	928 332 206 20	Gelenkflansch		2	
33	900 123 043 30	Dichtring A 12 X 15,5		1	
34	N 011 020 8	Sechskantmutter		1	
35	928 332 271 05	Sechskantschraube		1	

Modell	Jahr	HG	UG	Bildtafel	Einschränkung	UPD	10:53	31.01.2008
928	1995	3	05	305-05		222		

PORSCHE PET PORSCHE

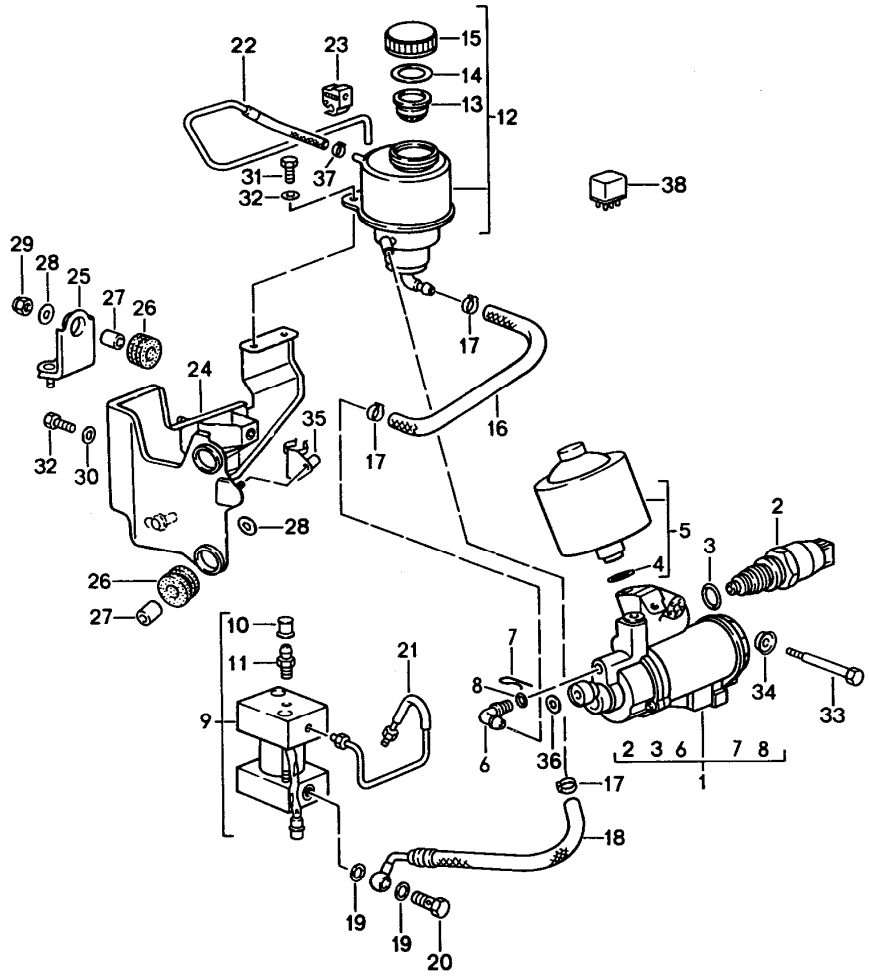

Pos	Teilenummer	Benennung	Bemerkung	St	Modellangabe
		Schaltgetriebe Sperrensteuerung 1			G28.57
1	928 315 906 00	Pumpe		1	
2	964 606 904 00	Druckschalter		1	
3	999 707 094 40	O-Ring 17,3 X 2,4		1	
4	999 707 123 40	O-Ring 11,3 X 2,4		1	
5	928 315 905 00	Druckspeicher		1	
6	999 230 366 40	Kniestück		1	
7	999 021 003 00	Sicherung		1	
8	999 707 075 40	O-Ring		1	
9	928 315 163 00	Ventilträger		1	
10	930 351 919 00	Entlüfterventil		1	
11	930 351 927 00	Staubkappe		1	
(12)	928 315 013 01	Ausgleichbehälter		1	
13	211 611 381 B	Füllsieb		1	
14	901 355 908 00	Dichtung		1	
(15)	928 315 025 00	Verschlussdeckel		1	
16	928 315 801 00	Zulaufleitung		1	
17	999 512 532 00	Klemme		3	
18	928 315 098 01	Schlauchleitung Rücklauf		1	
19	900 123 033 20	Dichtring		2	
20	900 175 002 02	Schraube		1	
21	928 315 091 02	Verbindungsleitung		1	
(22)	928 315 097 02	Entlüftungsleitung		1	
23	999 591 930 40	Halter		1	
24	928 315 043 02	Halter		1	
25	928 315 047 02	Stütze		1	
26	964 356 635 00	Gummilager		3	

Pos	Teilenummer	Benennung	Bemerkung	St	Modellangabe
27	928 355 633 00	Buchse		3	
28	N 011 550 1	Scheibe B 6,5		X	
29	900 910 010 09	Sicherungsmutter M 6		X	
30	N 011 666 7	Scheibe B 6,4		4	
31	900 075 057 02	Sechskantschraube M 6 X 16		2	
32	999 072 005 09	Sechskantschraube M 6 X 12		2	
33	999 074 043 02	Sechskantschraube M 6 X 65		1	
34	999 025 202 02	Scheibe		1	
35	911 612 450 00	Halter		1	
36	900 025 007 02	Scheibe A 8,4		1	
37	999 512 555 00	Klemme 9,8 - 12,3		1	
38	964 615 135 00	Relais für Pumpe		1	
-	A 993 606 153 00	Querbeschleunigungssensor		1	
-	993 606 153 00	Trichter		1	

Pos	Teilenummer	Benennung	Bemerkung	St	Modellangabe

Modell	Jahr	HG	UG	Bildtafel	Einschränkung	UPD	10:53	31.01.2008	PORSCHE PET PORSCHE
928	1995	3	05	305-10		222			

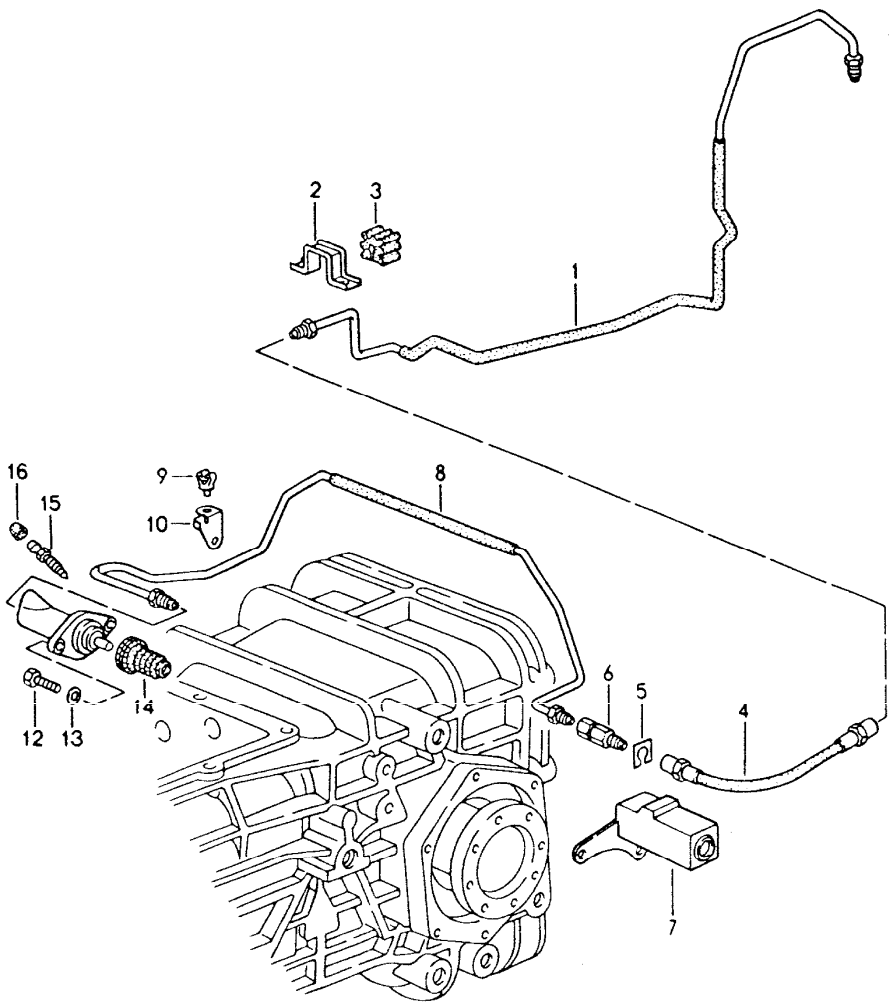

Pos	Teilenummer	Benennung	Bemerkung	St	Modellangabe
		Schaltgetriebe Sperrensteuerung 2			G28.57
1	928 315 095 02	Leitung		1	
2	928 315 807 00	Halter		1	
3	928 315 805 00	Gummilager		1	
4	A 944 355 081 01	Bremsschlauch		1	
4	944 355 081 01	Bremsschlauch		1	
5	999 166 071 01	Halter		1	
6	928 315 211 03	Vordruckventil		1	
7	928 315 187 06	Halter		1	
8	928 315 085 04	Verbindungsleitung		1	
9	999 651 190 40	Kabelschelle		1	
10	928 315 189 02	Halter		1	
11	928 332 775 09	Nehmerzylinder		1	
12	N 010 233 6	Sechskantschraube M 8 X 28		2	
13	900 025 007 02	Scheibe A 8,4		2	
14	* 928 332 051 02	Faltenbalg		1	
15	211 611 477 A	Entlüftungsventil		1	
16	211 611 483	Staubkappe		1	

Modell	Jahr	HG	UG	Bildtafel	Einschränkung	UPD	10:54	31.01.2008
928	1995	3	06	306-00		222		

PORSCHE PET PORSCHE

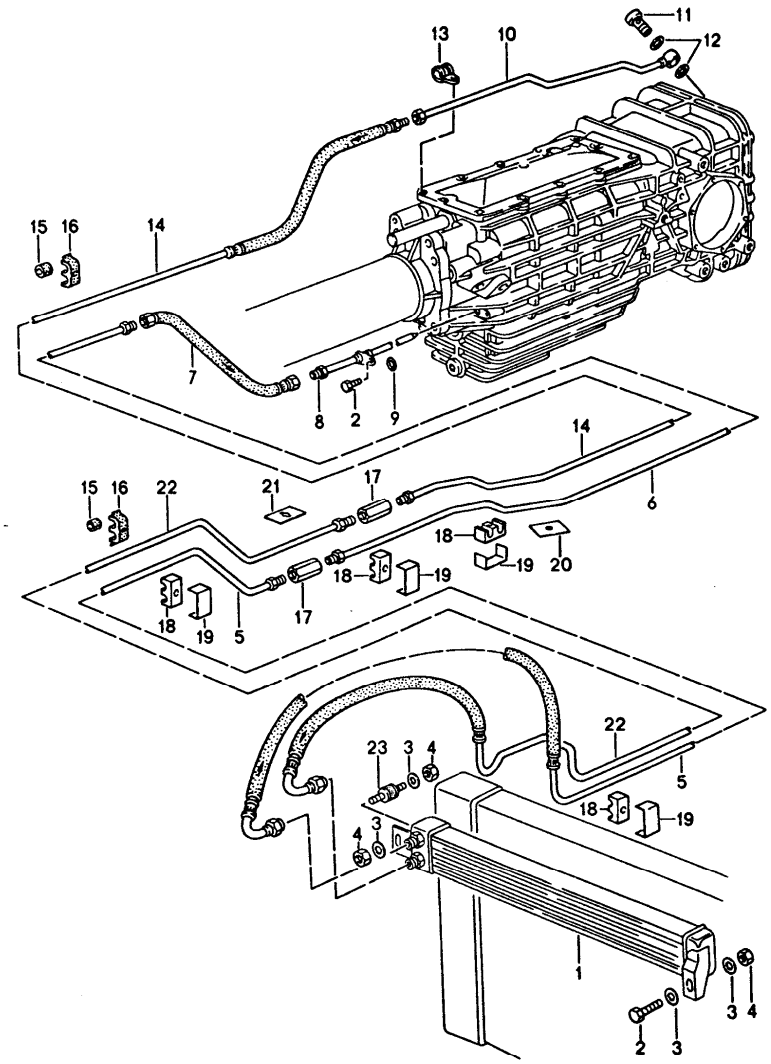

Pos	Teilenummer	Benennung	Bemerkung	St	Modellangabe
		Schaltgetriebe Ölkühlung Leitungen			G28.57
1	928 307 027 06	Getriebeölkühler		1	
2	900 075 057 02	Sechskantschraube M 6 X 16		2	
3	N 011 524 7	Scheibe A 6,4		4	
4	900 076 010 02	Sechskantmutter		2	
5	928 307 041 00	Ölleitung Rücklauf		1	
6	928 307 080 02	Ölleitung Rücklauf		1	
7	928 307 043 00	Ölleitung Rücklauf		1	
8	928 307 045 00	Spritzrohr		1	
9	999 707 078 40	O-Ring 12 X 1,5		1	
10	928 307 037 01	Ölleitung Vorlauf		1	
11	928 307 161 00	Hohlschraube		1	
12	900 123 131 30	Dichtring A 16 X 20		2	
13	999 511 116 02	Befestigungsschelle 10 X 15		1	
14	928 307 039 01	Ölleitung Vorlauf		1	
15	960 307 213 00	Schutzschlauch		4	
16	960 307 211 00	Halter		2	
17	477 209 169	Verbindungsstück		2	
18	928 356 525 01	Gummilager		5	
19	928 356 555 00	Befestigungsschelle		5	
20	960 307 209 00	Unterlegplatte		1	
21	960 307 209 01	Distanzstück		3	

Pos	Teilenummer	Benennung	Bemerkung	St	Modellangabe	Pos	Teilenummer	Benennung	Bemerkung	St	Modellangabe
22	928 307 040 00	Ölleitung Vorlauf		1							
23	999 703 229 00	Dämpferlager		1							

Modell	Jahr	HG	UG	Bildtafel	Einschränkung	UPD	10:54	31.01.2008	PORSCHE PET PORSCHE
928	1995	3	06	306-05		222			

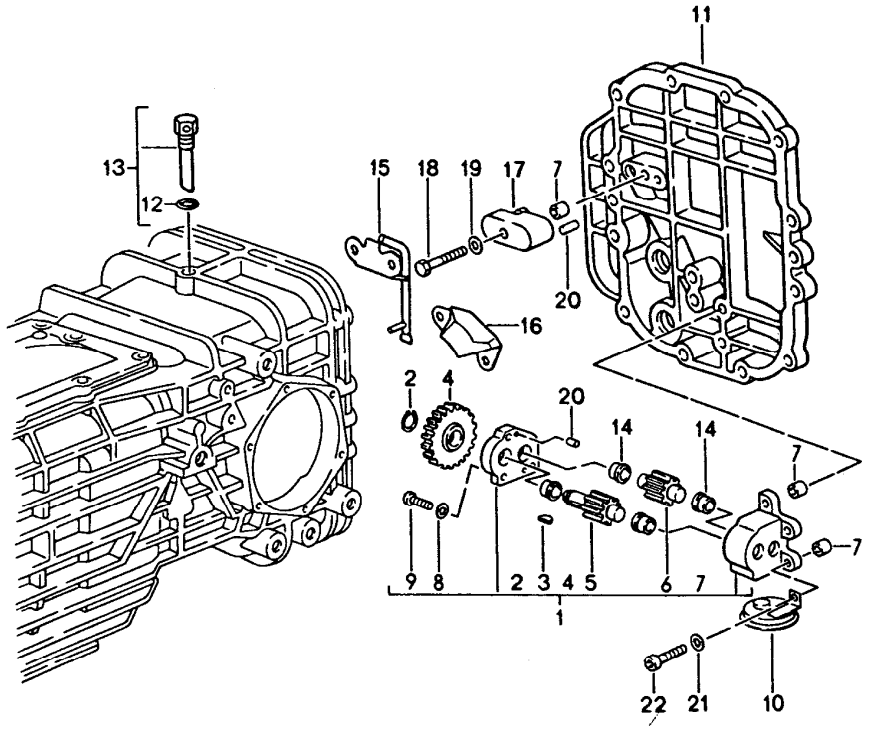

Pos	Teilenummer	Benennung	Bemerkung	St	Modellangabe
		Schaltgetriebe Ölkühlung Ölpumpe			G28.57
1	928 307 031 01	Ölpumpe		1	
2	900 041 005 01	Sicherungsring 12 X 1		1	
3	900 117 069 00	Scheibenfeder 4 X 4 X 8		1	
4	928 307 245 02	Antriebsrad		2	
5	930 307 240 00	Ölpumpenrad TREIBEND		1	
6	930 307 241 00	Ölpumpenrad GETRIEBEN		1	
7	999 095 050 02	Passscheibe M 6 X 9		2	
8	900 031 011 02	Unterlegscheibe 6,4		3	
9	999 509 007 02	Zylinderschraube M 6 X 20		3	
10	928 307 026 02	Sieb		1	
11	-	siehe Gruppe 3/02/00			
12	900 331 010 40	O-Ring 10,6 X 1,8		1	
13	928 301 071 02	Entlüfter		1	
14	930 307 243 00	Lagerbuchse		4	
15	928 302 134 00	Spritzrohr		1	
16	928 302 131 00	Trichter		1	
17	928 307 060 01	Halter mit Überdruckventil		1	
18	N 010 339 3	Sechskantschraube M 6 X 40		1	
19	900 031 011 02	Unterlegscheibe 6,4		1	
20	900 012 071 00	Fixierzapfen 4 M 6 X 8		3	

Pos	Teilenummer	Benennung	Bemerkung	St	Modellangabe	Pos	Teilenummer	Benennung	Bemerkung	St	Modellangabe
21	900 031 011 02	Unterlegscheibe 6,4		3							
22	N 010 219 2	Sechskantschraube M 6 X 28		3							

Modell	Jahr	HG	UG	Bildtafel	Einschränkung	UPD	10:54	31.01.2008	PORSCHE PET PORSCHE
928	1995	3	07	307-00		222			

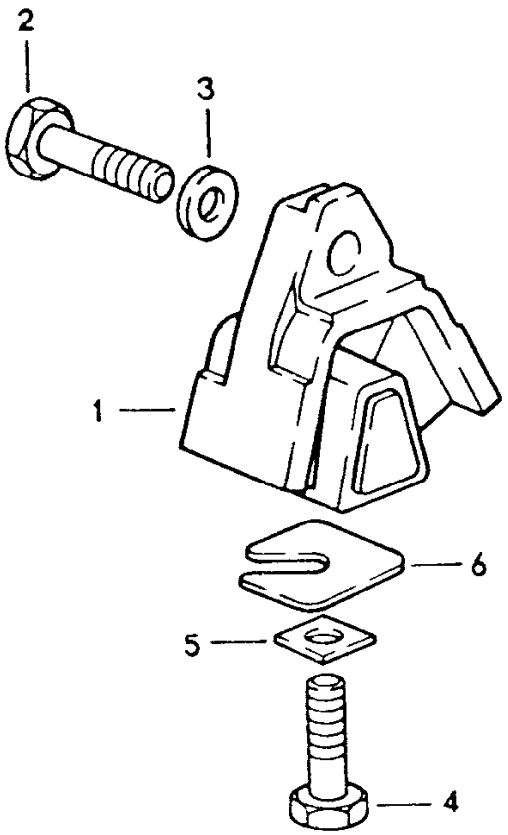

Pos	Teilenummer	Benennung	Bemerkung	St	Modellangabe
		Schaltgetriebe Getriebeaufhängung			G28.57
1	928 375 045 16	Getriebelager		2	
2	N 010 142 2	Sechskantschraube M 12 X 1,5 X 50		2	
3	901 333 143 01	Unterlegscheibe		2	
4	N 040 108 1	Sechskantschraube M 12 X 1,5 X 40		2	
5	999 025 086 02	Vierkantscheibe 12,1 X 24		2	
6	928 331 520 01	Scheibe 1 MM		X	
(6)	928 331 520 02	Scheibe 2 MM		X	
(6)	928 331 520 03	Scheibe 3 MM		X	
(6)	928 331 520 04	Scheibe 4 MM		X	

Modell	Jahr	HG	UG	Bildtafel	Einschränkung	UPD	10:54	31.01.2008
928	1995	3	10	310-00		222		

PORSCHE PET PORSCHE

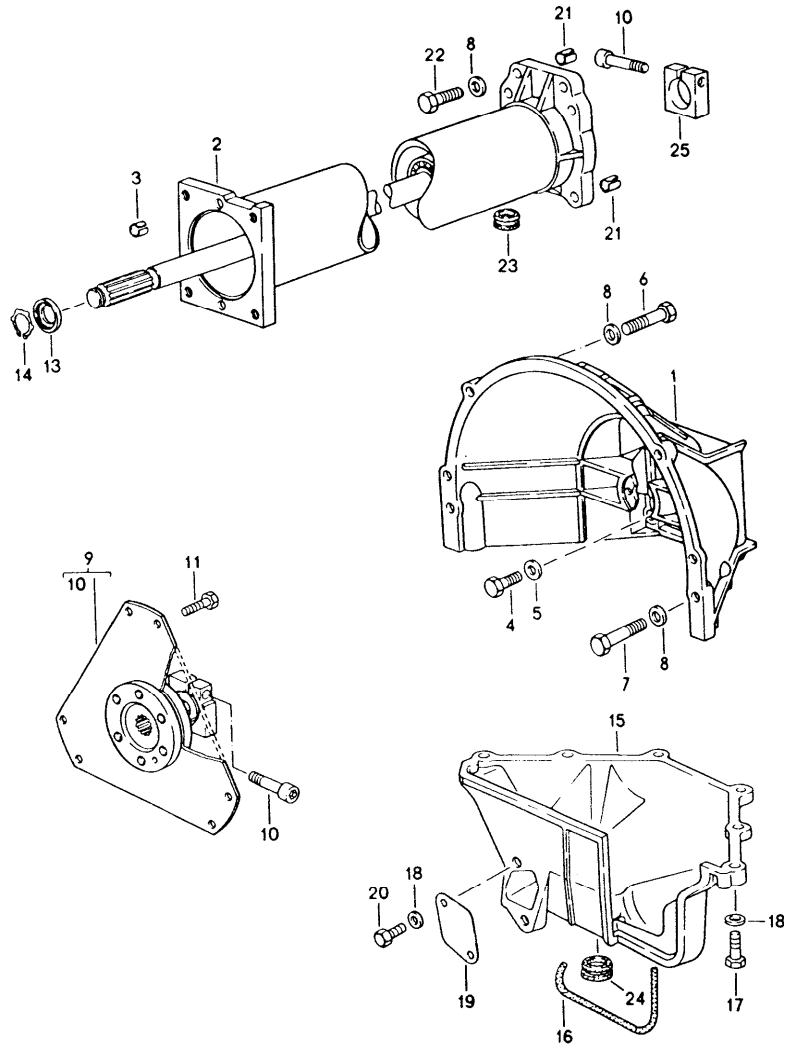

Pos	Teilenummer	Benennung	Bemerkung	St	Modellangabe
		Automatikgetriebe Zentralrohr			A28.18
1	928 116 402 01	Kupplungsgehäuse		1	
2	960 421 012 07	Zentralrohr mit Lager und Welle		1	
2	960 421 012 BX	Zentralrohr mit Lager und Welle einbaufertig Rücknahme: 960.421.012.07		1	
3	900 197 042 01	Spannstift 10 X 12		2	
4	N 010 445 2	Sechskantschraube BM 10 X 45		4	
5	900 025 008 09	Scheibe A 10,5		4	
6	N 010 142 2	Sechskantschraube M 12 X 1,5 X 50		2	
7	N 010 165 3	Sechskantschraube M 12 X 1,5 X 65		2	
8	N 011 531 14	Unterlegscheibe A 13		8	
9	922 116 041 03	Mitnehmerscheibe		1	
10	931 421 240 00	Klemmschraube		2	
11	003 323 699 A	Sechskantschraube		1	
13	922 421 257 00	Buchse		1	
14	900 273 003 01	Sicherungsring 22 X 1,2		1	
(15)	928 116 412 03	Deckel Kupplungsgehäuse		1	
16	928 116 427 02	Dichtleiste D= 10 X 340		1	
17	900 075 099 02	Sechskantschraube M 8 X 30		6	

Pos	Teilenummer	Benennung	Bemerkung	St	Modellangabe
18	900 025 007 02	Scheibe A 8,4		8	
19	922 116 121 00	Abdeckplatte		1	
20	N 010 237 6	Sechskantschraube M 8 X 12		2	
21	900 197 044 01	Spannhülse 16 X 16		2	
22	N 010 142 6	Sechskantschraube M 12 X 1,5 X 50		4	
23	477 521 177	Kappe		1	
24	928 116 425 00	Kappe		1	
25	922 421 255 00	Klemmstück		1	

Modell	Jahr	HG	UG	Bildtafel	Einschränkung	UPD	10:54	31.01.2008	PORSCHE PET PORSCHE
928	1995	3	20	320-00		222			

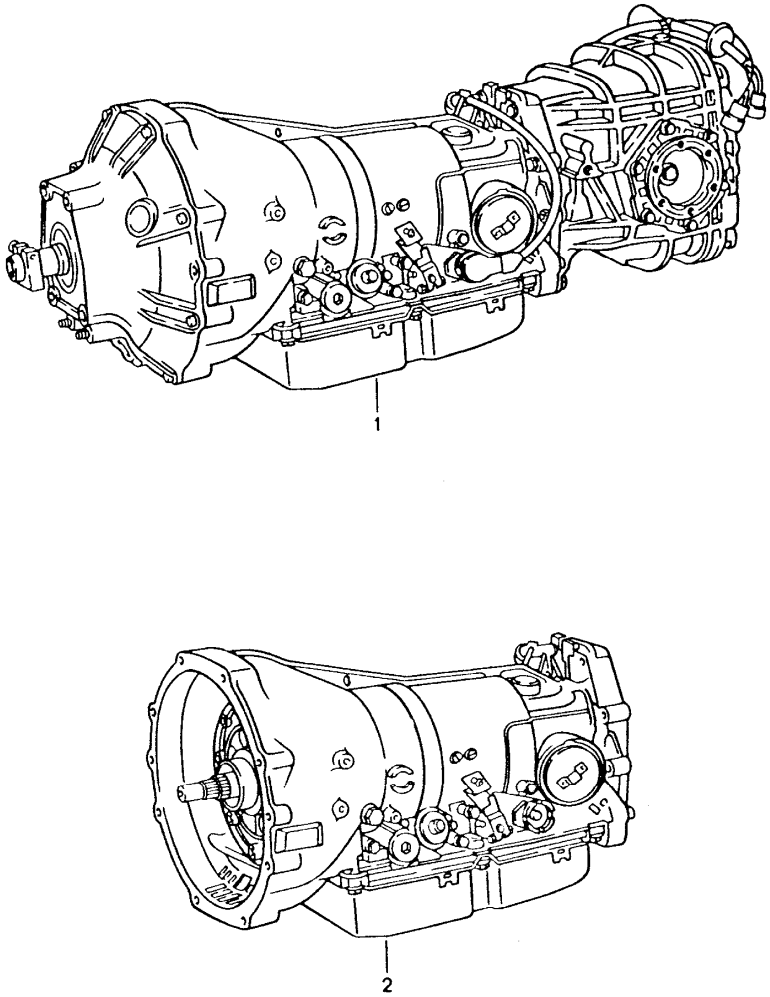

Pos	Teilenummer	Benennung	Bemerkung	St	Modellangabe
		Automatikgetriebe Ersatzgetriebe			A28.18
1	> 960 300 030 18	Automatikgetriebe mit Porsche Sperrdifferential		1	
2	> 722 270 340 1	Rumpfgetriebe ohne Wandler und Ausgleichgetriebe		1	

Modell	Jahr	HG	UG	Bildtafel	Einschränkung	UPD	10:55	31.01.2008	PORSCHE PET PORSCHE
928	1995	3	20	320-01		222			

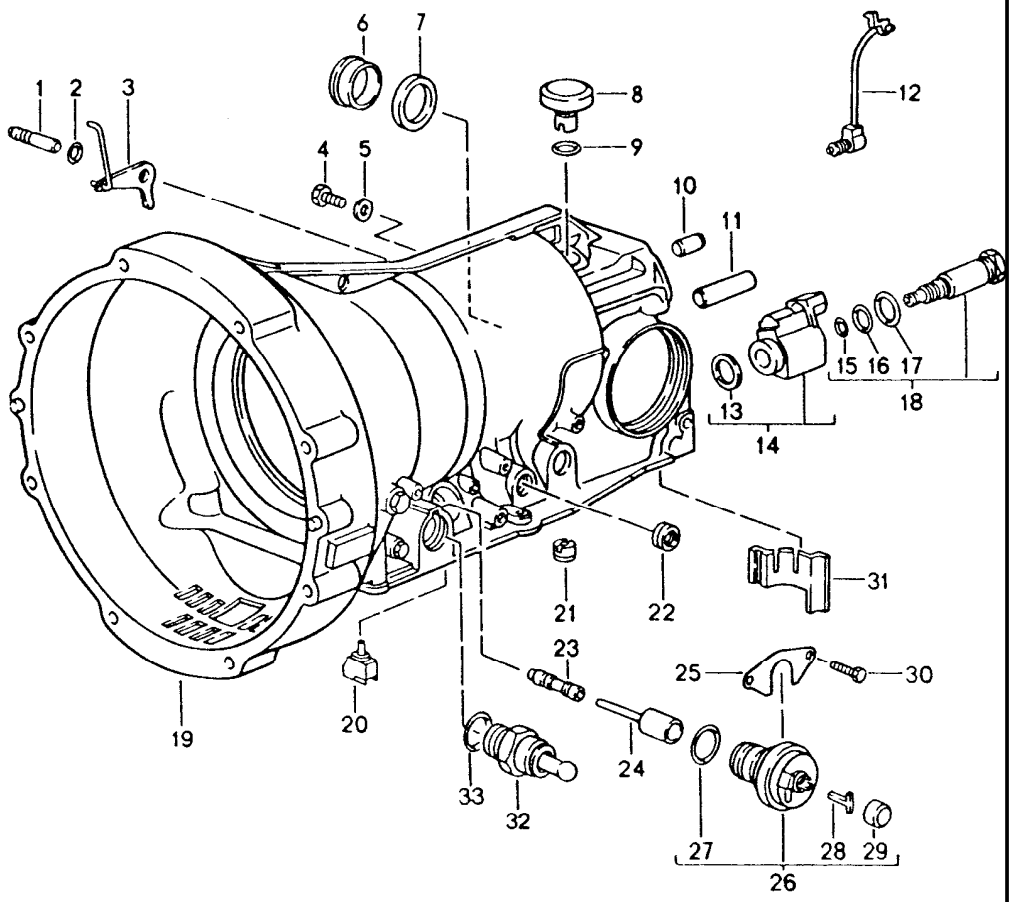

Pos	Teilenummer	Benennung	Bemerkung	St	Modellangabe
		Automatikgetriebe Getriebegehäuse Anbauteile			A28.18
1	126 278 027 4	Welle		1	
2	005 997 744 8	Dichtring		1	
3	126 270 045 9	Hebel		1	
4	115 997 063 0	Verschlussschraube		3	
5	900 123 105 30	Dichtring		3	
6	126 277 085 0	Büchse		1	
7	006 997 734 7	Dichtring		1	
8	126 270 018 2	Entlüfter		1	
9	005 997 784 8	Dichtring		1	
10	900 012 163 00	Zylinderstift		1	
(10)	N 013 220 2	Zylinderstift		2	
11	126 991 000 1	Bolzen		1	
12	722 270 008 4	Spritzrohr		1	
13	115 304 016 0	Dichtring		1	
14	000 304 279 0	Schaltmagnet -BINDER- nur in Verbindung mit 000 304 229 0		1	
(14)	000 304 279 0	Schalter -ELEKTROTEILE- nur in Verbindung mit 000 304 289 0		1	
15	001 997 354 8	Dichtring		1	
16	008 997 304 8	Dichtring		1	
17	008 997 314 8	Dichtring		1	
18	000 304 289 0	Schaltmagnet -BINDER- nur in Verbindung mit 000 304 239 0		1	
(18)	000 304 289 0	Schaltmagnet -ELEKTROTEILE- nur in Verbindung mit 000 304 279 0		1	

Pos	Teilenummer	Benennung	Bemerkung	St	Modellangabe
(19)	722 270 141 1	Getriebegehäuse		1	
20	126 270 105 0	Temperaturdrossel Rot		1	
21	126 270 058 9	Ventil		1	
22	006 997 014 7	Dichtring		1	
23	126 277 213 2	Kolben		1	
24	126 277 207 5	Stift		1	
25	126 277 054 0	Halter		1	
26	126 270 927 9	Druckschaltventil		1	
27	014 997 114 8	Dichtring		1	
27	014 997 114 8	Dichtring		1	
28	126 277 044 0	Halter		1	
29	126 277 008 1	Abdeckung		1	
30	900 075 355 02	Kombischraube		2	
31	126 277 008 4	Beilage		1	
32	002 545 451 4	Überlastschutzschalter		1	
33	016 997 354 8	Dichtring		1	
--	140 277 004 2	Trichter		1	

Modell	Jahr	HG	UG	Bildtafel	Einschränkung	UPD	10:55	31.01.2008	PET
928	1995	3	20	320-02		222			

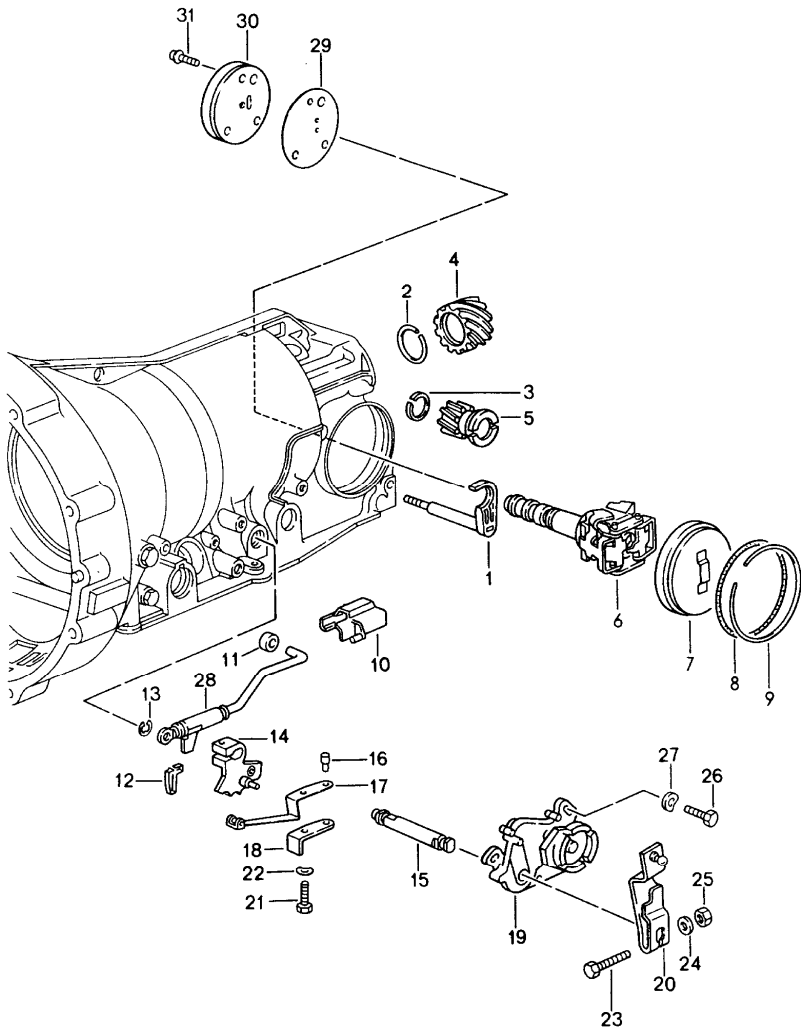

Pos	Teilenummer	Benennung	Bemerkung	St	Modellangabe
		Automatikgetriebe Getriebegehäuse Einbauteile			A28.18
1	126 270 005 9	Hebel		1	
2	722 994 023 5	Sprengring		1	
3	999 152 053 01	Sprengring		1	
4	722 274 031 5	Zahnrad		1	
5	126 274 041 5	Zahnrad		1	
6	A 126 270 097 4	Fliehkraftregler		1	
6	126 270 097 4	Fliehkraftregler		1	
7	126 270 000 8	Deckel		1	
8	016 997 394 8	Dichtring		1	
9	126 994 023 5	Sprengring		1	
10	126 277 607 7	Führungsstück		1	
11	126 278 001 7	Rolle		1	
12	126 271 039 4	Beilage		1	
13	900 116 003 02	Sicherungsring		1	
14	126 270 045 7	Schaltraste		1	
15	126 278 021 0	Welle		1	
16	126 991 031 0	Bolzen		1	
17	126 270 027 8	Blattfeder		1	
18	126 278 034 0	Halter		1	
19	000 545 660 6	Schalter		1	
20	928 426 063 01	Hebel		1	
21	900 075 369 07	Schraube		1	
22	N 012 226 5	Federscheibe		1	
23	900 074 015 02	Sechskantschraube		1	
24	N 011 524 7	Scheibe		1	
25	900 076 010 02	Sechskantmutter		1	
26	900 075 162 02	Sechskantschraube		2	

Pos	Teilenummer	Benennung	Bemerkung	St	Modellangabe
27	N 012 226 5	Federscheibe		2	
28	126 270 036 5	Gestänge		1	
29	140 277 008 0	Dichtung		1	
30	U 140 277 090 3	Verschlussdeckel		1	
30	140 277 090 3	Verschlussdeckel		1	

Pos	Teilenummer	Benennung	Bemerkung	St	Modellangabe

Modell	Jahr	HG	UG	Bildtafel	Einschränkung	UPD	10:55	31.01.2008
928	1995	3	20	320-03		222		

PORSCHE PET PORSCHE

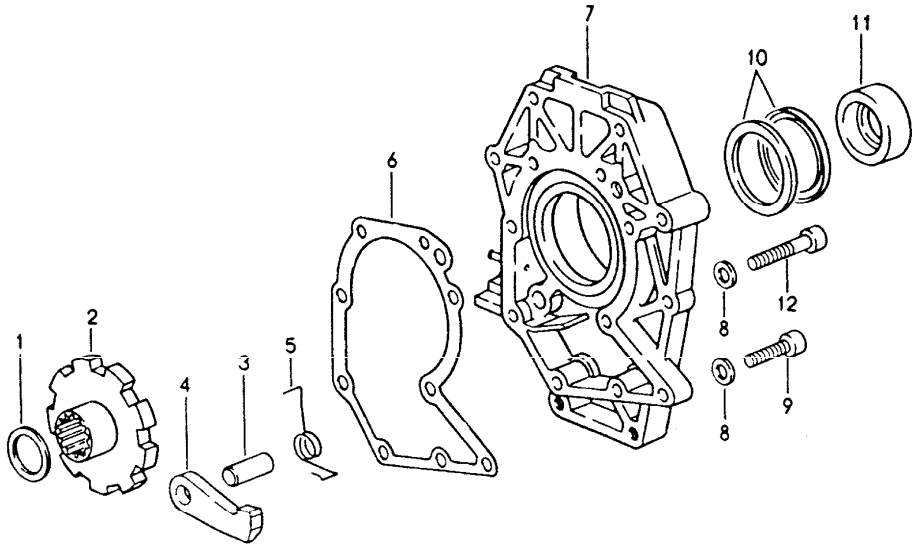

Pos	Teilenummer	Benennung	Bemerkung	St	Modellangabe
		Automatikgetriebe Zwischenplatte Parksperre			A28.18
1	126 272 075 2	Abstandscheibe 0,5 MM		X	
2	126 272 011 7	Zahnrad		1	
3	126 991 000 1	Bolzen		1	
4	123 278 002 1	Sperrklinke		1	
5	126 993 062 0	Feder		1	
6	722 271 038 0	Dichtung asbestfrei		1	
7	960 321 031 03	Zwischenplatte		1	
8	722 990 034 0	Scheibe		9	
9	900 067 025 02	Schraube		4	
10	999 113 307 40	Dichtring		2	
11	960 302 403 03	Zwischenring mitverwenden:		1	
11A	999 201 438 00	Ausgleichscheibe		1	
12	900 067 222 02	Zylinderschraube		5	

Modell	Jahr	HG	UG	Bildtafel	Einschränkung	UPD	10:55	31.01.2008
928	1995	3	30	330-00		222		

PORSCHE PET PORSCHE

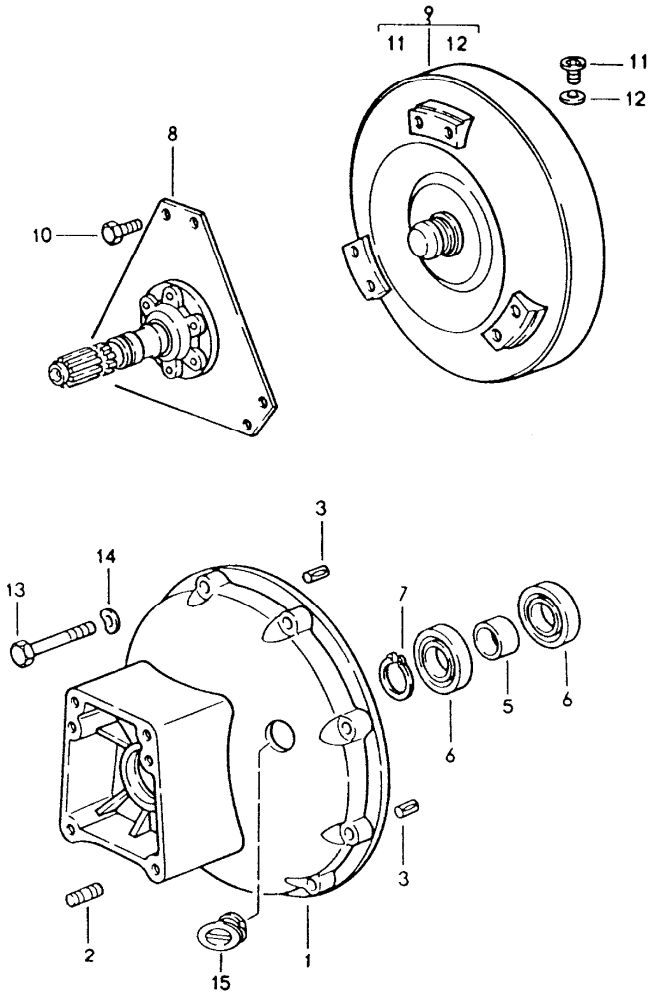

Pos	Teilenummer	Benennung	Bemerkung	St	Modellangabe
		Automatikgetriebe Wandler Wandlergehäuse			A28.18
1	960 321 101 03	Wandlergehäuse vorn		1	
2	999 062 004 02	Stiftschraube BM 8 X 12		2	
3	900 185 011 02	Steckkerbstift		2	
4	N 012 292 1	Sicherungsring 68 X 2,5		2	
5	922 421 260 00	Distanzbuchse		1	
6	900 052 122 00	Rillenkugellager		2	
7	N 012 380 1	Sicherungsring 40 X 1,75		1	
8	960 116 042 02	Mitnehmerscheibe		1	
9	722 250 060 2	Drehmomentwandler A >> 3 547 142		1	
9	722 250 090 2	Drehmomentwandler A 3 547 143 >> A 3 540 623 >> 3 540 632		1	
10	003 323 699 A	Sechskantschraube		6	
11	900 219 010 02	Verschlussschraube		1	
12	900 123 033 20	Dichtring		1	
13	N 014 715 3	Zylinderschraube M 8 X 45		8	
14	900 025 007 02	Scheibe A 8,4		8	
15	960 321 115 01	Verschlussstopfen		3	

Modell	Jahr	HG	UG	Bildtafel	Einschränkung	UPD	10:56	31.01.2008	PORSCHE PET PORSCHE
928	1995	3	30	330-01		222			

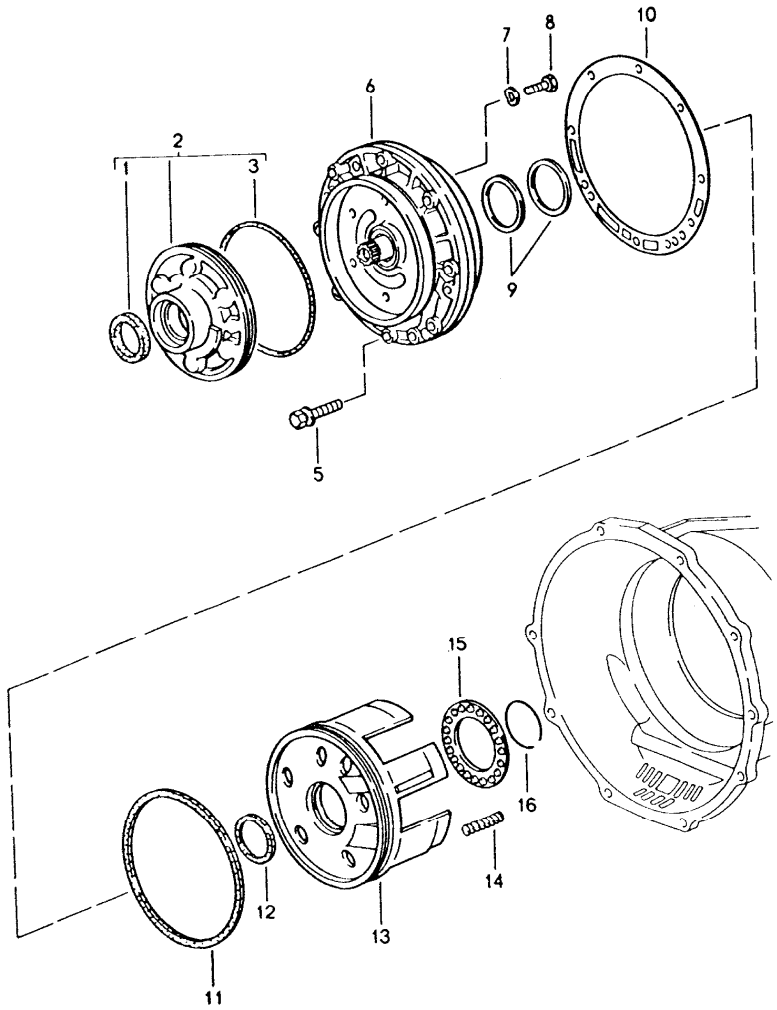

Pos	Teilenummer	Benennung	Bemerkung	St	Modellangabe
		Automatikgetriebe Primärpumpe			A28.18
1	018 997 044 7	Dichtring		1	
2	140 270 009 7	Primärpumpe		1	
3	016 997 144 8	Dichtring		1	
5	960 307 915 00	Kombischraube M 8 X 40		9	
6	722 270 170 5	Deckel A >> 3 547 142		1	
6	126 270 710 5	Deckel A 3 547 143 >> A 3 540 623 >> 3 540 632		1	
7	N 012 241 8	Federscheibe B 8		6	
8	N 040 222 2	Sechskantschraube M 8 X 32		6	
9	126 272 095 5	Dichtring		2	
10	A 126 271 128 0	Dichtung		1	
10	126 271 128 0	Dichtung asbestfrei		1	
11	126 272 019 2	Manschette		1	
12	126 272 009 2	Manschette		1	
13	126 272 223 1	Kolben		1	
14	126 993 270 2	Feder		20	
15	126 272 036 4	Federteller		1	
16	126 994 043 5	Sprengring		1	

Modell	Jahr	HG	UG	Bildtafel	Einschränkung	UPD	10:56	31.01.2008	PORSCHE PET PORSCHE
928	1995	3	30	330-02		222			

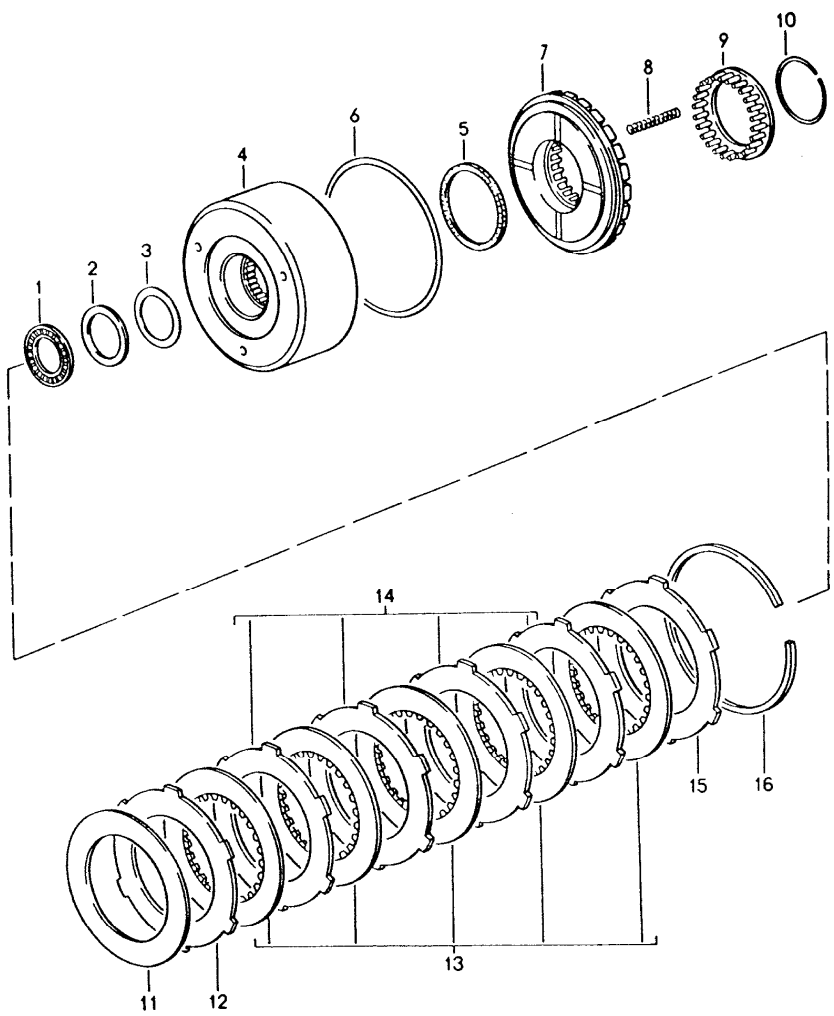

Pos	Teilenummer	Benennung	Bemerkung	St	Modellangabe
		Automatikgetriebe Kupplung K 1			A28.18
1	010 981 431 0	Nadellager		1	
2	000 272 256 2	Druckscheibe		1	
3	126 272 055 2	Abstandscheibe 0,1 MM		X	
(3)	126 272 065 2	Abstandscheibe 0,2 MM		X	
(3)	126 272 075 2	Abstandscheibe 0,5 MM		X	
(4)	126 270 274 9	Lamellenträger K 1		1	
5	126 272 039 2	Manschette innen		1	
(6)	100 272 019 2	Manschette aussen		1	
(7)	126 272 203 1	Kolben K 1		1	
8	126 993 890 4	Feder		27	
9	126 272 086 4	Federteller		1	
10	126 994 063 5	Sprengring		1	
11	126 993 172 6	Tellerfeder		1	
12	126 272 492 6	Aussenlamelle 2,0 MM		1 1	
13	126 272 062 5	Innenlamelle 2,14 MM		1	
14	126 272 502 6	Aussenlamelle 3,5 MM		X	
(14)	126 272 512 6	Aussenlamelle 4,0 MM		X	
15	126 272 322 6	Aussenlamelle 4,5 MM		1	
16	126 994 053 4	Sprengring 2,0 MM		2	
(16)	126 994 063 4	Sprengring 2,5 MM		X	

Pos	Teilenummer	Benennung	Bemerkung	St	Modellangabe	Pos	Teilenummer	Benennung	Bemerkung	St	Modellangabe
(16)	126 994 073 4	Sprengring 3,0 MM		X							
-	126 270 135 0	Führungsring K 1		1							
-	014 997 844 8	Dichtring K 1		1							

Modell	Jahr	HG	UG	Bildtafel	Einschränkung	UPD	10:56	31.01.2008
928	1995	3	30	330-03		222		

PORSCHE PET PORSCHE

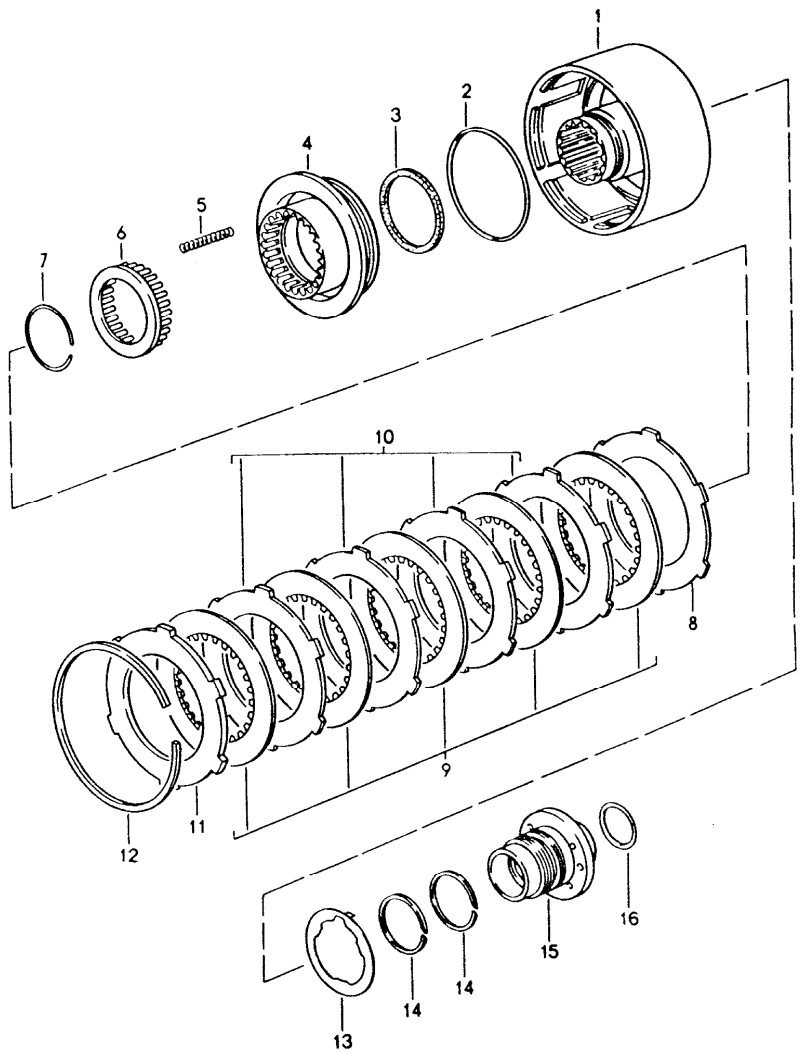

Pos	Teilenummer	Benennung	Bemerkung	St	Modellangabe
		Automatikgetriebe Kupplung K 2			A28.18
1	140 270 152 8	Lamellenträger mitbestellen: 126 270 206 2 124 270 018 9		1 1 1	
2	126 272 025 5	Dichtring		1	
3	126 272 039 2	Manschette		1	
4	126 272 123 1	Kolben		1	
5	126 993 070 3	Feder		21	
6	126 272 026 4	Federteller		1	
7	126 994 063 5	Sprengring		1	
8	126 272 472 6	Aussenlamelle 2,0 MM		1	
9	126 272 072 5	Innenlamelle 2,14 MM		5	
10	126 272 362 6	Aussenlamelle 3,0 MM		X	
(10)	126 272 482 6	Aussenlamelle 3,5 MM		X	
(11)	126 272 342 6	Aussenlamelle 4,5 MM		X	
12	126 272 027 3	Sicherungsring 2,0 MM		X	
(12)	126 994 033 4	Sicherungsring 2,5 MM		X	
(12)	126 994 043 4	Sicherungsring 3,0 MM		X	
13	126 272 226 2	Druckscheibe		1	
14	126 272 095 5	Dichtring		2	
15	722 272 014 5	Flansch		1	
16	006 997 754 8	Dichtring		1	

Modell	Jahr	HG	UG	Bildtafel	Einschränkung	UPD	10:56	31.01.2008
928	1995	3	30	330-04		222		

PORSCHE PET PORSCHE

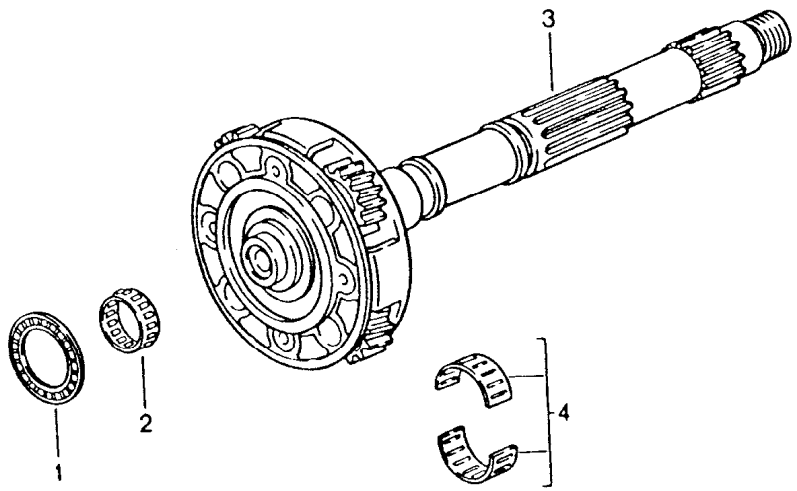

Pos	Teilenummer	Benennung	Bemerkung	St	Modellangabe
		Automatikgetriebe Planetenträger			A28.18
1	007 981 571 0	Nadellager		1	
2	008 981 001 0	Nadellager		1	
3	722 270 144 3	Planetenträger		1	
4	011 981 821 0	Nadellager		1	

Modell	Jahr	HG	UG	Bildtafel	Einschränkung	UPD	10:56	31.01.2008	PORSCHE PET PORSCHE
928	1995	3	40	340-00		222			

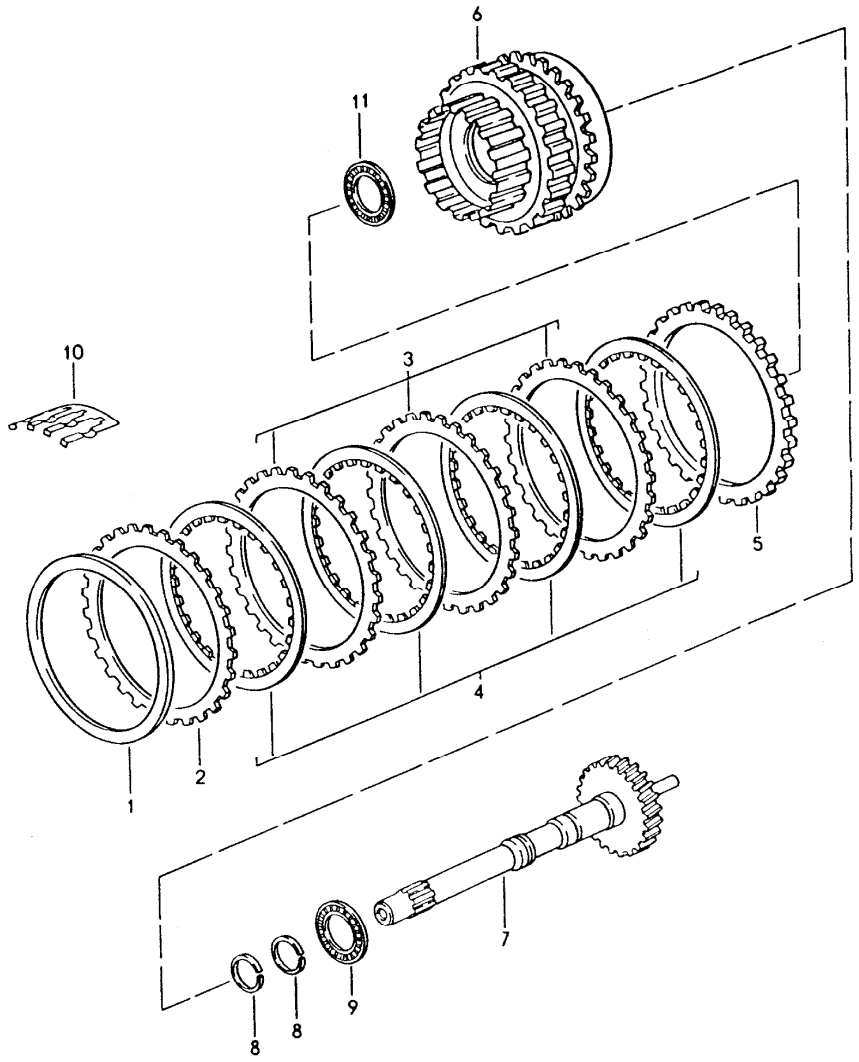

Pos	Teilenummer	Benennung	Bemerkung	St	Modellangabe
		Automatikgetriebe Antriebswelle Radsatz			A28.18
1	126 272 095 2	Abstandscheibe 2,5 MM		X	
(1)	126 272 105 2	Abstandscheibe 3,0 MM		X	
(1)	126 272 115 2	Abstandscheibe 3,5 MM		X	
(2)	126 272 682 6	Aussenlamelle 2,8 MM		1	
(2)	126 272 642 6	Aussenlamelle 3,3 MM		1	
(2)	126 272 652 6	Aussenlamelle 3,8 MM		1	
3	A 126 272 672 6	Aussenlamelle 2,3 MM		X	
3	126 272 672 6	Aussenlamelle 2,3 MM		X	
3	126 272 682 6	Aussenlamelle 2,8 MM		X	
4	126 272 092 5	Innenlamelle 2,1 MM		4	
5	126 272 692 6	Aussenlamelle 7,7 MM		1	
6	126 270 364 3	Planetenträger		1	
7	722 270 012 5	Antriebswelle A >> 3 547 142		1	
7	126 270 222 5	Antriebswelle A 3 547 143 >> A 3 540 623 >> 3 540 632		1	
8	126 272 005 5	Dichtring		2	
9	010 981 421 0	Nadellager		1	
10	126 993 041 5	Feder		1	
(10)	126 993 182 6	Tellerfeder Rückwärtsgang		1	
11	010 981 431 0	Nadellager		1	

Modell	Jahr	HG	UG	Bildtafel	Einschränkung	UPD	10:57	31.01.2008
928	1995	3	40	340-01		222		

PORSCHE PET PORSCHE

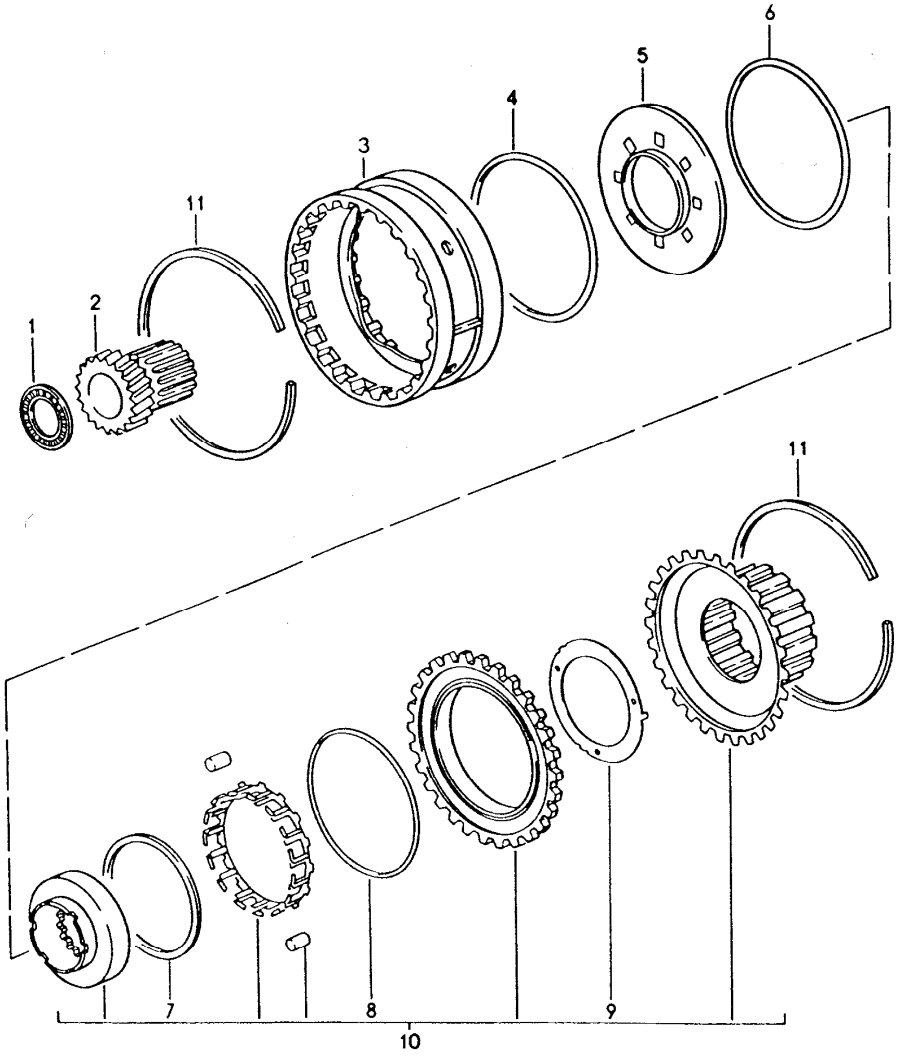

Pos	Teilenummer	Benennung	Bemerkung	St	Modellangabe
		Automatikgetriebe Freilauf			A28.18
1	007 981 571 0	Nadellager		1	
2	126 272 000 7	Sonnenrad		1	
3	126 272 100 8	Mitnehmer		1	
4	126 272 175 2	Ausgleichscheibe 0,1 MM		X	
(4)	126 272 185 2	Ausgleichscheibe 0,2 MM		X	
(4)	126 272 195 2	Ausgleichscheibe 0,5 MM		X	
5	126 270 007 6	Scheibe		1	
6	007 997 334 8	Dichtring		1	
7	126 272 176 2	Anlaufscheibe		1	
8	000 997 614 8	Dichtring		1	
9	126 272 306 2	Anlaufscheibe		1	
10	126 270 503 1	Freilauf mit Lamellenträger innen		1	
11	126 272 017 3	Sicherungsring		2	

Modell	Jahr	HG	UG	Bildtafel	Einschränkung	UPD	10:57	31.01.2008	PORSCHE PET PORSCHE
928	1995	3	40	340-02		222			

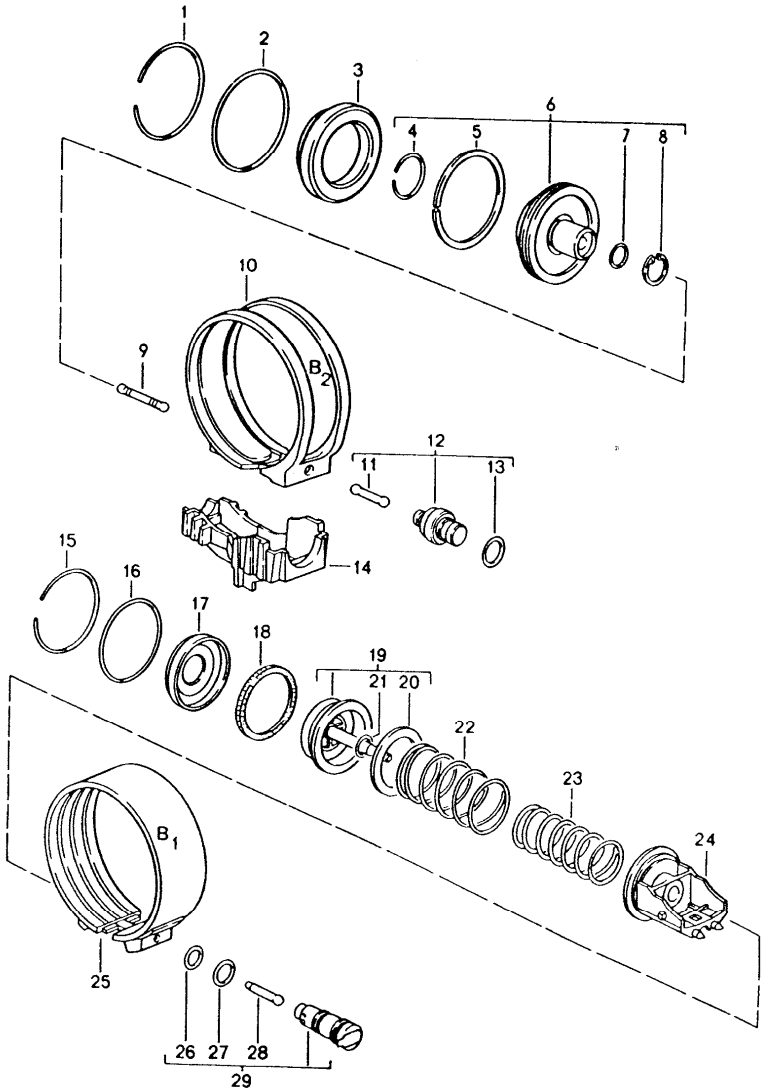

Pos	Teilenummer	Benennung	Bemerkung	St	Modellangabe
		Automatikgetriebe Bremsbänder			A28.18
1	126 994 013 5	Sprengring		1	
2	* 005 997 704 8	Dichtring		1	
3	126 277 090 3	Deckel		1	
4	900 906 037 00	Sprengring A 42		1	
5	126 277 245 5	Dichtring		1	
6	107 270 043 2	Kolben Bremsband		1	
7	126 277 095 5	Dichtring		1	
8	900 042 005 01	Sicherungsring 25 X 1,2		1	
9	126 277 717 5	Stift 47,2 MM		X	
(9)	126 277 727 5	Stift 48,0 MM		X	
(9)	126 277 737 5	Stift 48,8 MM		X	
(9)	126 277 747 5	Stift 49,6 MM		X	
10	126 270 206 2	Bremsband asbestfrei		1	
11	126 277 517 5	Stift		1	
(12)	124 270 018 9	Ventil		1	
13	005 997 814 8	Dichtring		1	
(14)	140 277 004 0	Halter		1	
15	126 994 083 5	Sprengring		1	
16	* 005 997 864 8	Dichtring		1	
17	126 277 020 3	Deckel		1	
18	115 272 109 2	Manschette		1	
19	126 270 973 2	Kolben		1	
20	900 234 109 02	Passscheibe 8 X 14 X 0,5		X	

Pos	Teilenummer	Benennung	Bemerkung	St	Modellangabe
(20)	900 234 003 02	Passscheibe 8 X 14 X 1,0		X	
21	000 997 024 8	Dichtring		1	
22	126 993 010 1	Feder 95,3 MM		1	
23	126 993 570 1	Feder 111,6 MM		1	
24	126 277 574 0	Halter		1	
25	126 270 186 2	Bremsband		1	
26	005 997 804 8	Dichtring		1	
27	010 997 084 5	Dichtring		1	
28	126 277 097 5	Stift		1	
29	126 270 308 9	Ventil		1	

Modell	Jahr	HG	UG	Bildtafel	Einschränkung	UPD	10:57	31.01.2008	PORSCHE PET PORSCHE
928	1995	3	40	340-03		222			

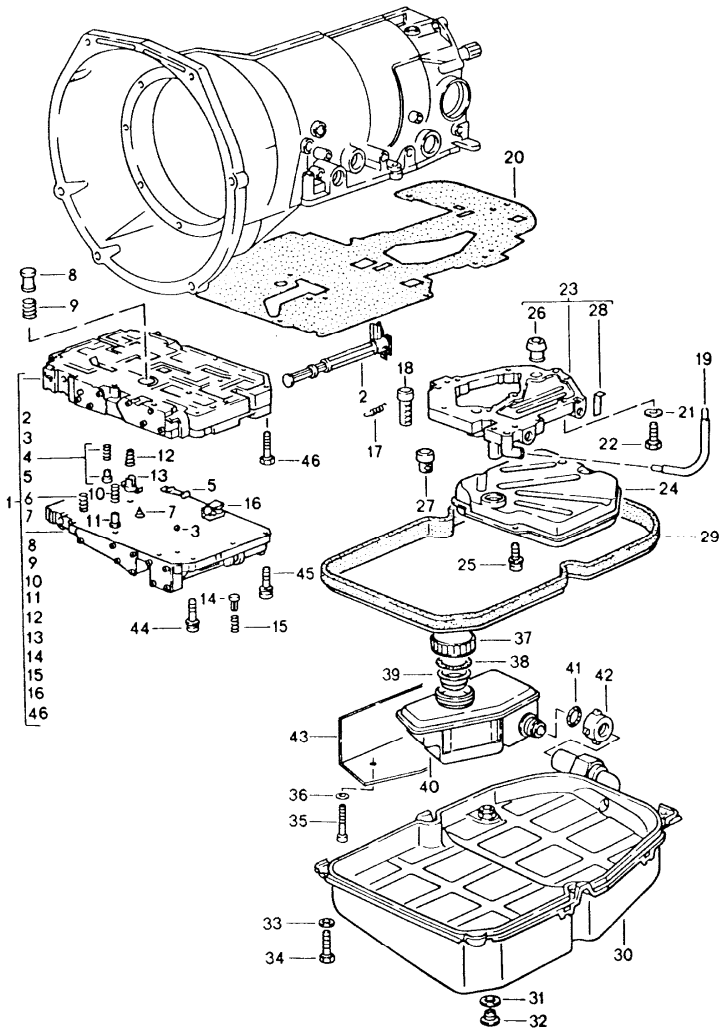

Pos	Teilenummer	Benennung	Bemerkung	St	Modellangabe
		Automatikgetriebe Schaltschiebergehäuse			A28.18
1	> 722 270 380 7	Schaltschiebergehäuse A >> 3 547 142		1	
1	> 722 270 430 7	Schaltschiebergehäuse A 3 547 143 >> A 3 540 623 >> 3 540 632		1	
2	126 270 057 0	Regelschieber		1	
3	116 991 002 9	Kugel		18	
4	126 270 047 0	Schieber		1	
5	126 270 258 9	Ventil		1	
6	722 993 080 1	Feder		1	
7	115 993 150 5	Feder		1	
8	126 277 193 6	Ventil		1	
9	126 993 200 2	Feder		1	
10	115 993 280 4	Feder		1	
11	126 270 198 9	Ventil		1	
12	126 993 690 3	Feder		1	
13	126 277 223 6	Ventil		1	
14	126 277 263 6	Ventil		1	
15	126 993 730 3	Feder		1	
16	126 270 288 9	Ventil		1	
(16)	126 270 218 9	Ventil		1	
17	722 993 001 0	Feder		1	
18	126 270 029 8	Filter		1	
19	126 277 004 7	Ölrohr		1	
20	* 126 277 108 0	Dichtung		1	
20	126 277 108 0	Dichtung asbestfrei		1	
21	N 012 226 5	Federscheibe B 6		9	
22	N 010 220 3	Sechskantschraube		9	

Pos	Teilenummer	Benennung	Bemerkung	St	Modellangabe
23	722 270 030 5	Deckel		1	
24	* 126 277 029 5	Ölfilter		1	
25	960 307 911 00	Kombischraube M 5 X 12		3	
26	126 270 058 9	Ventil		1	
27	126 270 019 8	Filtersieb		2	
28	126 277 007 3	Sicherung 24 MM		1	
29	* 126 271 108 0	Ölwannendichtung		1	
30	722 270 111 2	Ölwanne		1	
31	* 900 123 062 30	Dichtung		1	
32	960 307 912 00	Verschlussschraube		1	
33	N 011 525 13	Scheibe A 8,4		6	
34	N 010 244 11	Sechskantschraube M 8 X 30		6	
35	900 067 008 02	Zylinderschraube M 6 X 40		2	
36	N 011 666 7	Scheibe B 6,4		2	
37	960 307 481 00	Schraubdeckel		1	
38	477 321 483 A	Dichtung		1	
39	477 321 479 A	Filtersieb		1	
40	960 307 075 00	Einfüllbehälter		1	
41	477 321 487	O-Ring		X	
42	477 321 485	Überwurfmutter		1	
43	960 307 421 00	Abschirmblech		1	
44	960 307 913 00	Kombischraube M 6 X 55		12	
45	960 307 914 00	Kombischraube M 6 X 50		3	
46	900 014 006 02	Zylinderschraube M 5 X 30		2	

Pos	Teilenummer	Benennung	Bemerkung	St	Modellangabe

Modell	Jahr	HG	UG	Bildtafel	Einschränkung	UPD	10:57	31.01.2008	PORSCHE PET PORSCHE
928	1995	3	50	350-00		222			

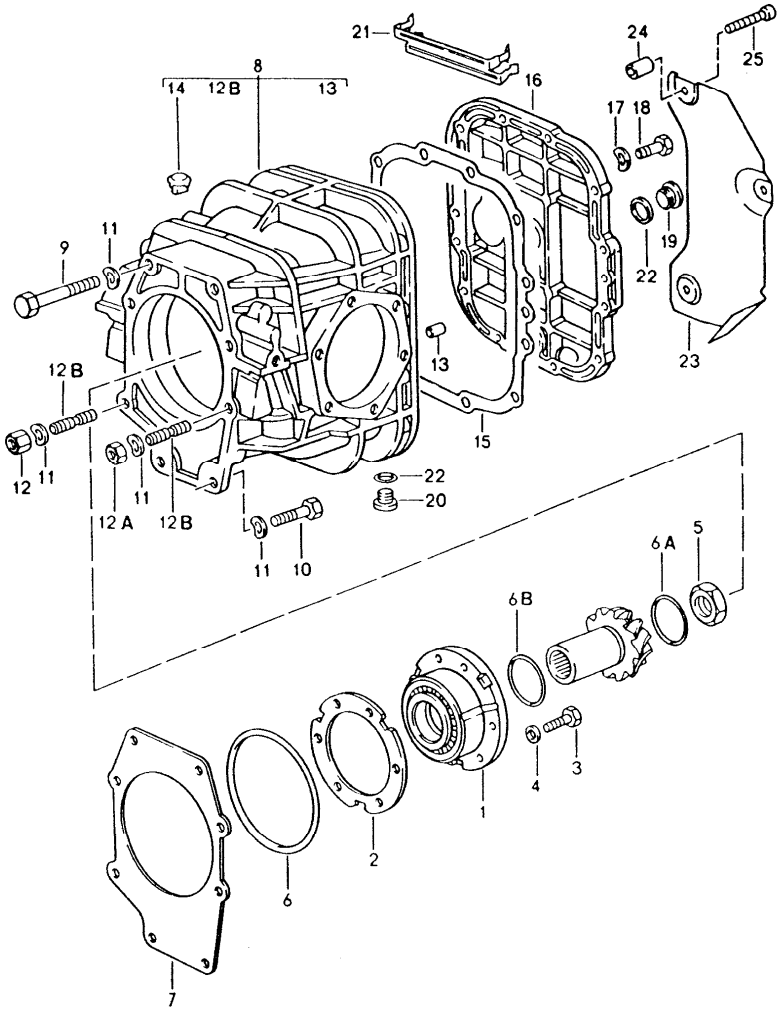

Pos	Teilenummer	Benennung	Bemerkung	St	Modellangabe
		Automatikgetriebe Ausgleichgetriebe			A28.18
1	960 302 063 09	Lagerbuchse		1	
2	960 302 299 05	Einstellscheibe 0,15 MM		X	
2	960 302 299 06	Einstellscheibe 0,20 MM		X	
2	960 302 299 07	Einstellscheibe 0,25 MM		X	
2	960 302 299 08	Einstellscheibe 0,40 MM		X	
2	960 302 299 09	Einstellscheibe 0,50 MM		X	
3	N 014 726 7	Zylinderschraube M 8 X 30		6	
4	N 015 371 1	Zahnscheibe		6	
5	922 302 282 00	Bundmutter		1	
6	999 701 743 40	O-Ring 144,5 X 3		1	
6A	960 302 305 00	Runddichtring		1	
6B	960 302 303 00	Runddichtring		1	
7	960 302 297 05	Einstellscheibe 0,15 MM		X	
7	960 302 297 06	Einstellscheibe 0,20 MM		X	
7	960 302 297 07	Einstellscheibe 0,25 MM		X	
7	960 302 297 08	Einstellscheibe 0,40 MM		X	
7	960 302 297 09	Einstellscheibe 0,50 MM		X	
(8)	960 321 041 03	Hinterachsgehäuse		1	
9	900 074 063 02	Sechskantschraube M 10 X 55		4	
10	900 075 041 09	Sechskantschraube M 10 X 25		2	

Pos	Teilenummer	Benennung	Bemerkung	St	Modellangabe
11	900 031 005 02	Scheibe A 10,5		8	
12	999 076 027 02	Mutter		1	
12A	N 011 010 6	Sechskantmutter M 10		1	
12B	999 062 118 02	Stiftschraube BM 10 X 28		1	
12B	999 062 182 02	Stiftschraube BM 10 X 25		1	
13	900 012 086 00	Zylinderstift		2	
14	928 301 311 01	Entlüfter		1	
15	928 301 395 03	Dichtung		1	
16	928 301 306 07	Gehäusedeckel		1	
17	900 025 007 02	Scheibe		12	
18	900 075 099 02	Sechskantschraube M 8 X 30		12	
19	900 219 001 30	Verschlussschraube		1	
20	999 063 008 02	Verschlussschraube		1	
21	960 301 149 01	Abschirmblech		1	
22	900 123 118 30	Dichtring		2	
23	960 321 305 00	Abstrahlblech		1	
24	960 321 307 00	Distanzstück		3	
25	999 073 022 02	Sechskantschraube		3	
26	960 302 911 21	Triebsatz 33 : 13		1	

Modell	Jahr	HG	UG	Bildtafel	Einschränkung	UPD	10:57	31.01.2008
928	1995	3	50	350-01		222		

PORSCHE PET PORSCHE

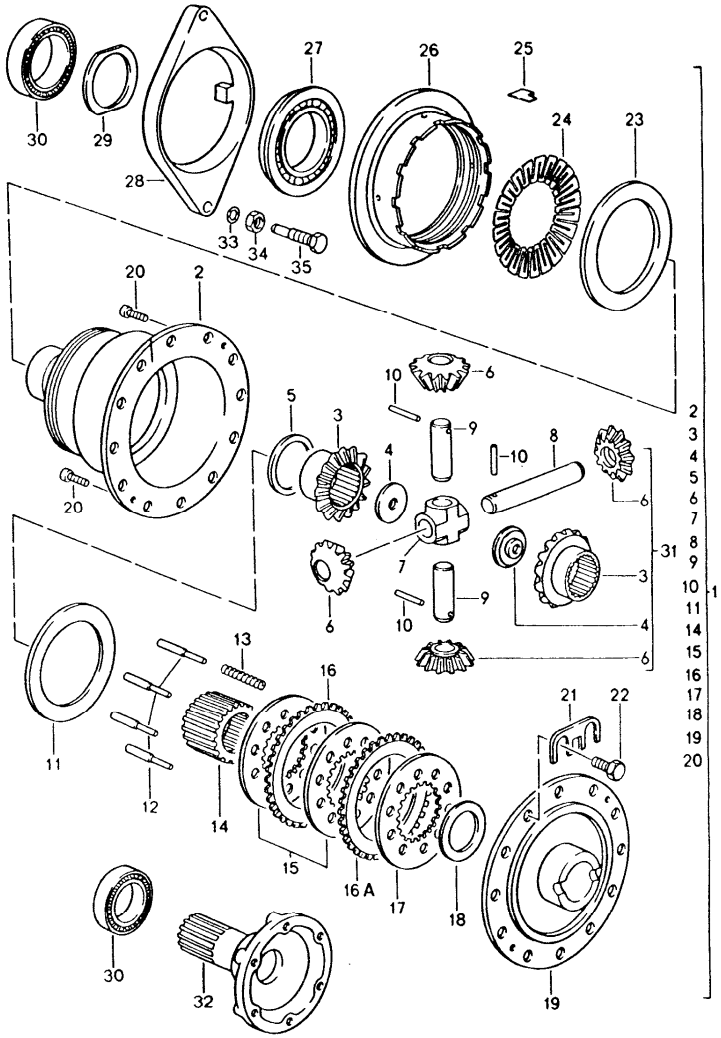

Pos	Teilenummer	Benennung	Bemerkung	St	Modellangabe
		Automatikgetriebe Porsche Sperrdifferential			A28.18
1	928 332 075 03	Sperrdifferential		1	
2	928 332 701 15	Gehäuse		1	
3	* -	Achskegelrad		2	
4	* 943 332 279 02	Mutter		2	
5	928 332 719 00	Anlaufscheibe 1,8 MM		X	
5	928 332 719 01	Anlaufscheibe 1,9 MM		X	
5	928 332 719 02	Anlaufscheibe 2,0 MM		X	
5	928 332 719 03	Anlaufscheibe 2,1 MM		X	
5	928 332 719 04	Anlaufscheibe 2,2 MM		X	
6	* -	Kegelritzel		4	
7	928 332 745 00	Kreuzstück		1	
8	928 332 741 00	Ausgleichgetriebebolzen		1	
9	928 332 743 00	Ausgleichgetriebebolzen		2	
10	900 309 035 00	Spannstift 5 X 40		3	
11	928 332 711 00	Druckring		1	
12	928 332 715 08	Druckstift		4	
13	928 332 716 02	Schraubendruckfeder		4	
14	928 332 748 03	Lamellenträger		1	
15	928 332 728 00	Innenlamelle		5	
16	928 332 726 05	Aussenlamelle 1,5 MM		8	
16	928 332 726 03	Aussenlamelle 1,1 MM		X	
16	928 332 726 04	Aussenlamelle 1,3 MM		X	

Pos	Teilenummer	Benennung	Bemerkung	St	Modellangabe
16	928 332 726 06	Aussenlamelle 1,7 MM		X	
16	928 332 726 07	Aussenlamelle 1,9 MM		X	
16	928 332 726 08	Aussenlamelle 2,1 MM		X	
16	928 332 726 09	Aussenlamelle 2,3 MM		X	
16	928 332 726 10	Aussenlamelle 2,5 MM		X	
16	928 332 726 11	Aussenlamelle 2,7 MM		X	
17	928 332 724 00	Innenlamelle		5	
18	928 332 720 50	Anlaufscheibe 1,8 MM		X	
18	928 332 720 51	Anlaufscheibe 1,9 MM		X	
18	928 332 720 52	Anlaufscheibe 2,0 MM		X	
18	928 332 720 53	Anlaufscheibe 2,1 MM		X	
18	928 332 720 54	Anlaufscheibe 2,2 MM		X	
18	928 332 720 55	Anlaufscheibe 2,3 MM		X	
18	928 332 720 56	Anlaufscheibe 2,4 MM		X	
19	928 332 706 10	Gehäusedeckel		1	
20	900 249 008 02	Senkschraube M 6 X 12		2	
21	928 332 285 00	Sicherungsblech		6	
22	928 332 276 03	Sechskantschraube		12	
23	928 332 713 02	Druckring		1	
24	928 332 756 06	Hebelscheibe		1	
25	950 332 753 02	Sicherungsblech		1	
26	928 332 750 01	Stellmutter		1	
27	928 332 761 04	Einrücklager		1	
28	928 332 771 02	Einrückhebel		1	
29	928 332 718 00	Scheibe		1	
30	999 059 027 00	Kegelrollenlager		2	
31	928 332 907 00	Ausgleichkegelräder 1 Satz		1	
32	928 332 206 20	Gelenkflansch		2	
33	900 123 043 30	Dichtring A 12 X 15,5		1	
34	N 011 020 8	Sechskantmutter		1	
35	928 332 271 05	Sechskantschraube		1	

Modell	Jahr	HG	UG	Bildtafel	Einschränkung	UPD	10:58	31.01.2008
928	1995	3	50	350-02		222		

PORSCHE PET PORSCHE

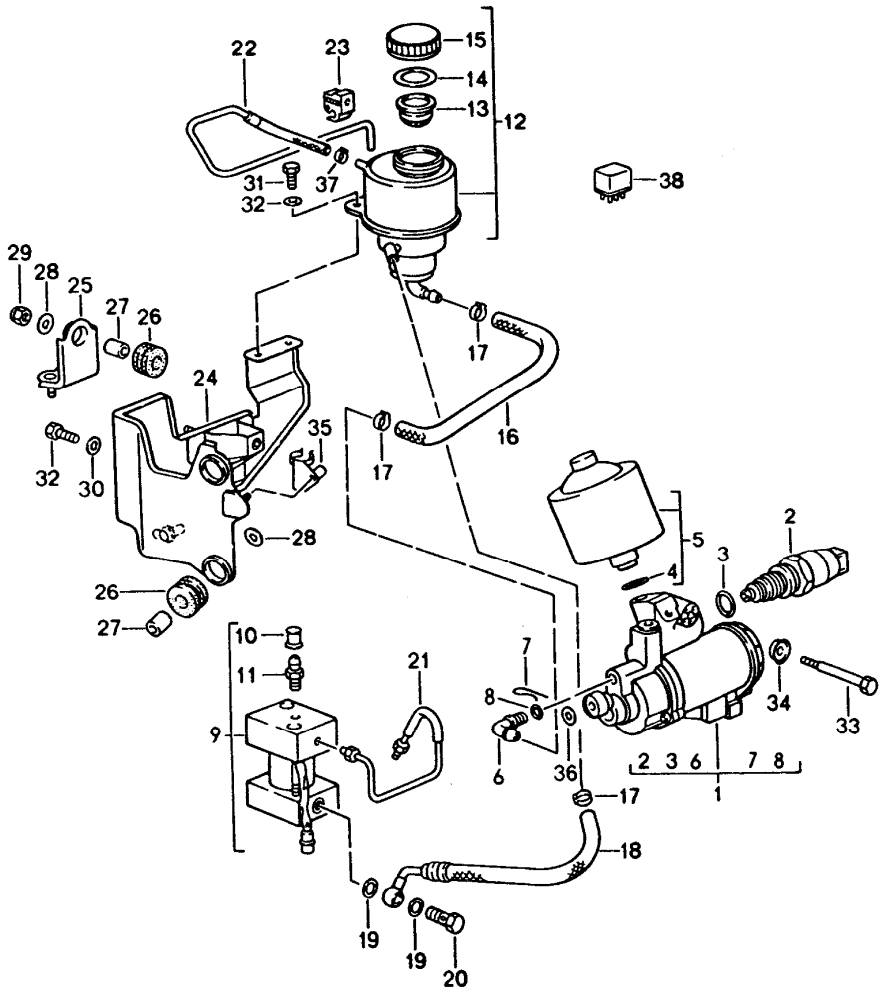

Pos	Teilenummer	Benennung	Bemerkung	St	Modellangabe
		Automatikgetriebe Sperrensteuerung 1			A28.18
1	928 315 906 00	Pumpe		1	
2	964 606 904 00	Druckschalter		1	
3	999 707 094 40	O-Ring 17,3 X 2,4		1	
4	999 707 123 40	O-Ring 11,3 X 2,4		1	
5	928 315 905 00	Druckspeicher		1	
6	999 230 366 40	Kniestück		1	
7	999 021 003 00	Sicherung		1	
8	999 707 075 40	O-Ring		1	
9	928 315 163 00	Ventilträger		1	
10	930 351 919 00	Entlüfterventil		1	
11	930 351 927 00	Staubkappe		1	
12	928 315 013 01	Ausgleichbehälter		1	
13	211 611 381 B	Füllsieb		1	
14	901 355 908 00	Dichtung		1	
15	911 355 905 02	Verschlussdeckel		1	
16	928 315 801 00	Zulaufleitung		1	
17	999 512 532 00	Klemme		3	
18	928 315 098 01	Schlauchleitung Rücklauf		1	
19	900 123 033 20	Dichtring		2	
20	900 175 002 02	Schraube		1	
21	928 315 091 02	Verbindungsleitung		1	
22	928 315 097 01	Entlüftungsleitung		1	
23	999 591 930 40	Halter		1	
24	928 315 043 02	Halter		1	
25	928 315 047 02	Stütze		1	
26	964 356 635 00	Gummilager		3	

Pos	Teilenummer	Benennung	Bemerkung	St	Modellangabe
27	928 355 633 00	Buchse		3	
28	N 011 550 1	Scheibe B 6,5		X	
29	900 910 010 09	Sicherungsmutter M 6		X	
30	N 011 666 7	Scheibe B 6,4		4	
31	900 075 057 02	Sechskantschraube M 6 X 16		2	
32	999 072 005 09	Sechskantschraube M 6 X 12		2	
33	999 074 043 02	Sechskantschraube M 6 X 65		1	
34	999 025 202 02	Scheibe		1	
35	911 612 450 00	Halter		1	
36	900 025 007 02	Scheibe A 8,4		1	
37	999 512 527 00	Ohr-Klemme		1	
38	964 615 135 00	Relais für Pumpe		1	
-	A 993 606 153 00	Querbeschleunigungssensor		1	
-	993 606 153 00	Querbeschleunigungssensor		1	

Modell	Jahr	HG	UG	Bildtafel	Einschränkung	UPD	10:58	31.01.2008	PORSCHE PET PORSCHE
928	1995	3	50	350-03		222			

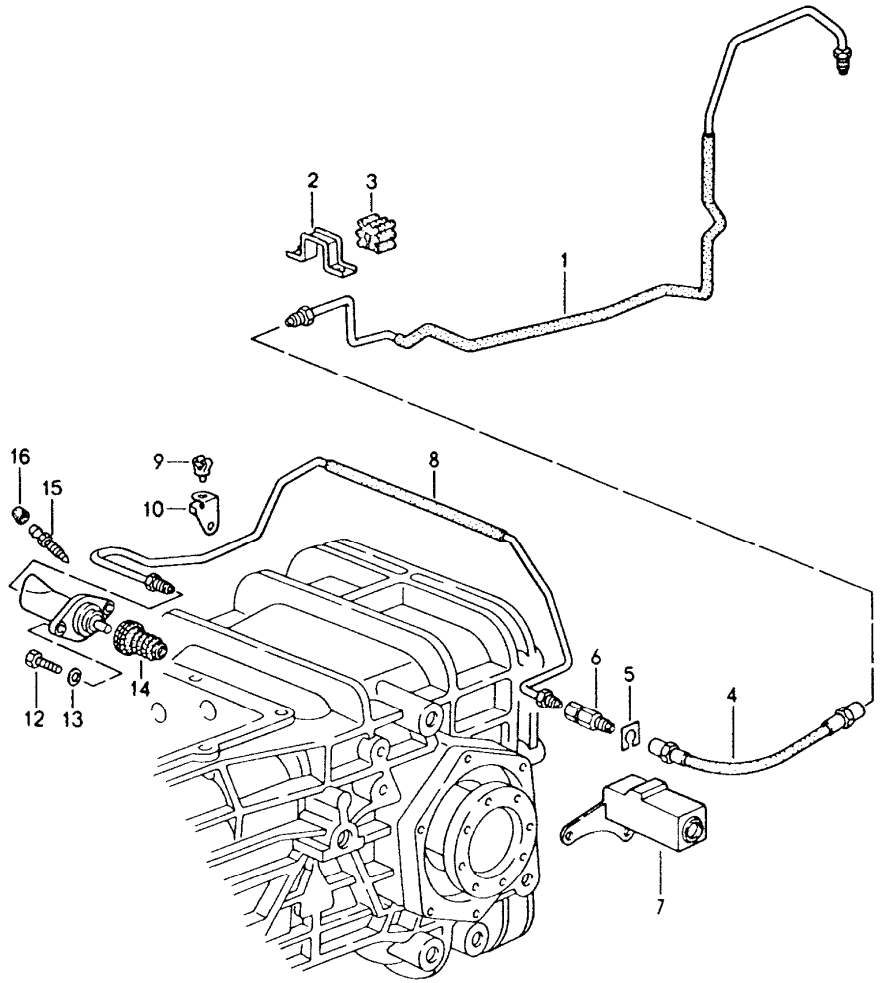

Pos	Teilenummer	Benennung	Bemerkung	St	Modellangabe
		Automatikgetriebe Sperrensteuerung 2			A28.18
1	928 315 095 02	Leitung		1	
2	928 315 807 00	Halter		1	
3	928 315 805 00	Gummilager		1	
4	A 944 355 081 01	Bremsschlauch		1	
4	944 355 081 01	Bremsschlauch		1	
5	999 166 071 01	Halter		1	
6	928 315 211 03	Vordruckventil		1	
7	928 315 187 06	Halter		1	
8	928 315 085 04	Verbindungsleitung		1	
9	999 651 190 40	Kabelschelle		1	
10	928 315 189 02	Halter		1	
11	928 332 775 09	Nehmerzylinder		1	
12	N 010 233 6	Sechskantschraube M 8 X 28		2	
13	900 025 007 02	Scheibe A 8,4		2	
14	* 928 332 051 02	Faltenbalg		1	
15	211 611 477 A	Entlüftungsventil		1	
16	211 611 483	Staubkappe		1	

Modell	Jahr	HG	UG	Bildtafel	Einschränkung	UPD	10:58	31.01.2008	PORSCHE PET PORSCHE
928	1995	3	60	360-00		222			

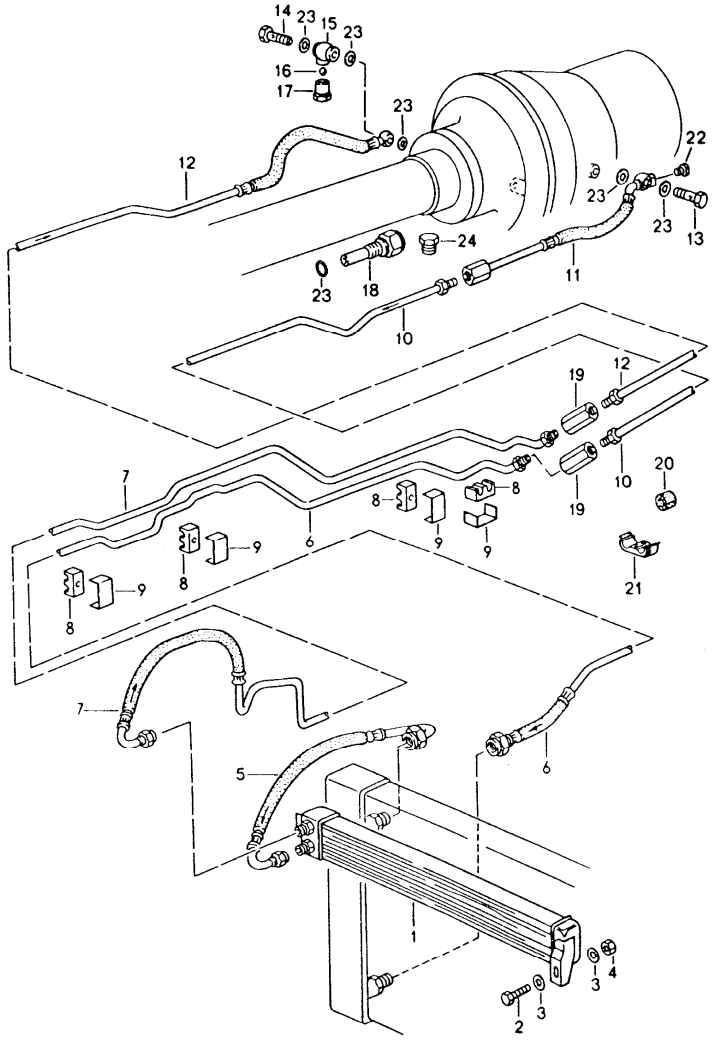

Pos	Teilenummer	Benennung	Bemerkung	St	Modellangabe
		Automatikgetriebe ATF-Kühler ATF-Leitungen			A28.18
1	928 307 027 06	Getriebeölkühler		1	
2	900 075 057 02	Sechskantschraube M 6 X 16		2	
3	N 011 524 7	Scheibe A 6,4		4	
4	900 076 010 02	Sechskantmutter		2	
5	928 307 072 01	Ölleitung		1	
6	928 307 071 02	Ölleitung Vorlauf		1	
7	928 307 073 02	Ölleitung Rücklauf		1	
8	928 356 525 01	Gummilager		5	
9	928 356 555 00	Befestigungsschelle		5	
10	928 307 080 01	Ölleitung Vorlauf		1	
11	928 307 069 01	Ölleitung Vorlauf		1	
12	928 307 074 01	Ölleitung Rücklauf		1	
13	999 134 030 02	Hohlschraube M 14 X 1,5		1	
14	960 307 161 01	Hohlschraube		1	
15	960 307 057 01	Ringnippel		1	
16	N 025 657 1	Kugel		1	
17	960 307 163 00	Verschlussschraube		1	
18	928 606 152 00	Temperaturschalter		1	M 208
19	477 209 169	Verbindungsstück		2	
20	960 307 213 00	Schutzschlauch		2	
21	960 307 211 00	Halter		4	
22	900 219 002 02	Verschlussschraube		1	

Pos	Teilenummer	Benennung	Bemerkung	St	Modellangabe	Pos	Teilenummer	Benennung	Bemerkung	St	Modellangabe
23	900 123 007 30	Dichtring A 14 X 18		X							
24	900 219 002 02	Verschlussschraube M 14 X 1,5		1							
-	960 307 209 00	Unterlegplatte		X							

Modell	Jahr	HG	UG	Bildtafel	Einschränkung	UPD	10:58	31.01.2008
928	1995	3	70	370-00		222		

PORSCHE PET PORSCHE

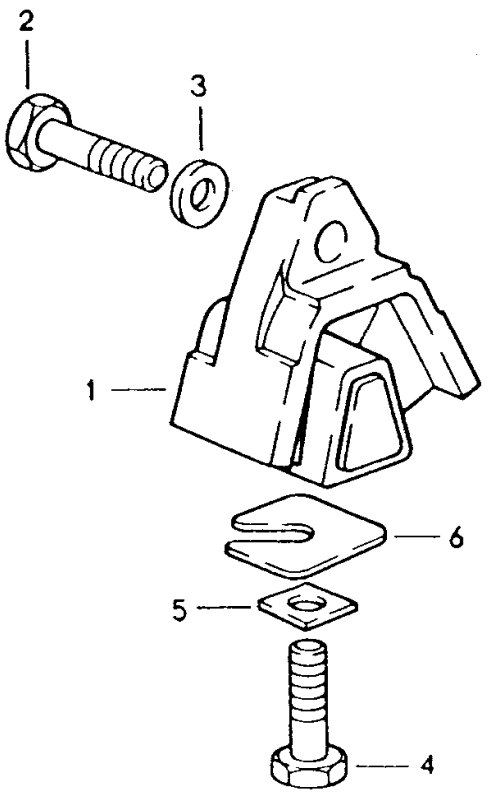

Pos	Teilenummer	Benennung	Bemerkung	St	Modellangabe
		Automatikgetriebe Getriebeaufhängung			A28.18
1	928 375 045 16	Getriebelager		2	
2	N 010 142 2	Sechskantschraube M 12 X 1,5 X 50		2	
3	W 901 333 143 01	Unterlegscheibe		4	
3	999 025 091 02	Unterlegscheibe		2	
4	N 040 108 1	Sechskantschraube M 12 X 1,5 X 40		2	
5	928 375 331 00	Vierkantscheibe		2	
6	928 331 520 01	Scheibe 1 MM		X	
6	928 331 520 02	Scheibe 2 MM		X	
6	928 331 520 03	Scheibe 3 MM		X	
6	928 331 520 04	Scheibe 4 MM		X	

Modell	Jahr	HG	UG	Bildtafel	Einschränkung	UPD	10:58	31.01.2008
928	1995	3	98	398-00R		222		

Pos	Teilenummer	Benennung	Bemerkung	St	Modellangabe
		Dichtungssatz			A28.18 G28.57
>>	>>928 300 901 01	Dichtungssatz Schaltgetriebe bestehend aus:		1	G28.57
-	928 301 111 00	O-Ring		1	
-	928 301 393 06	Dichtung		1	
-	928 301 393 07	Dichtung		1	
-	928 301 395 03	Dichtung		1	
-	928 302 167 03	Wellendichtring		1	
-	928 302 283 00	Runddichtring		1	
-	928 302 283 01	Runddichtring		1	
-	928 303 120 01	Wellendichtring		1	
-	928 332 215 02	Wellendichtring		2	
-	928 332 217 02	O-Ring		2	
-	928 303 313 00	Dichtung		1	
-	999 701 904 40	O-Ring		1	
-	928 332 051 02	Faltenbalg		1	
-	126 270 530 0	Dichtungssatz Automatikgetriebe ohne Ausgleichgetriebe asbestfrei bestehend aus:		1	A28.18
-	018 997 044 7	Dichtring		1	
-	016 997 144 8	Dichtring		1	
-	126 272 005 5	Dichtring		2	
-	126 272 025 5	Dichtring		1	
-	126 272 039 2	Manschette		2	
-	126 272 019 2	Manschette		1	
-	126 272 009 2	Manschette		1	
-	126 272 095 5	Dichtring		2	
-	126 271 128 0	Dichtung		1	
-	006 997 014 7	Dichtring		1	

Modell	Jahr	HG	UG	Bildtafel	Einschränkung	UPD	10:58	31.01.2008
928	1995	3	98	398-00R		222		

Pos	Teilenummer	Benennung	Bemerkung	St	Modellangabe
-	006 997 734 7	Dichtring		1	
-	006 997 754 8	Dichtring		1	
-	126 272 095 5	Dichtring		2	
-	005 997 774 8	Dichtring		1	
-	005 997 814 8	Dichtring		1	
-	126 277 095 5	Dichtring		1	
-	126 277 075 5	Dichtring		1	
-	005 997 704 8	Dichtring		1	
-	005 997 804 8	Dichtring		1	
-	010 997 084 5	Dichtring		1	
-	005 997 864 8	Dichtring		1	
-	900 123 105 30	Dichtring		3	
-	126 277 085 5	Dichtring		1	
-	005 997 844 8	Dichtring		1	
-	005 997 854 8	Dichtring		1	
-	922 321 301 07	Dichtring		1	
-	010 997 084 5	Dichtring		1	
-	722 271 038 0	Dichtung		1	
-	014 997 114 8	Dichtring		1	
-	008 997 314 8	Dichtring		1	
-	008 997 304 8	Dichtring		1	
-	001 997 354 8	Dichtring		1	
-	115 304 016 0	Dichtring		1	
-	016 997 394 8	Dichtring		1	
-	126 271 108 0	Ölwannendichtung		1	
-	005 997 784 8	Dichtring		1	
>>	>>960 302 901 00	Dichtungssatz Ausgleichgetriebe bestehend aus:		1	A28.18
-	999 701 743 40	O-Ring		1	
-	928 301 395 03	Dichtung		1	

Modell	Jahr	HG	UG	Bildtafel	Einschränkung	UPD	10:58	31.01.2008
928	1995	3	98	398-00R		222		

Pos	Teilenummer	Benennung	Bemerkung	St	Modellangabe
-	928 332 215 02	Wellendichtring		2	
-	928 332 217 02	O-Ring		2	
-	928 332 051 02	Faltenbalg		1	
>>	>>960 307 901 01	Ölfiltersatz bestehend aus:		1	A28.18
-	126 277 029 5	Ölfilter		1	
-	126 271 108 0	Ölwannendichtung		1	
-	N 013 806 2	Dichtring		1	
-	900 123 033 20	Dichtring		1	

Modell	Jahr	HG	UG	Bildtafel	Einschränkung	UPD	10:59	31.01.2008
928	1995	4	01	401-00		222		

PORSCHE PET PORSCHE

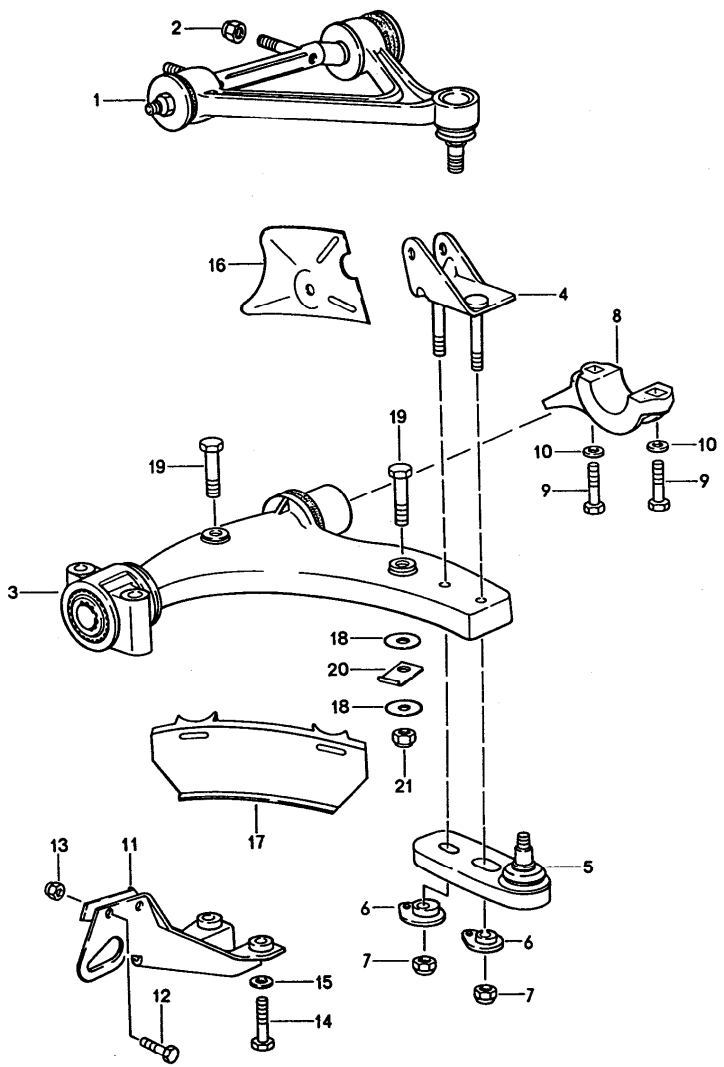

Pos	Teilenummer	Benennung	Bemerkung	St	Modellangabe
		Querlenker			
1	928 341 027 37	Querlenker oben	/L	1	
(1)	928 341 028 37	Querlenker oben	/R	1	
2	N 900 385 01	Sicherungsmutter		4	
3	928 341 017 04	Querlenker unten		2	
4	928 341 091 06	Bügel	/L	1	
(4)	928 341 092 06	Bügel	/R	1	
5	928 341 049 08	Gelenkträger		2	
6	928 341 466 01	Exzenter		4	
7	900 910 115 02	Sicherungsmutter		4	
8	928 341 167 00	Lagerbügel		2	
9	900 082 048 08	Sechskantschraube M 12 X 1,5 X 80		4	
10	928 341 165 00	Scheibe		4	
11	928 341 064 02	Schutzbügel		2	
12	900 075 041 09	Sechskantschraube M 10 X 25		4	
13	N 021 130 3	Sicherungsmutter		4	
14	900 082 039 02	Sechskantschraube M 12 X 1,5 X 100		4	
15	901 333 143 02	Scheibe		4	
16	928 341 383 05	Leitblech	/L	1	
(16)	928 341 384 05	Leitblech	/R	1	
17	928 341 389 03	Spoiler	/L	2	
(17)	928 341 390 03	Spoiler	/R	1	
18	928 341 391 00	Topfscheibe		4	
19	N 010 367 4	Sechskantschraube M 6 X 60		4	
20	928 341 395 01	Befestigungslasche		4	

Pos	Teilenummer	Benennung	Bemerkung	St	Modellangabe	Pos	Teilenummer	Benennung	Bemerkung	St	Modellangabe
21	900 910 012 02	Sicherungsmutter M 6		4							

Modell	Jahr	HG	UG	Bildtafel	Einschränkung	UPD	10:59	31.01.2008
928	1995	4	01	401-05		222		

PORSCHE PET PORSCHE

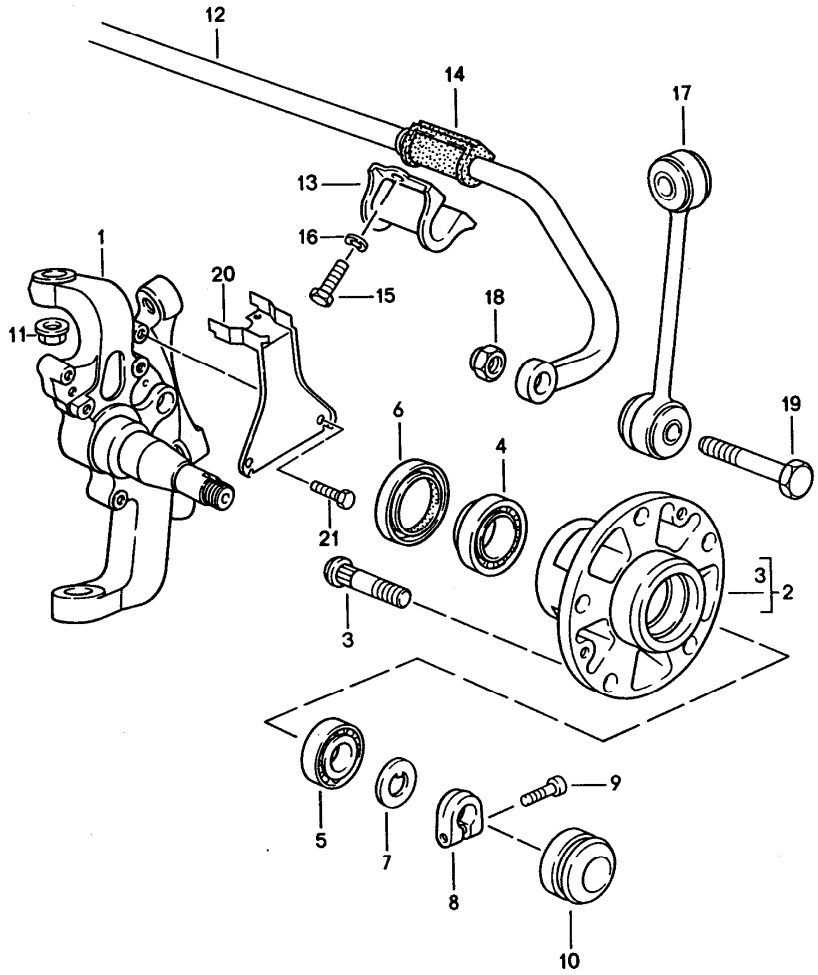

Pos	Teilenummer	Benennung	Bemerkung	St	Modellangabe
		Achsschenkel			
1	928 341 057 17	Achsschenkel	/L	1	
(1)	928 341 058 17	Achsschenkel	/R	1	
2	928 341 066 04	Vorderradnabe		2	
3	928 341 671 02	Radbolzen		10	
(3)	928 341 671 02	Radbolzen Übergrösse		X	
4	999 059 090 00	Kegelrollenlager		2	
5	999 059 089 01	Kegelrollenlager		2	
6	477 405 641	Radialdichtring		2	
7	911 341 663 00	Druckscheibe		2	
8	911 341 673 00	Klemmmutter		2	
9	999 119 001 01	Zylinderschraube M 7 X 18		2	
10	928 341 684 00	Kappe		2	
11	900 380 010 09	Sicherungsmutter M 12 X 1,5		4	
12	928 343 073 06	Stabilisator		1	
13	928 343 777 00	Lagerschelle		2	
14	928 343 793 04	Stabilisatorlager		2	
15	900 075 043 02	Sechskantschraube M 10 X 30	/RL	4	
(15)	N 010 275 3	Sechskantschraube M 10 X 35	/LL	1	
(15)	900 075 043 02	Sechskantschraube M 10 X 30	/LL	3	
16	900 027 016 02	Federring B 10		4	
17	928 343 069 01	Stabilisatorgehänge		2	
18	N 022 141 1	Sicherungsmutter M 12 X 1,5		2	
19	N 010 154 3	Sechskantschraube M 12 X 1,5 X 55		2	

Pos	Teilenummer	Benennung	Bemerkung	St	Modellangabe	Pos	Teilenummer	Benennung	Bemerkung	St	Modellangabe
(20)	928 341 087 01	Halter	-93	2							
21	N 010 227 2	Sechskantschraube M 7 X 12	-93	4							

Modell	Jahr	HG	UG	Bildtafel	Einschränkung	UPD	10:59	31.01.2008
928	1995	4	02	402-00		222		

PORSCHE PET PORSCHE

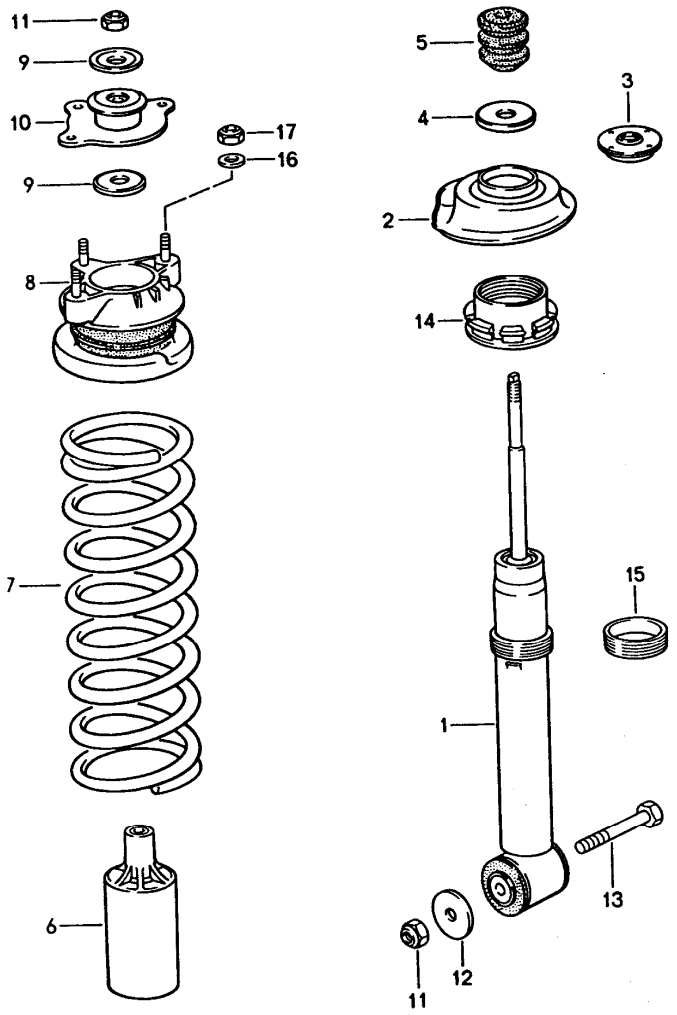

Pos	Teilenummer	Benennung	Bemerkung	St	Modellangabe
		Federung			
1	928 343 055 07	Schwingungsdämpfer - Boge -		2	
(1)	928 343 055 09	Schwingungsdämpfer - Boge -		2	M 474
2	928 343 525 03	Federteller		2	
3	928 333 551 00	Abstützdeckel		2	
4	911 333 511 00	Scheibe		2	
5	928 343 527 02	Zusatzfeder		2	
6	928 343 507 03	Schutzhülle		2	
7	928 343 511 09	Vorderradfeder 1 Satz		1	
	404	Kennzeichnung Braun			
8	928 343 047 07	Federteller		2	
9	928 343 523 00	Scheibe		4	
10	928 343 051 01	Dämpferlager		2	
11	N 022 141 1	Sicherungsmutter NM 12 X 1,5		4	
12	999 025 074 02	Scheibe		2	
13	900 082 044 02	Sechskantschraube M 12 X 1,5 X 125		2	
14	928 343 535 02	Mutter		2	
15	928 343 537 00	Gewindering		2	
16	900 025 008 09	Scheibe A 10,5		6	
17	900 910 031 09	Sicherungsmutter NM 10		6	

Modell	Jahr	HG	UG	Bildtafel	Einschränkung	UPD	10:59	31.01.2008
928	1995	4	03	403-00		222		

PORSCHE PET PORSCHE

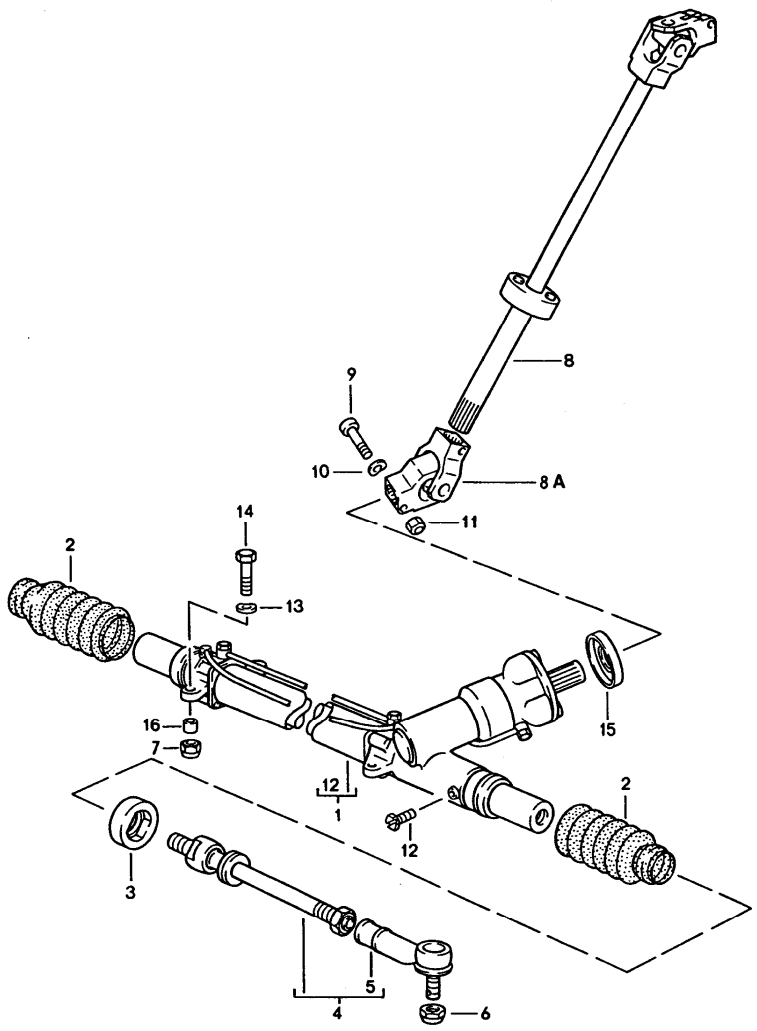

Pos	Teilenummer	Benennung	Bemerkung	St	Modellangabe
		Lenkgetriebe Lenkspurstange			
1	A 928 347 010 27	Lenkgetriebe	/LL	1	
1	> 928 347 010 27	Lenkgetriebe	/LL	1	
1	> 927 347 010 26	Lenkgetriebe	/RL	1	
2	928 347 191 03	Faltenbalg		2	
3	928 347 329 04	Anschlag		2	
4	928 347 031 07	Lenkspurstange		2	
5	928 347 322 02	Kugelgelenk		2	
6	900 910 046 02	Sicherungsmutter		2	
7	N 021 130 3	Sicherungsmutter		4	
8	928 347 093 01	Lenkzwischenwelle	/LL -93	1	
(8)	927 347 093 01	Lenkzwischenwelle	/RL -93	1	
(8)	928 347 093 01	Lenkzwischenwelle	/LL 94-	1	
(8)	927 347 093 01	Lenkzwischenwelle	/RL 94-	1	
8A	928 347 021 04	Kreuzgelenk	-93	1	
(8A)	928 347 021 04	Kreuzgelenk	94-	1	
9	N 010 359 4	Sechskantschraube		3	
10	N 012 241 8	Federscheibe B 8		3	
11	900 910 022 02	Sicherungsmutter		3	
12	999 063 002 40	Schraubstopfen AM 12 X 1,5		1	
13	900 028 005 02	Federscheibe -A 10-		4	
14	N 010 445 2	Sechskantschraube M 10 X 45	/LL	4	
(14)	N 010 445 2	Sechskantschraube M 10 X 45	/RL	3	
(14)	N 010 450 5	Sechskantschraube M 10 X 50	/RL	1	
15	928 347 923 00	Schutzkappe		1	

Modell	Jahr	HG	UG	Bildtafel	Einschränkung	UPD	10:59	31.01.2008	PORSCHE PET PORSCHE
928	1995	4	03	403-00		222			

Pos	Teilenummer	Benennung	Bemerkung	St	Modellangabe	Pos	Teilenummer	Benennung	Bemerkung	St	Modellangabe
16	928 347 779 03	Buchse		4							

Modell	Jahr	HG	UG	Bildtafel	Einschränkung	UPD	10:59	31.01.2008
928	1995	4	03	403-01		222		

PORSCHE PET PORSCHE

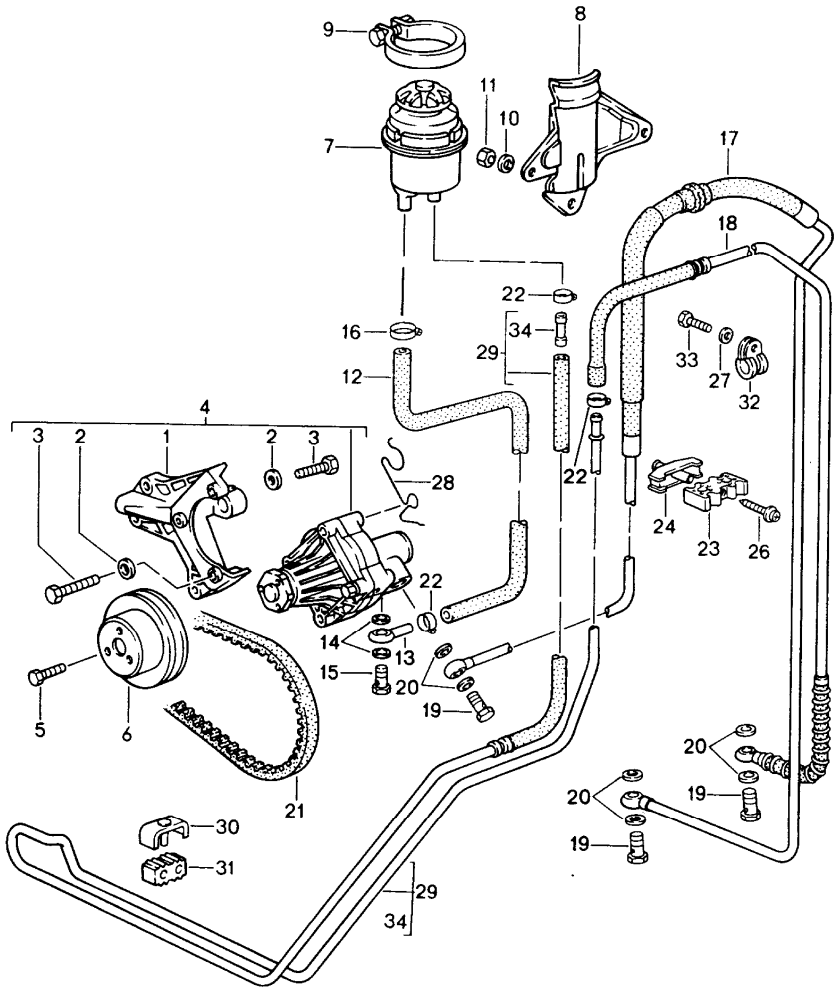

Pos	Teilenummer	Benennung	Bemerkung	St	Modellangabe
		Servolenkung Leitungen			
1	928 347 121 02	Halter		1	
2	900 025 007 02	Scheibe A 8,4		5	
3	N 010 353 3	Sechskantschraube M 8 X 42		4	
4	> 928 347 089 01	Flügelpumpe		1	
5	999 072 005 09	Sechskantschraube M 6 X 12		3	
6	928 347 441 10	Riemenscheibe		1	
7	928 347 015 03	Ölbehälter	-92	1	
(7)	928 347 015 05	Behälter	93	1	
(7)	928 347 015 05	Ölbehälter	94-	1	
-	928 347 925 00	Deckel für Ölbehälter		1	
-	928 347 927 00	Dichtung für Deckel		1	
8	928 347 333 00	Halter		1	
9	999 512 350 02	Schlauchschelle SGL 80-100-9		1	
10	900 151 008 02	Scheibe B 8,4		3	
11	900 084 004 02	Sechskantmutter NM 8		3	
12	928 347 445 05	Formschlauch		1	
13	999 230 158 02	Ringschlauchnippel		1	
14	N 100 184 01	Dichtring A 16 X 20		2	
15	900 134 014 02	Hohlschraube A 10		1	
16	999 512 346 00	Schlauchschelle		1	
17	928 347 447 07	Druckleitung	/LL	1	

Pos	Teilenummer	Benennung	Bemerkung	St	Modellangabe
(17)	927 347 447 04	Druckleitung	/RL	1	
18	A 928 347 449 09	Rücklaufleitung	/LL	1	
18	928 347 449 09	Rücklaufleitung	/LL	1	
(18)	927 347 449 05	Rücklaufleitung	/RL	1	
19	900 134 007 02	Hohlschraube		2	
20	900 123 042 20	Dichtring 14 X 18		4	
21	999 192 286 50	Keilriemen 12,5 X 1000		1	
22	999 512 554 00	Schlauchschelle A 8 X 9		3	
23	928 347 560 00	Rohrschelle		1	
24	928 347 529 00	Beilage		1	
26	900 143 155 02	Kombischraube B 4,8 X 32 Z1		1	
27	N 011 524 7	Scheibe A 6,4		1	
28	928 347 429 01	Halter		1	
29	A 928 347 350 00	Kühlrohrschlange		1	
29	928 347 350 00	Kühlrohrschlange		1	
30	928 347 555 00	Befestigungsschelle		2	
31	928 347 527 00	Gummilager		2	
32	N 020 601 1	Rohrschelle		2	
33	N 010 210 7	Sechskantschraube M 6 X 10		2	
34	928 347 550 00	Drossel		2	

Modell	Jahr	HG	UG	Bildtafel	Einschränkung	UPD	11:00	31.01.2008	PET
928	1995	4	03	403-05		222			

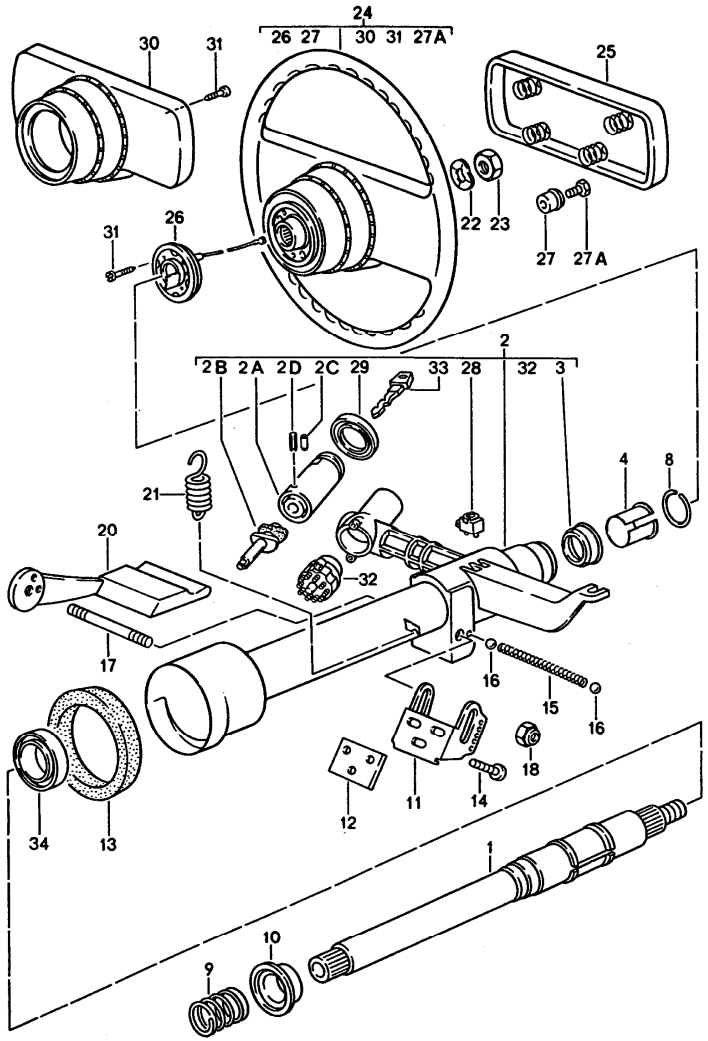

Pos	Teilenummer	Benennung	Bemerkung	St	Modellangabe
		Lenkungsteile Lenkrad			M 564
1	928 347 061 06	Lenkwelle		1	
2	928 347 903 12	Lenkschloss mit Lenkschutzrohr mit 1 Schlüssel ohne bestimmte Schliessung	92	1	
(2)	928 347 903 11	Lenkschloss mit Lenkschutzrohr mit 1 Schlüssel Schliessungsnummer Angeben	92	1	
2A	928 347 915 01	Schliesszylinder für Lenkschloss mit 1 Schlüssel ohne bestimmte Schliessung		1	
(2)	928 347 903 12	Lenkschloss mit Lenkschutzrohr mit 1 Schlüssel ohne bestimmte Schliessung		1	
(2)	928 347 903 11	Lenkschloss mit Lenkschutzrohr mit 1 Schlüssel Schliessungsnummer Angeben		1	
(2)	928 347 903 18	Lenkschloss mit Lenkschutzrohr mit 1 Schlüssel ohne bestimmte Schliessung		1	M 249
(2)	928 347 903 17	Lenkschloss mit Lenkschutzrohr mit 1 Schlüssel Schliessungsnummer Angeben		1	M 249
2A	928 347 915 01	Schliesszylinder für Lenkschloss mit 1 Schlüssel ohne bestimmte Schliessung		1	

Modell	Jahr	HG	UG	Bildtafel	Einschränkung	UPD	11:00	31.01.2008	PORSCHE PET PORSCHE
928	1995	4	03	403-05		222			

Pos	Teilenummer	Benennung	Bemerkung	St	Modellangabe
(2A)	928 347 917 01	Schliesszylinder für Lenkschloss mit 1 Schlüssel mit bestimmter Schliessung		1	
2B	928 347 919 00	Steuernocken	92	1	
(2B)	928 347 755 02	Steuernocken	93-	1	
2C	900 091 001 00	Kerbstift 3 X 8		1	
2D	900 095 007 00	Spannstift 3 X 12		1	
3	928 347 791 00	Lenkwellenlager		1	
4	928 347 739 02	Stützring		1	
8	113 415 531	Sprengring		1	
9	928 347 213 07	Druckfeder		1	
-	N 100 545 01	Passscheibe 0,3 MM		X	
-	N 027 416 1	Passscheibe 0,5 MM		X	
-	N 100 511 01	Passscheibe 1,0 MM		X	
-	N 100 512 01	Passscheibe 1,5 MM		X	
10	928 347 241 01	Lenkwellenlager		1	
11	928 347 369 04	Konsole	-93	1	
(11)	928 347 369 05	Konsole	94-	1	
12	928 347 370 01	Unterlage		X	
(12)	928 347 370 02	Unterlage		X	
(12)	928 347 370 03	Unterlage		X	
13	928 347 659 02	Dichtring		1	
14	N 014 782 1	Zylinderschraube M 6 X 25		3	
15	928 347 375 01	Druckfeder		1	
16	900 108 020 00	Kugel 6 MM		2	
17	928 347 259 02	Gewindebolzen		1	
18	900 910 022 02	Sicherungsmutter		2	
20	928 347 033 02	Verstellhebel		1	
	70A	Schwarz			
21	928 347 377 03	Zugfeder		1	
22	N 012 239 1	Federscheibe B 18		1	
23	900 078 007 02	Sechskantmutter M 18 X 1,5		1	
24	928 347 084 05	Sportlenkrad		1	
	1AJ	Schwarz	-93		
	7WH	Klassikgrau	-93		
	9WW	Cobaltblau	-93		
	4XW	Magenta	-93		
	M47	Matadorrot	-93		
	D17	Carraragrau	-93		
	J27	Sherwoodgrün	-93		
	8YR	Schwarz	94-		
	6XL	Klassikgrau	94-		
	H24	Nachtblau	94-		
	T15	Kastanienbraun	94-		
	K03	Cedargrün	94-		
	8SE	Flamencorot	94-		
(24)	928 347 084 06	Sportlenkrad		1	M 018
	1AJ	Schwarz	-93		
	7WH	Klassikgrau	-93		
	9WW	Cobaltblau	-93		
	4XW	Magenta	-93		
	M47	Matadorrot	-93		
	D17	Carraragrau	-93		

Pos	Teilenummer	Benennung	Bemerkung	St	Modellangabe
	J27	Sherwoodgrün	-93		
	8YR	Schwarz	94-		
	6XL	Klassikgrau	94-		
	H24	Nachtblau	94-		
	T15	Kastanienbraun	94-		
	K03	Cedargrün	94-		
	8SE	Flamencorot	94-		
25	911 347 859 07	Polsterkappe		1	
	7YA	Schwarz	-93		
	6XL	Klassikgrau	-93		
	9WW	Cobaltblau	-93		
	4XW	Magenta	-93		
	M47	Matadorrot	-93		
	D17	Carraragrau	-93		
	J27	Sherwoodgrün	-93		
	8YR	Schwarz	94-		
	6XL	Klassikgrau	94-		
	H24	Nachtblau	94-		
	T15	Kastanienbraun	94-		
	K03	Cedargrün	94-		
	8SE	Flamencorot	94-		
26	928 347 099 00	Schleifring		1	
27	321 419 779 A	Isolierbuchse		4	
27A	900 075 230 10	Sechskantschraube M 4 X 16		4	
28	911 613 125 00	Summerkontakt		1	
29	928 347 913 00	Gummimanschette		1	
30	928 347 857 02	Nabenverkleidung		1	
	1DB	Schwarz			

Pos	Teilenummer	Benennung	Bemerkung	St	Modellangabe
	7LD	Weinrot	-93		
	8MF	Mahagoni	-93		
	5KF	Marineblau	-93		
	5XL	Klassikgrau			
	6ZH	Cobaltblau	-93		
	5XW	Magenta	-93		
	4HP	Nachtblau	94-		
	6PX	Kastanienbraun	94-		
31	113 415 869	Linsenschraube M 3,5 X 10		6	
32	964 613 012 00	Zündanlassschalter		1	
33	-	Schlüssel siehe Gruppe 8/04/05 8/04/20			
34	999 052 151 00	Rillenkugellager 19 X 32 X 7		1	

Modell	Jahr	HG	UG	Bildtafel	Einschränkung	UPD	11:00	31.01.2008	PORSCHE PET PORSCHE
928	1995	4	03	403-06		222			

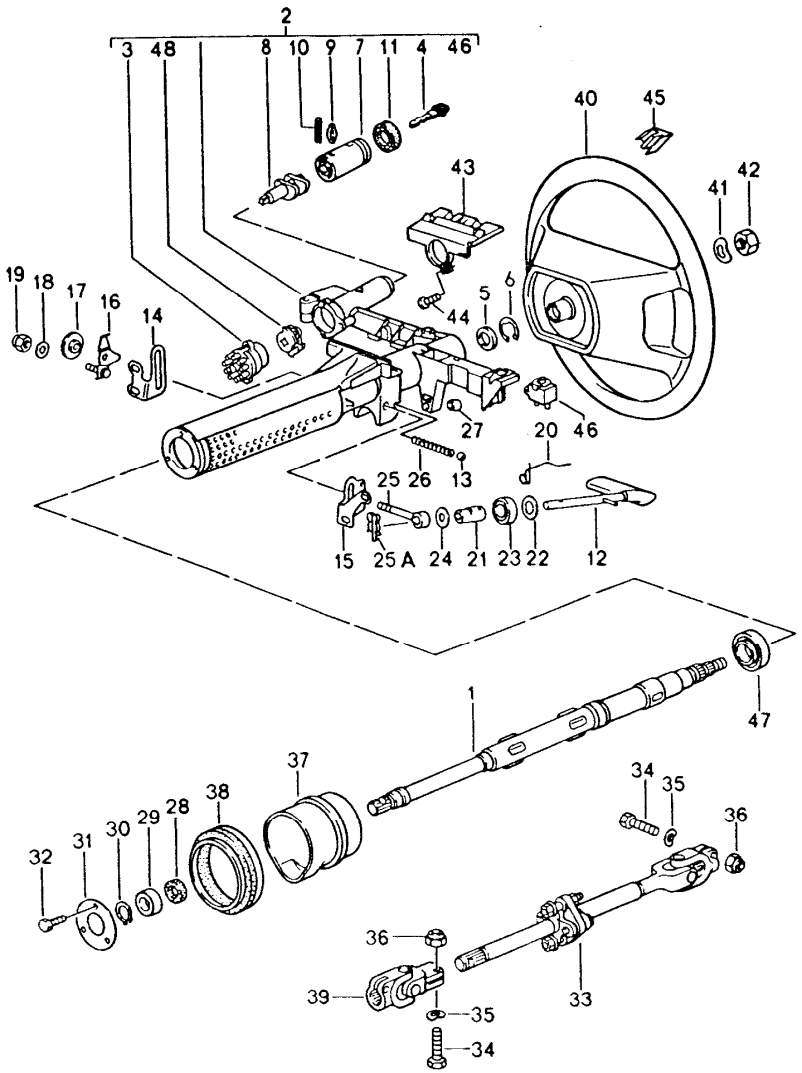

Pos	Teilenummer	Benennung	Bemerkung	St	Modellangabe
		Airbag Lenkungsteile Lenkrad			
			/LL		M 562
			/RL 93-		M 561
		Höhenverstellung für Lenkrad Rechtslenker siehe Gruppe 4/03/05	/RL 93-		M 561
1	928 347 019 02	Lenkwelle		1	
2	928 347 903 14	Lenkschloss mit Lenkschutzrohr mit 1 Schlüssel ohne bestimmte Schliessung	92	1	
(2)	928 347 903 13	Lenkschloss mit Lenkschutzrohr mit 1 Schlüssel Schliessungsnummer Angeben	92	1	
(2)	928 347 903 14	Lenkschloss mit Lenkschutzrohr mit 1 Schlüssel ohne bestimmte Schliessung	93	1	
(2)	928 347 903 13	Lenkschloss mit Lenkschutzrohr mit 1 Schlüssel Schliessungsnummer Angeben	93	1	
(2)	928 347 903 16	Lenkschloss mit Lenkschutzrohr mit 1 Schlüssel ohne bestimmte Schliessung	94-	1	M 249
(2)	928 347 903 15	Lenkschloss mit Lenkschutzrohr mit 1 Schlüssel Schliessungsnummer Angeben	94-	1	M 249
(2)	928 347 903 14	Lenkschloss mit Lenkschutzrohr mit 1 Schlüssel ohne bestimmte Schliessung	94-	1	M 481

Pos	Teilenummer	Benennung	Bemerkung	St	Modellangabe
(2)	928 347 903 13	Lenkschloss mit Lenkschutzrohr mit 1 Schlüssel Schliessungsnummer Angeben	94-	1	M 481
3	964 613 012 00	Zündanlassschalter		1	
4	-	siehe Gruppe 8/04/05			
5	999 234 004 00	Passscheibe		1	
6	999 042 017 01	Seeger - Sicherungsring		1	
7	928 347 915 01	Schliesszylinder für Lenkschloss mit 1 Schlüssel ohne bestimmte Schliessung		1	
7	928 347 917 01	Schliesszylinder für Lenkschloss mit 1 Schlüssel mit bestimmter Schliessung		1	
8	928 347 919 00	Steuernocken	92	1	
(8)	928 347 755 02	Steuernocken	93-	1	
9	900 091 001 00	Kerbstift 3 X 8		1	
10	900 095 007 00	Spannstift 3 X 12		1	
11	928 347 913 00	Gummimanschette		1	
12	928 347 033 06	Verstellhebel		1	
	70A	Schwarz			
13	900 108 020 00	Kugel		1	
14	928 347 366 00	Konsole rechts	/LL	1	
15	928 347 365 00	Konsole links	/LL	1	
16	928 347 082 00	Schlepphebel	/LL	1	
17	928 347 086 00	Stellmutter	/LL	1	
18	900 223 003 02	Scheibe 6,4	/LL	1	
19	900 910 010 09	Sicherungsmutter M 6	/LL	1	
20	928 347 376 01	Feder	/LL	1	
21	928 347 341 01	Exzenter	/LL	1	
22	999 025 208 40	Scheibe 15,1 X 26 X 1,2	/LL	1	
23	999 201 340 00	Nadellager 15 X 28 X 13	/LL	1	
24	N 012 230 1	Federscheibe B 10	/LL	X	
25	928 347 055 00	Zuganker	/LL	1	
25A	999 021 005 01	Splint	/LL	1	
26	928 347 375 01	Druckfeder		1	
27	999 924 002 40	Gleitlager		1	
28	999 235 002 90	Dichtring 24 X 33 X 8		1	
29	999 052 155 00	Rillenkugellager 20 X 37 X 9		1	
30	999 041 021 01	Sicherungsring 20 X 1,2		1	
31	928 347 719 01	Flansch		1	
32	999 072 005 09	Sechskantschraube M 6 X 12		3	
33	928 347 093 01	Lenkzwischenwelle	/LL -93	1	
(33)	927 347 093 01	Lenkzwischenwelle	/RL -93	1	
(33)	928 347 093 01	Lenkzwischenwelle	/LL 94-	1	
(33)	927 347 093 01	Lenkzwischenwelle	/RL 94-	1	
34	N 010 359 4	Sechskantschraube M 8 X 38		1	
35	N 012 241 8	Federscheibe B 8		1	
36	900 910 022 02	Sicherungsmutter M 8		1	
37	928 347 709 11	Trichter		1	

Pos	Teilenummer	Benennung	Bemerkung	St	Modellangabe
38	928 347 659 02	Dichtring		1	
39	928 347 021 04	Kreuzgelenk	-93	1	
39	928 347 021 04	Kreuzgelenk	94-	1	
40	944 347 804 51	Sportlenkrad	93	1	
	1AJ	Schwarz			
	7WH	Klassikgrau			
	9WW	Cobaltblau			
	4XW	Magenta			
	2JZ	Maritimblau			
40	944 347 804 52	Sportlenkrad	94-	1	
	8YR	Schwarz			
	6XL	Klassikgrau			
	H24	Nachtblau			
	T15	Kastanienbraun			
41	N 012 238 1	Federscheibe B 16		1	
42	900 078 006 01	Sechskantmutter M 16		1	
43	928 347 059 03	Anlaufkufe		1	
44	N 014 128 13	Linsenschraube M 5 X 8		1	
45	944 347 836 00	Signalhorntaste	/R	1	
	01C	Schwarz			
	7WH	Klassikgrau	-93		
	9WW	Cobaltblau	-93		
	4XW	Magenta	-93		
	4XC	Klassikgrau	94-		
	2GS	Nachtblau	94-		
	4PV	Kastanienbraun	94-		
(45)	944 347 835 00	Signalhorntaste	/L	1	

Pos	Teilenummer	Benennung	Bemerkung	St	Modellangabe
	01C	Schwarz			
	7WH	Klassikgrau	-93		
	9WW	Cobaltblau	-93		
	4XW	Magenta	-93		
	4XC	Klassikgrau	94-		
	2GS	Nachtblau	94-		
	4PV	Kastanienbraun	94-		
-	944 612 355 00	Schleifkontakt		1	
-	944 347 831 00	Schaltergehäuse	/L	1	
	01C	Schwarz			
	6ZF	Cobaltblau	-93		
	4XC	Klassikgrau	-93		
	6WX	Magenta	-93		
	4XC	Klassikgrau	94-		
	2GS	Nachtblau	94-		
	4PV	Kastanienbraun	94-		
-	944 347 832 00	Schaltergehäuse	/R	1	
	01C	Schwarz			
	6ZF	Cobaltblau	-93		
	4XC	Klassikgrau	-93		
	6WX	Magenta	-93		
	4XC	Klassikgrau	94-		
	2GS	Nachtblau	94-		
	4PV	Kastanienbraun	94-		
47	999 052 160 00	Rillenkugellager 30 X 42 X 7		1	
48	928 347 133 00	Sperrsegment	94-	1	M 249

Modell	Jahr	HG	UG	Bildtafel	Einschränkung	UPD	11:00	31.01.2008
928	1995	4	03	403-07		222		

PORSCHE PET PORSCHE

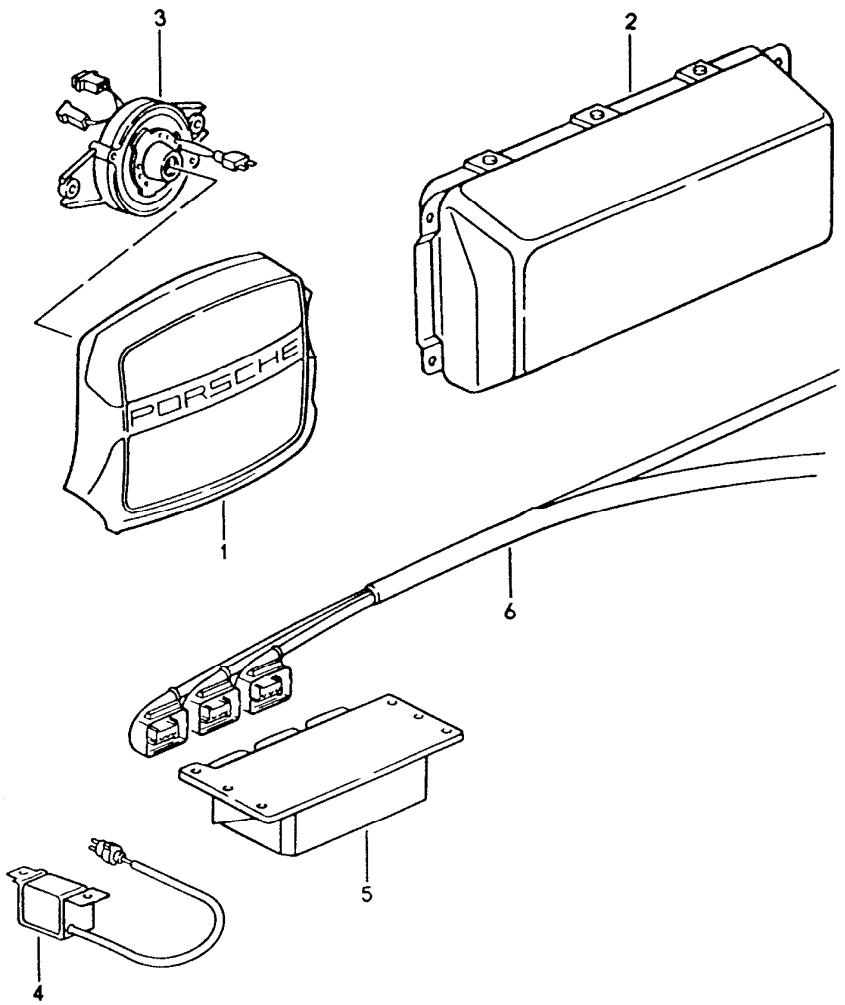

Pos	Teilenummer	Benennung	Bemerkung	St	Modellangabe
		Airbag Airbag-Einheit Schaltgerät	 /LL /RL 93-		 M 562 M 561
1	944 347 989 06	Airbag-Einheit Fahrerseite Satz		1	
	1AJ	Schwarz	-93		
	7WH	Klassikgrau	-93		
	9WW	Cobaltblau	-93		
	4XW	Magenta	-93		
	8YR	Schwarz	94-		
	6XL	Klassikgrau	94-		
	H24	Nachtblau	94-		
	T15	Kastanienbraun	94-		
2	928 803 071 01	Airbag-Einheit Beifahrerseite		1	
3	928 652 211 01	Kontaktträger		1	
4	928 613 220 02	Frontsensor		2	
5	944 618 217 02	Schaltgerät	/LL	1	
5	945 618 217 00	Schaltgerät	/RL 93-	1	
6	928 612 084 01	Kabelstrang		1	
-	928 618 401 00	Abreisschraube		2	
-	944 618 401 00	Mutter		4	
-	964 612 901 00	Sicherungsbügel Blau		1	
-	999 073 030 02	Zylinderschraube M 6 X 19		2	
-	N 013 968 7	Blechschraube B 4,8 X 13		2	
-	N 011 524 7	Scheibe A 6,4		4	

Modell	Jahr	HG	UG	Bildtafel	Einschränkung	UPD	11:00	31.01.2008
928	1995	5	01	501-00		222		

PORSCHE PET PORSCHE

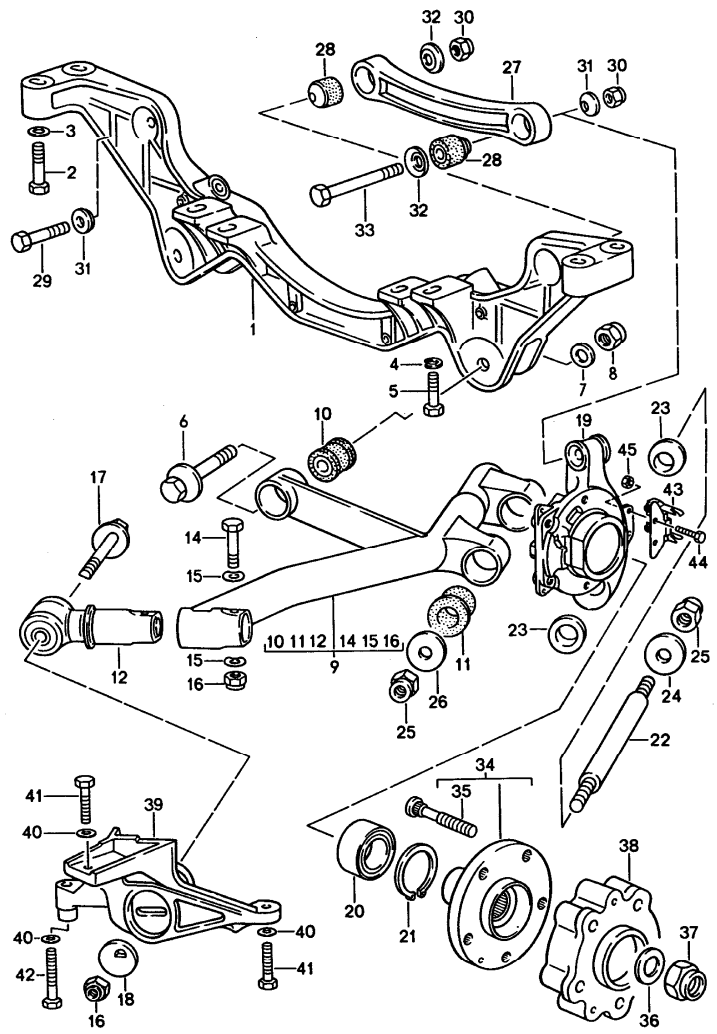

Pos	Teilenummer	Benennung	Bemerkung	St	Modellangabe
		Hinterachse			
1	928 331 131 17	Hinterachsquerträger		1	M 249
(1)	928 331 131 18	Hinterachsquerträger		1	M 481
2	N 010 473 6	Sechskantschraube M 10 X 75		4	
3	900 223 011 02	Scheibe B 10,5		4	
4	999 025 086 02	Vierkantscheibe 12,1 X 24		2	
4A	999 025 085 02	Scheibe 12,5 X 30 X 1		X	
5	N 010 141 4	Sechskantschraube M 12 X 1,5 X 45		2	
6	928 331 075 04	Exzenterschraube		2	
7	928 331 581 00	Scheibe		2	
8	900 910 094 02	Sicherungsmutter		2	
9	928 331 043 06	Lenker	/L	1	
(9)	928 331 044 06	Lenker	/R	1	
10	928 331 588 10	Gummilager		2	
11	928 331 588 13	Gummilager		4	
12	928 331 085 00	Lagerschwinge		2	
14	N 010 183 3	Sechskantschraube M 12 X 1,5 X 75		2	
15	900 028 014 02	Federscheibe		4	
16	N 022 141 4	Sicherungsmutter		4	
17	928 331 659 05	Exzenterschraube		2	
18	928 331 523 12	Exzenterscheibe		2	
19	928 331 219 09	Radträger	/L	1	
19	928 331 220 09	Radträger	/R	1	
20	999 053 050 00	Schrägkugellager		2	
21	900 042 030 02	Sicherungsring		2	
22	928 331 641 01	Lagerbolzen		2	

Pos	Teilenummer	Benennung	Bemerkung	St	Modellangabe
23	928 331 655 06	Konusscheibe		4	
24	928 331 647 02	Scheibe		2	
25	900 910 094 02	Sicherungsmutter		4	
26	928 331 647 00	Scheibe		4	
27	928 331 101 02	Lenker		2	
28	928 331 089 02	Lenkerlager		4	
29	N 010 470 7	Sechskantschraube M 10 X 70		2	
30	900 910 031 09	Sicherungsmutter		4	
31	928 331 575 01	Konusscheibe		4	
32	928 331 649 02	Konusscheibe		2	
33	N 010 482 3	Sechskantschraube M 10 X 105		2	
34	928 331 065 09	Radnabe		2	
35	911 331 671 03	Radbolzen		10	
36	928 331 591 02	Scheibe		2	
37	900 910 093 02	Sicherungsmutter		2	
38	928 331 611 01	Distanzring		2	
39	928 331 111 00	Lenkerlager	/L	1	
(39)	928 331 112 00	Lenkerlager	/R	1	
40	900 223 011 02	Scheibe		10	
41	N 010 450 5	Sechskantschraube M 10 X 50		4	
42	N 010 473 6	Sechskantschraube M 10 X 75		6	
43	928 331 083 02	Halter	-93	2	
44	N 010 217 9	Sechskantschraube M 6 X 20	-93	4	
45	900 910 010 09	Sicherungsmutter	-93	4	

Pos	Teilenummer	Benennung	Bemerkung	St	Modellangabe

Modell	Jahr	HG	UG	Bildtafel	Einschränkung	UPD	11:01	31.01.2008
928	1995	5	02	502-00		222		

PORSCHE PET PORSCHE

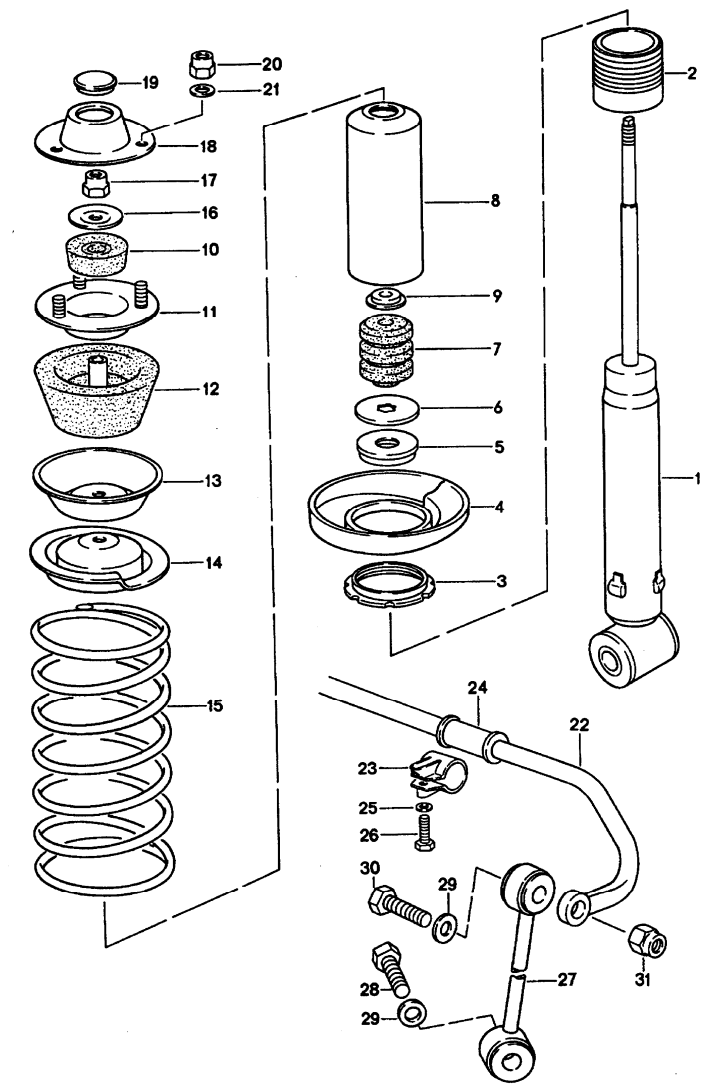

Pos	Teilenummer	Benennung	Bemerkung	St	Modellangabe
		Federung Stabilisator			
1	928 333 051 16	Schwingungsdämpfer - Boge -		2	
(1)	928 333 051 17	Schwingungsdämpfer - Boge -		2	M 474
2	928 333 511 05	Gewindehülse		2	
3	928 333 513 02	Verstellmutter		2	
4	928 333 521 07	Federteller		2	
5	928 333 551 00	Abstützdeckel		2	
6	911 333 511 00	Scheibe		2	
7	928 333 518 10	Zusatzfeder		2	
8	928 333 502 01	Schutzrohr		2	
9	928 333 517 01	Haltering		2	
10	928 333 465 01	Dämpfergummi		2	
11	928 333 064 00	Befestigungsteller		2	
12	928 333 043 00	Stützgummi		2	
13	928 333 436 02	Stützteller		2	
14	928 333 522 08	Federteller		2	
15	928 333 531 14	Hinterradfeder Kennzeichnung Blau		2	
	301	1 Farbstrich			
	302	2 Farbstriche			
	303	3 Farbstriche			
16	928 333 525 01	Scheibe		2	
17	900 910 046 02	Sicherungsmutter		2	
18	928 333 151 01	Deckel		2	
19	999 703 131 40	Verschlussdeckel		2	
20	900 910 031 09	Sicherungsmutter		6	
21	900 025 008 09	Scheibe A 10,5		6	

Pos	Teilenummer	Benennung	Bemerkung	St	Modellangabe
22	928 333 701 34	Stabilisator 22 MM $		1	
23	928 333 085 00	Schelle		2	
24	928 333 754 26	Lager 22 MM $		2	
25	477 407 425	Scheibe		2	
26	N 010 472 4	Sechskantschraube M 10 X 85		2	
27	928 333 059 01	Stabilisatorgehänge	/L	1	
27	928 333 060 01	Stabilisatorgehänge	/R	1	
28	N 010 445 2	Sechskantschraube M 10 X 45		2	
29	928 333 761 00	Scheibe		4	
30	900 074 063 02	Sechskantschraube M 10 X 55		2	
31	900 910 031 09	Sicherungsmutter		2	

Pos	Teilenummer	Benennung	Bemerkung	St	Modellangabe

Modell	Jahr	HG	UG	Bildtafel	Einschränkung	UPD	11:01	31.01.2008
928	1995	5	02	502-05		222		

PORSCHE PET PORSCHE

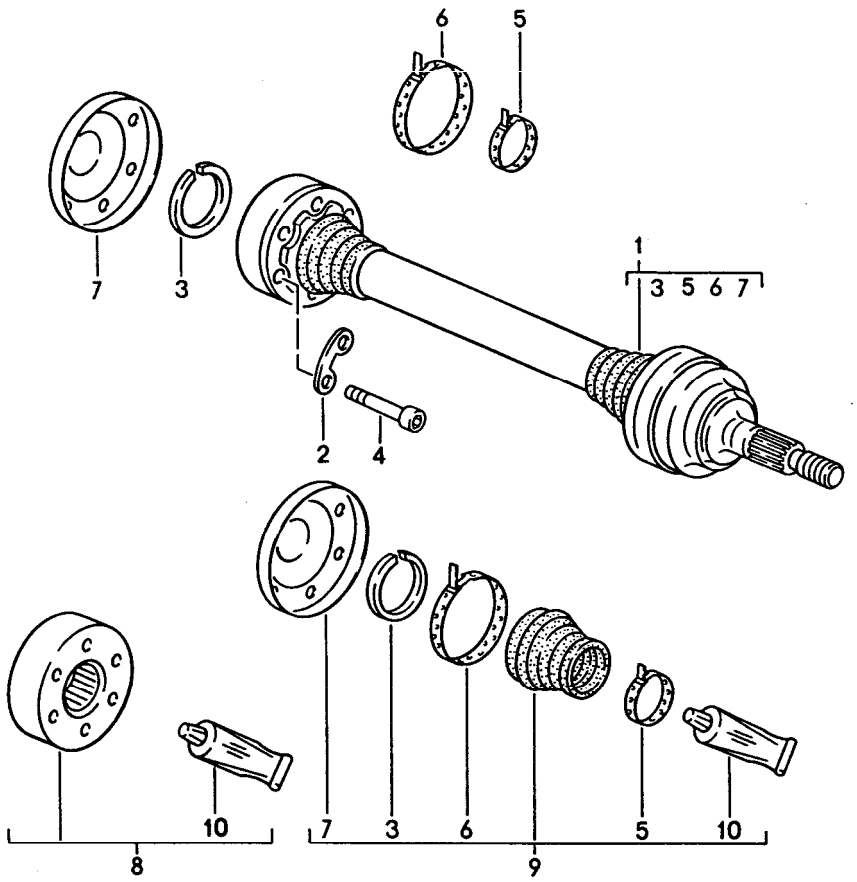

Pos	Teilenummer	Benennung	Bemerkung	St	Modellangabe
		Gelenkwelle			
1	928 332 033 44	Gelenkwelle		2	
2	911 332 191 00	Unterlegplatte		6	
3	999 152 084 01	Sicherungsring		2	
4	900 067 123 01	Zylinderschraube M 10 X 50		12	
5	928 332 257 01	Noppenbinder		4	
6	911 332 257 00	Noppenbinder		4	
7	928 332 267 01	Verschlussdeckel		2	
8	928 332 923 01	Reparatursatz		X	
9	928 332 924 02	Reparatursatz		X	
10	000 043 005 00	Gelenkwellenfett Optimoly 1 Tube A 90 G		X	

Modell	Jahr	HG	UG	Bildtafel	Einschränkung	UPD	11:01	31.01.2008
928	1995	5	98	598-00R		222		

Pos	Teilenummer	Benennung	Bemerkung	St	Modellangabe
		Reparatursatz			
>>	>>928 332 924 02	Reparatursatz für Gelenkwelle 928.332.033.44 bestehend aus: Staubbalg Gelenkwellenfett Noppenbinder Sprengring Deckel		X 1 1 2 1 1	
>>	>>928 332 923 01	Reparatursatz für Gelenkwelle 928.332.033.44 bestehend aus: Gelenk Gelenkwellenfett		X 1 1	

Modell	Jahr	HG	UG	Bildtafel	Einschränkung	UPD	11:01	31.01.2008
928	1995	6	01	601-00		222		

PORSCHE PET PORSCHE

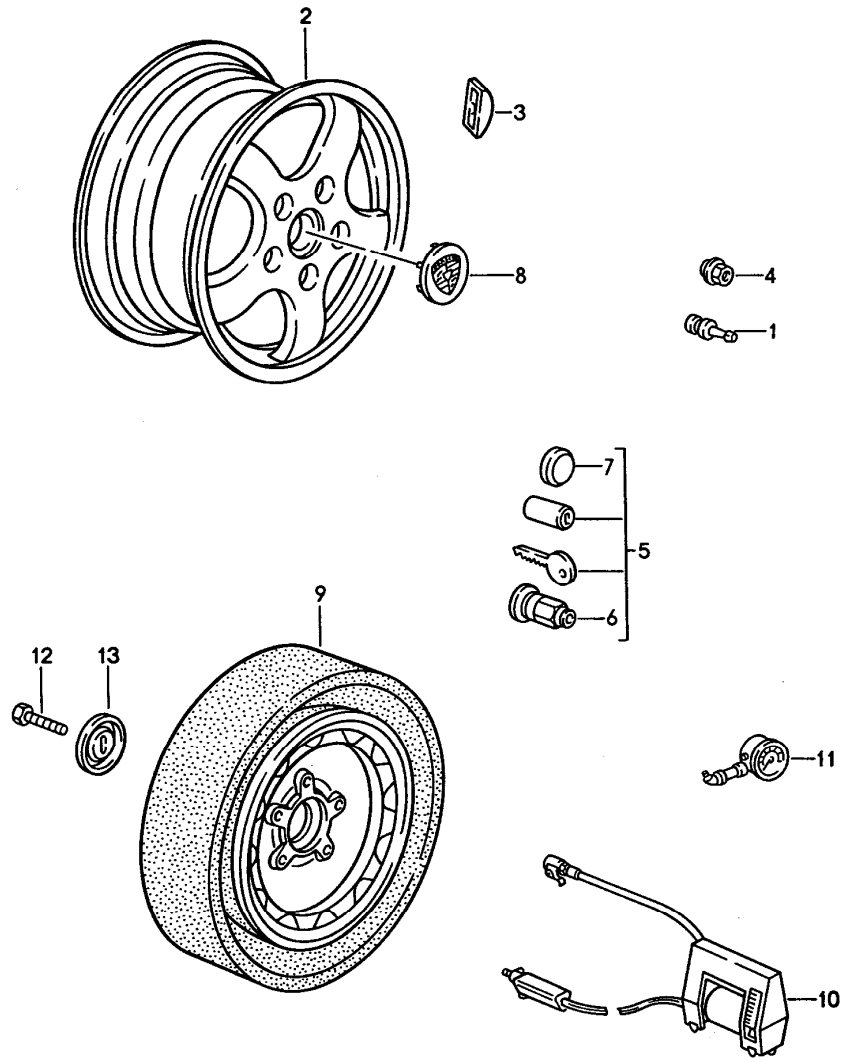

Pos	Teilenummer	Benennung	Bemerkung	St	Modellangabe
		Räder			
1	900 265 001 50	Gummiventil		4	
2	965 362 164 05	Leichtmetallrad 7,5JX17 ET65 gegossen Silber	/V -93	2	
2	965 362 164 05	Leichtmetallrad 7,5JX17 ET65 gegossen Silber für Winterbetrieb	/V -93	2	
2	965 362 168 00	Leichtmetallrad 9JX17 ET55 gegossen Silber	/H -93	2	
2	965 362 166 00	Leichtmetallrad 8JX17 ET52 gegossen Silber für Winterbetrieb	/H -93	2	
(2)	993 362 124 05	Leichtmetallrad	/V 94-	2	
	61M	Silber 7,5JX17 ET65 gegossen			
(2)	993 362 124 05	Leichtmetallrad	/V 94-	2	
	61M	Silber 7,5JX17 ET65 gegossen für Winterbetrieb			
(2)	993 362 128 00	Leichtmetallrad	/H 94-	2	
	61M	Silber 9JX17 ET55 gegossen			
(2)	993 362 126 00	Leichtmetallrad	/H 94-	2	
	61M	Silber 8JX17 ET52 für Winterbetrieb			
3	901 361 410 50	Klebegewicht 5 G		X	
3	901 361 410 00	Klebegewicht 10 G		X	

Pos	Teilenummer	Benennung	Bemerkung	St	Modellangabe
3	901 361 411 50	Klebegewicht 15 G		X	
3	901 361 411 00	Klebegewicht 20 G		X	
3	901 361 412 50	Klebegewicht 25 G		X	
3	901 361 412 00	Klebegewicht 30 G		X	
3	901 361 413 50	Klebegewicht 35 G		X	
3	901 361 413 00	Klebegewicht 40 G		X	
3	901 361 414 50	Klebegewicht 45 G		X	
3	901 361 414 00	Klebegewicht 50 G		X	
3	901 361 415 50	Klebegewicht 55 G		X	
3	901 361 415 00	Klebegewicht 60 G		X	
3	901 361 416 50	Klebegewicht 65 G		X	
3	901 361 416 00	Klebegewicht 70 G		X	
3	901 361 417 50	Klebegewicht 75 G		X	
3	901 361 417 00	Klebegewicht 80 G		X	
4	999 182 003 36	Radmutter	-93	X	
5	993 361 057 00	Satz abschliessbar 1 Satz bestehend aus:		X	
6	993 361 057 00	Satz	-93	X	
7	965 361 167 00	Abdeckkappe	-93	X	
(5)	993 361 057 00	Radmutter Diebstahlsicherung 1 Satz	94-	1	
(8)	993 361 303 00	Radzierdeckel		4	
	61M	Silber			
9	A 965 362 030 00	Notrad 5 1/2 J X 16		1	
(9)	965 362 030 00	Notrad 5 1/2 J X 16 mit Faltreifen		1	
-	996 361 521 00	Schutzhülle für Laufrad		1	
10	964 652 053 00	Kleinkompressor		1	
11	911 722 201 02	Reifendruckprüfer		1	
-	999 914 001 40	Plastikhandschuhe		1	
-	911 361 522 00	Schutzfolie		1	
12	N 040 281 1	Sechskantschraube M 10 X 45		1	
13	477 813 157	Scheibe		1	

Modell	Jahr	HG	UG	Bildtafel	Einschränkung	UPD	11:01	31.01.2008
928	1995	6	01	601-05		222		

PORSCHE PET PORSCHE

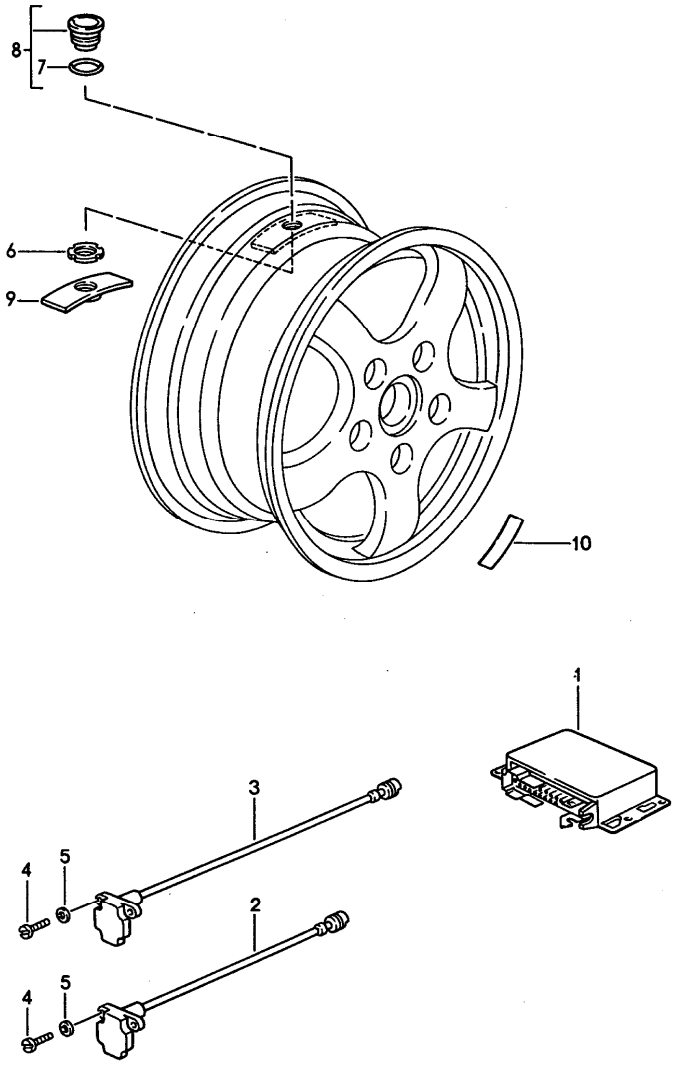

Pos	Teilenummer	Benennung	Bemerkung	St	Modellangabe
		Reifendruck-Kontrollsystem	-93		M 482
1	928 618 150 01	Steuergerät		1	
2	928 606 413 00	Druckgeber	/V	2	
3	928 606 414 00	Druckgeber	/H	2	
4	N 044 734 1	Zylinderschraube M 5 X 16		8	
5	N 012 225 3	Federscheibe B 5		8	
6	928 361 203 01	Mutter		8	
7	999 707 035 40	O-Ring 30 X 1,5		8	
8	928 361 022 00	Druckschalter 2,5 BAR		X	
8	928 361 023 00	Druckschalter 3,0 BAR		4	
9	928 361 201 02	Schutzkappe		8	
10	928 701 287 10	Hinweisschild für Reifen Montage		X	

Modell	Jahr	HG	UG	Bildtafel	Einschränkung	UPD	11:02	31.01.2008
928	1995	6	02	602-00		222		

PORSCHE PET PORSCHE

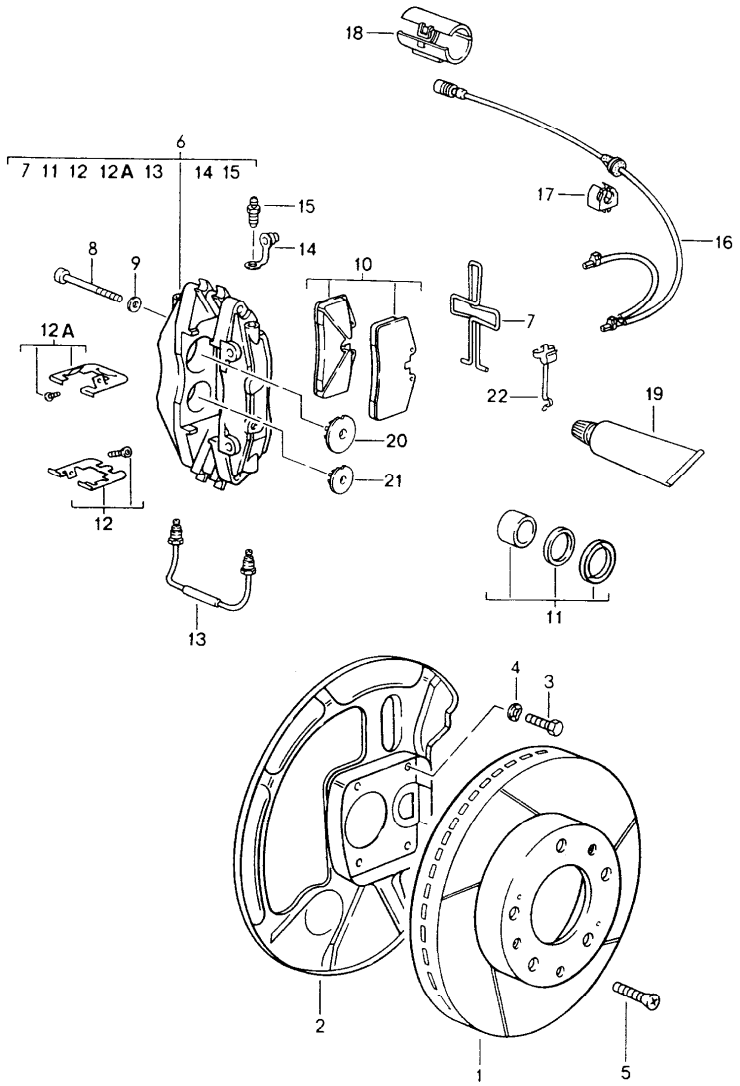

Pos	Teilenummer	Benennung	Bemerkung	St	Modellangabe
		Scheibenbremse vorn s. Technische Information GR.4 NR. 1/89			
1	928 351 045 01	Bremsscheibe	/L	1	
(1)	928 351 046 01	Bremsscheibe	/R	1	
2	928 351 083 04	Schutzblech	/L	1	
(2)	928 351 084 04	Schutzblech	/R	1	
3	N 010 227 2	Sechskantschraube M 7 X 12		8	
4	900 028 019 08	Federscheibe B 7		8	
5	N 033 167 1	Senkschraube M 6 X 12		4	
6	928 351 423 03	Festsattel ohne Belag	/L -94	1	
6	928 351 423 03	Festsattel ohne Belag	/L 95-	1	
6	928 351 424 03	Festsattel ohne Belag	/R -94	1	
6	928 351 424 03	Festsattel ohne Belag	/R 95-	1	
7	928 351 950 01	Spreizfeder		2	
8	900 067 268 02	Zylinderschraube M 12 X 1,5 X 80		4	
9	N 011 564 2	Scheibe		4	
10	928 351 949 03	Bremsbelag asbestfrei mitverwenden: Befestigungsteile		1	
11	951 351 919 10	Reparatursatz $36 MM		X	
(11)	928 351 919 10	Reparatursatz $44 MM		X	
12	993 351 959 02	Reparatursatz		X	
12A	993 351 959 03	Reparatursatz		X	
13	928 351 971 01	Verbindungsleitung		2	

Pos	Teilenummer	Benennung	Bemerkung	St	Modellangabe
14	930 351 927 00	Staubkappe		4	
15	930 351 919 00	Entlüfterventil		4	
16	928 612 366 00	Warnkontakt		2	
17	928 612 409 00	Clip		6	
18	928 612 531 01	Steckverbinder	/L	1	
(18)	928 612 531 00	Steckverbinder	/R	1	
19	000 043 117 00	Bremszylinderpaste 1 Tube A 50 G		X	
20	965 351 096 00	Dämpfungsblech $44 MM		4	
21	964 351 096 01	Dämpfungsblech $36 MM		4	
22	928 612 361 00	Kabelhalter		2	

Modell	Jahr	HG	UG	Bildtafel	Einschränkung	UPD	11:02	31.01.2008
928	1995	6	03	603-00		222		

PORSCHE PET PORSCHE

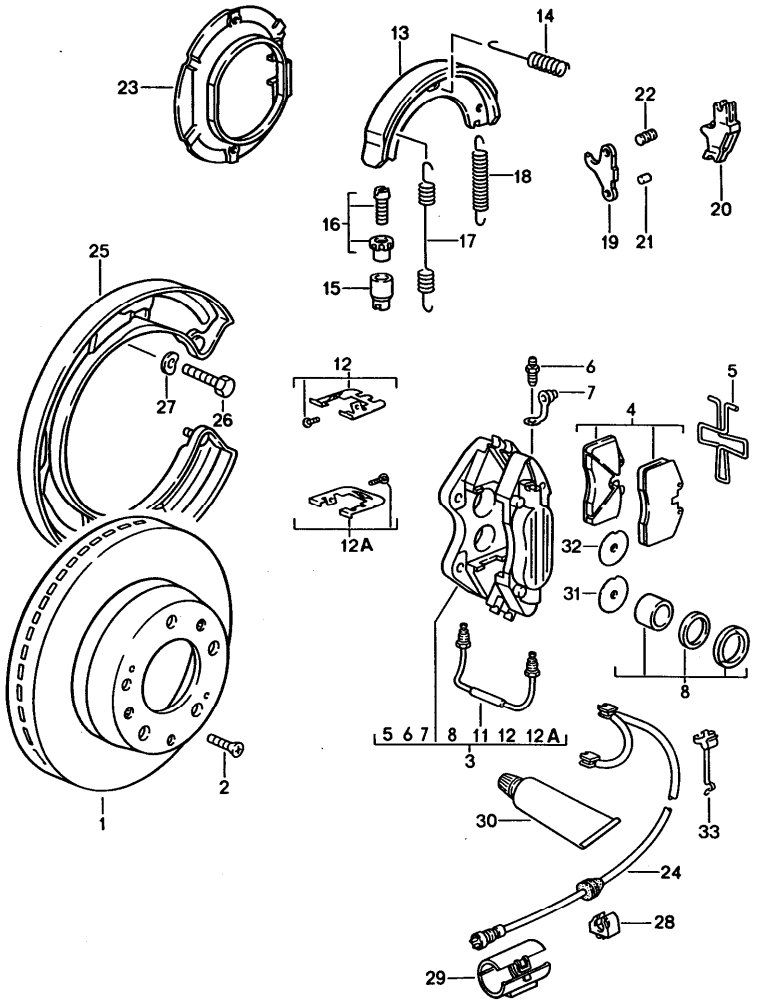

Pos	Teilenummer	Benennung	Bemerkung	St	Modellangabe
		Scheibenbremse hinten			
1	951 352 041 01	Bremsscheibe		2	
2	N 033 191 1	Senkschraube M 6 X 20		4	
3	928 352 421 03	Festsattel	/L -94	1	
(3)	928 352 421 03	Festsattel	/L 95-	1	
(3)	928 352 422 03	Festsattel	/R -94	1	
(3)	928 352 422 03	Festsattel	/R 95-	1	
-	900 082 077 02	Sechskantschraube M 12 X 1,5 X 37		4	
-	900 028 014 02	Scheibe B 12		4	
(4)	965 352 939 04	Bremsbelag-Reparatursatz asbestfrei mitverwenden: Befestigungsteile		1	
5	951 352 950 00	Spreizfeder		2	
6	930 351 919 00	Entlüfterventil		2	
7	930 351 927 00	Staubkappe		2	
8	951 352 919 10	Dichtungssatz 28 MM		X	
(8)	951 352 919 11	Dichtungssatz 30 MM		X	
11	951 352 971 00	Verbindungsleitung		2	
12	993 352 959 00	Reparatursatz		X	
12A	993 352 959 01	Reparatursatz		X	
13	996 352 993 00	Reparatursatz		1	
14	928 352 957 02	Druckfeder		4	
15	911 352 944 00	Stützbuchse		2	
16	911 352 098 00	Nachstellschraube		2	
17	901 352 954 10	Rückzugfeder		2	
18	901 352 932 10	Rückzugfeder		2	

Pos	Teilenummer	Benennung	Bemerkung	St	Modellangabe
19	993 352 073 00	Druckschloss		2	
20	993 352 073 00	Druckschloss		2	
21	993 352 737 00	Bolzen		2	
22	928 352 447 00	Gelenkbolzen		2	
23	928 352 081 01	Bremsträgerblech		2	
(24)	928 612 363 01	Warnkontakt		2	
-	928 612 529 01	Clip		4	
-	928 612 409 00	Clip		6	
-	928 612 531 00	Steckverbinder	/L	1	
-	928 612 532 00	Steckverbinder	/R	1	
25	928 352 813 05	Schutzblech	/L	1	
(25)	928 352 814 05	Schutzblech M 6 X 12	/R	1	
26	N 010 217 9	Sechskantschraube M 6 X 20		4	
27	N 012 226 5	Federscheibe B 6		6	
28	928 612 409 00	Clip		6	
29	928 612 531 01	Steckverbinder	/L	2	
(29)	928 612 531 00	Steckverbinder	/R	2	
30	000 043 117 00	Bremszylinderpaste 1 Tube A 50 G		X	
31	964 352 096 00	Dämpfungsblech 30 MM		4	
32	964 352 096 01	Dämpfungsblech 28 MM		4	
33	928 612 361 00	Kabelhalter		2	

Modell	Jahr	HG	UG	Bildtafel	Einschränkung	UPD	11:02	31.01.2008	PORSCHE PET PORSCHE
928	1995	6	04	604-00		222			

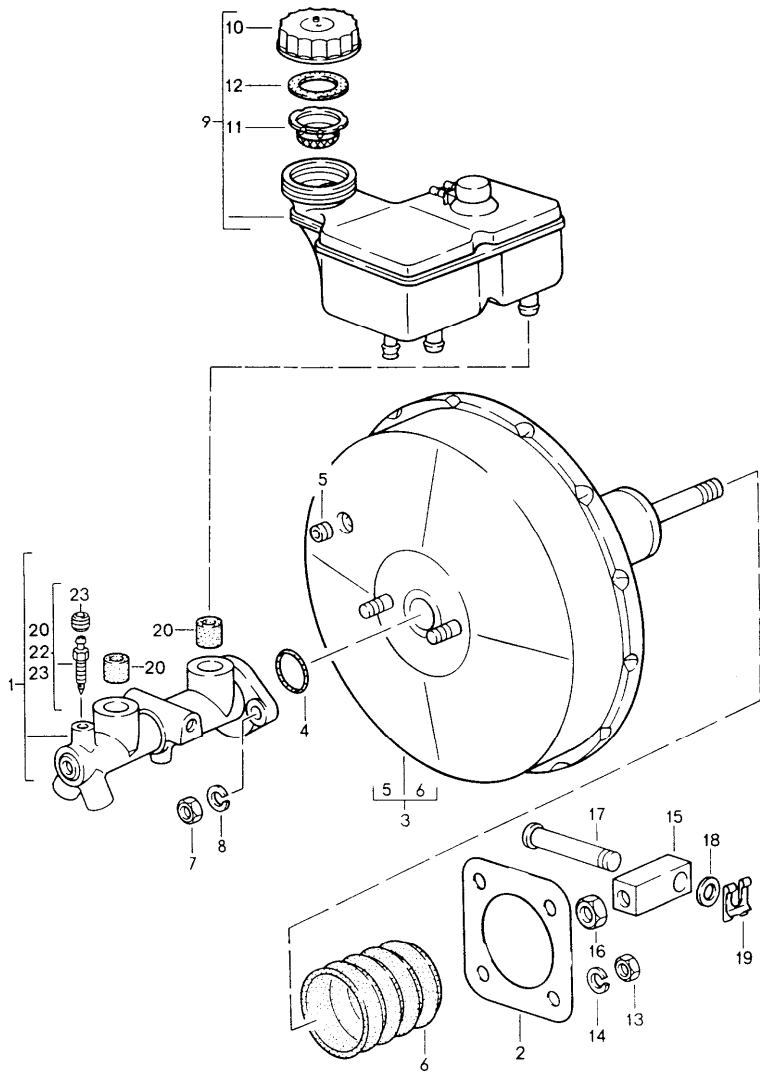

Pos	Teilenummer	Benennung	Bemerkung	St	Modellangabe
		Hauptbremszylinder Bremskraftverstärker			
1	928 355 011 24	Hauptbremszylinder	/LL	1	
(1)	927 355 011 24	Hauptbremszylinder	/RL	1	
2	477 611 951	Dichtung		1	
3	928 355 023 09	Vakuumverstärker		1	
(4)	944 355 819 00	Dichtung		1	
5	911 355 921 00	Dichtgummi		1	
6	477 611 115	Faltenbalg		1	
7	999 084 425 02	Sicherungsmutter M 8		2	
8	N 011 525 13	Scheibe A 8,4		2	
9	A 928 355 650 06	Behälter komplett		1	
(9)	928 355 650 06	Bremsflüssigkeitsbeh.		1	
-	928 355 654 03	Halter für Behälter		1	
10	477 611 361	Verschlussdeckel		1	
11	211 611 381 B	Füllsieb		1	
12	901 355 908 00	Dichtung		1	
13	900 910 022 09	Sicherungsmutter M 8		4	
14	900 025 007 02	Scheibe A 8,4		4	
15	928 355 563 01	Zwischenstück		1	
16	900 034 003 02	Sechskantmutter M 10		1	
17	928 355 511 00	Bolzen		1	
18	900 025 009 02	Unterlegscheibe A 13		1	
19	N 012 653 1	Sicherung B 9		1	

Pos	Teilenummer	Benennung	Bemerkung	St	Modellangabe	Pos	Teilenummer	Benennung	Bemerkung	St	Modellangabe
20	911 355 922 00	Dichtstopfen		2							
22	928 351 945 03	Entlüfterventil		1							
23	901 351 927 10	Staubkappe		1							

Modell	Jahr	HG	UG	Bildtafel	Einschränkung	UPD	11:02	31.01.2008	PORSCHE PET PORSCHE
928	1995	6	04	604-01		222			

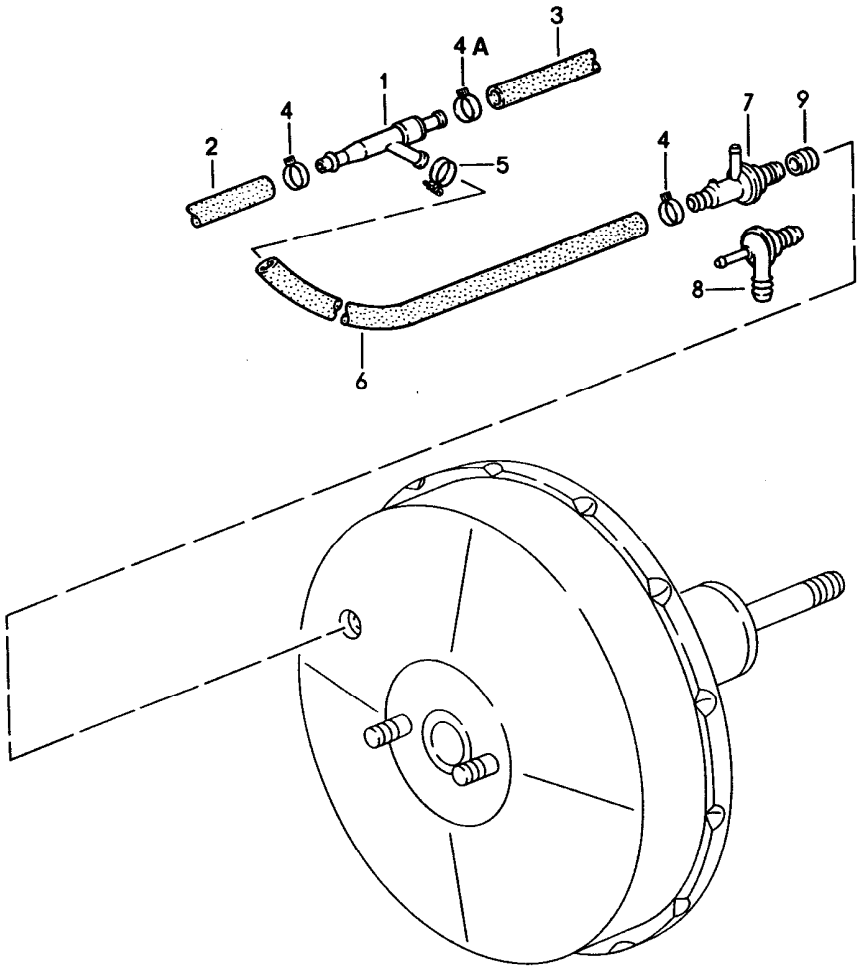

Pos	Teilenummer	Benennung	Bemerkung	St	Modellangabe
		Saugstrahlpumpe			
1	035 133 753 A	Saugstrahlpumpe		1	
2	-	Unterdruckschlauch siehe Gruppe 1/07/00			
3	-	Unterdruckschlauch siehe Gruppe 1/07/00			
4	999 512 457 00	Ohr-Klemme		2	
4A	999 512 554 00	Schlauchschelle		1	
5	U 999 512 381 02	Ohr-Klemme		1	
(5)	999 512 456 00	Ohr-Klemme		1	
6	928 110 663 00	Unterdruckschlauch	/LL	1	
(6)	927 110 145 01	Unterdruckschlauch	/RL	1	
7	928 355 660 03	Rückschlagventil	/LL	1	
8	477 611 933 A	Rückschlagventil	/RL	1	
9	911 355 921 00	Dichtgummi		1	

Modell	Jahr	HG	UG	Bildtafel	Einschränkung	UPD	11:02	31.01.2008
928	1995	6	04	604-05		222		

PORSCHE PET PORSCHE

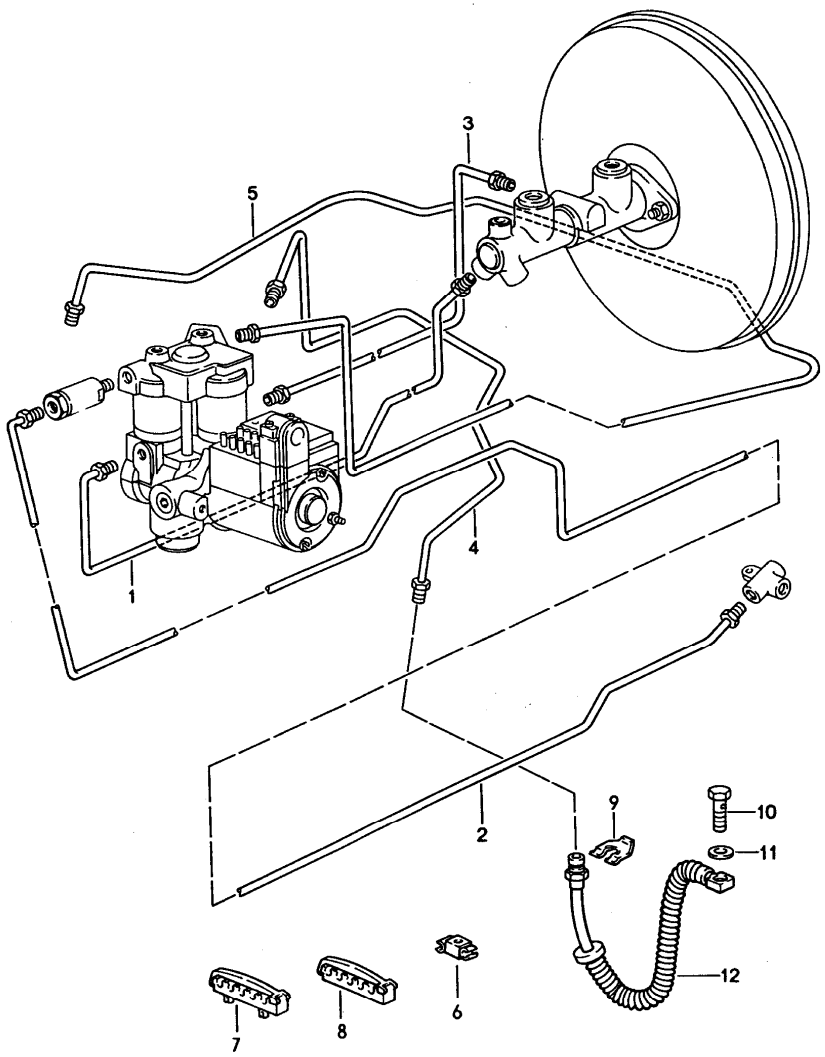

Pos	Teilenummer	Benennung	Bemerkung	St	Modellangabe
		Bremsleitungen vorn			
1	928 355 131 00	Bremsleitung	/LL	1	
(1)	927 355 131 00	Bremsleitung	/RL	1	
2	928 355 137 02	Bremsleitung		1	
3	928 355 141 00	Bremsleitung	/LL	1	
(3)	927 355 141 00	Bremsleitung	/RL	1	
4	928 355 147 01	Bremsleitung		1	
5	928 355 148 02	Bremsleitung	/LL	1	
(5)	927 355 148 01	Bremsleitung	/RL	1	
6	477 611 767 B	Kabelschelle		17	
7	928 355 637 00	Halter		2	
8	928 355 637 01	Halter		1	
9	113 611 715 A	Bremsschlauchhalter		1	
10	999 134 027 02	Hohlschraube M 10 X 1		1	
11	N 013 806 2	Dichtring A 10 X 14		2	
12	928 355 081 02	Bremsschlauch	92	2	
(12)	928 355 081 02	Bremsschlauch	93-	2	

Modell	Jahr	HG	UG	Bildtafel	Einschränkung	UPD	11:03	31.01.2008
928	1995	6	04	604-10		222		

PORSCHE PET PORSCHE

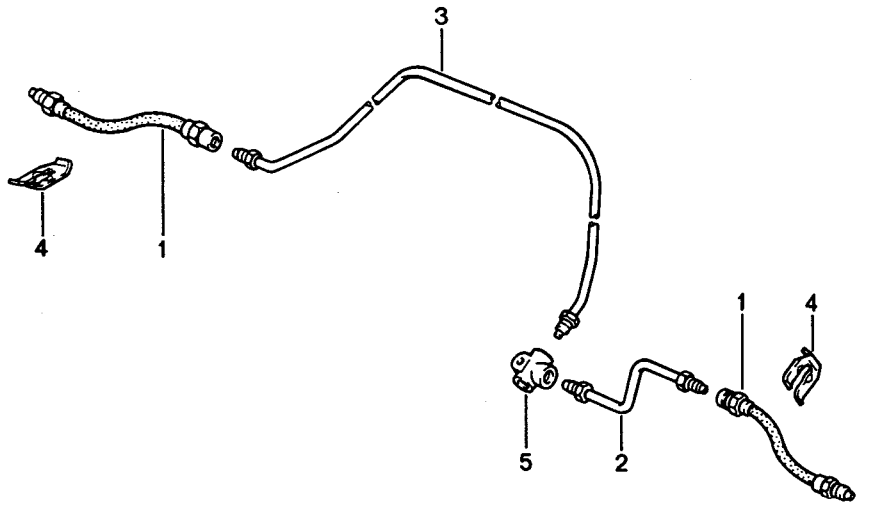

Pos	Teilenummer	Benennung	Bemerkung	St	Modellangabe
		Bremsleitungen hinten			
1	928 355 080 02	Bremsschlauch hinten	92	2	
(1)	928 355 080 02	Bremsschlauch hinten	93-	2	
2	928 355 057 04	Bremsleitung hinten	/L	1	
3	928 355 059 01	Bremsleitung hinten	/R	1	
4	113 611 715 A	Bremsschlauchhalter		4	
5	914 355 667 00	Verteiler		4	

Modell	Jahr	HG	UG	Bildtafel	Einschränkung	UPD	11:03	31.01.2008
928	1995	6	04	604-15		222		

PORSCHE PET PORSCHE

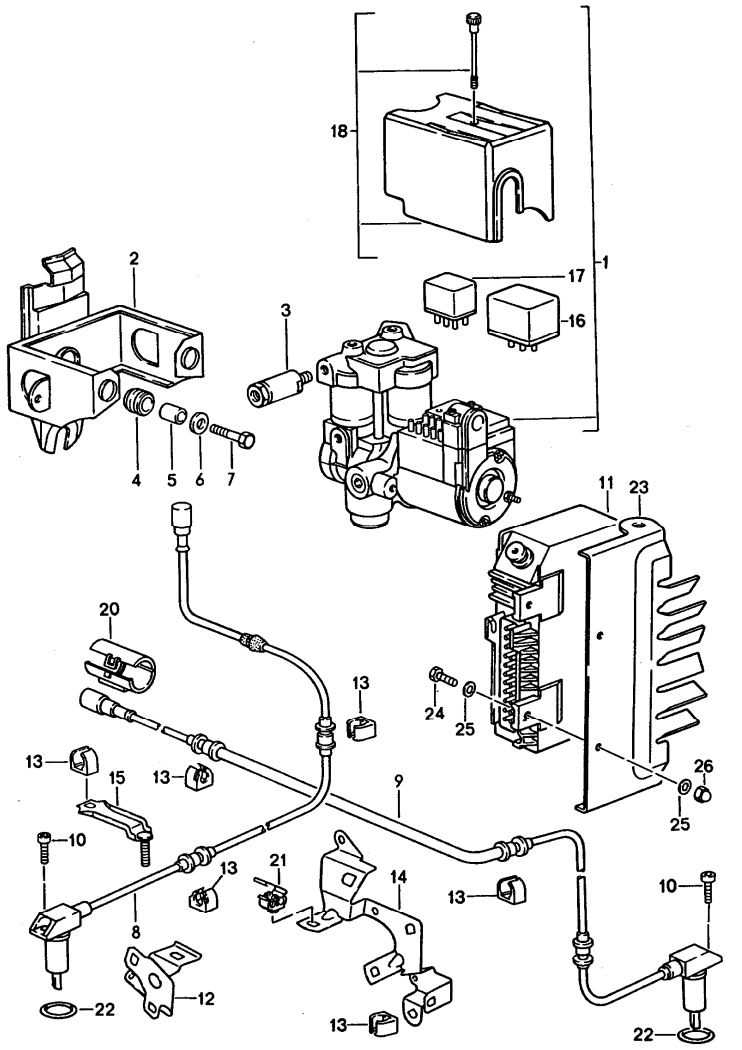

Pos	Teilenummer	Benennung	Bemerkung	St	Modellangabe
		Hydroaggregat Drehzahlfühler Steuergerät ABS			
1	928 355 955 00	Hydroaggregat		1	
2	928 355 041 04	Halter		1	
3	951 355 305 01	Bremskraftregler		1	
3	951 355 305 01	Bremskraftregler		1	
4	928 355 635 00	Lagergummi		3	
5	928 355 633 00	Buchse		3	
6	N 011 666 7	Scheibe B 6,4		3	
7	N 010 219 2	Sechskantschraube M 6 X 28		3	
8	928 606 404 02	Drehzahlfühler	/V	2	
9	928 606 402 01	Drehzahlfühler	/H	2	
10	N 014 740 2	Zylinderschraube M 6 X 16	/V	2	
(10)	N 014 743 2	Zylinderschraube M 6 X 30	/H	2	
11	928 618 120 01	Steuergerät		1	
12	928 341 239 00	Halter	/L	1	
(12)	928 341 240 00	Halter	/R	1	
13	928 612 409 00	Clip		X	
14	928 331 239 00	Halter	/L	1	
(14)	928 331 240 00	Halter	/R	1	
15	928 331 099 01	Halter		2	
16	928 618 930 01	Relais		1	
17	928 618 931 02	Relais		1	
18	928 355 960 01	Abdeckkappe		1	
20	928 612 531 01	Steckverbinder	/L	1	
(20)	928 612 531 00	Steckverbinder	/R	1	

Pos	Teilenummer	Benennung	Bemerkung	St	Modellangabe
21	928 612 529 01	Clip		4	
22	900 174 032 40	O-Ring 18 X 2,5		4	
23	928 618 433 00	Kühlplatte	/LL	1	
(23)	927 618 433 01	Kühlplatte	/RL	1	
24	900 075 057 02	Sechskantschraube M 6 X 16		2	
25	N 011 524 7	Scheibe A 6,4		4	
26	N 011 121 1	Hutmutter M 6		2	

Pos	Teilenummer	Benennung	Bemerkung	St	Modellangabe

Modell	Jahr	HG	UG	Bildtafel	Einschränkung	UPD	11:03	31.01.2008
928	1995	6	98	698-00R		222		

Pos	Teilenummer	Benennung	Bemerkung	St	Modellangabe
		Reparatursätze			
>>	>>928 351 949 03	Bremsbelag asbestfrei TEXTAR T4045 bestehend aus: Bremsbelag mitverwenden: Befestigungsteile	/V	X	
>>	>>951 351 919 10	Reparatursatz bestehend aus: Kolben Manschette innen Manschette aussen $36 MM	/V	X	
>>	>>928 351 919 10	Reparatursatz bestehend aus: Kolben Manschette innen Manschette aussen $44 MM	/V	X	
>>	>>993 351 959 02	Reparatursatz bestehend aus: Federblech Schraube unten	/V	X	
>>	>>993 351 959 03	Reparatursatz bestehend aus: Federblech Schraube oben	/V	X	
>>	>>965 352 939 04	Bremsbelag-Reparatursatz TEXTAR T428 bestehend aus: Bremsbelag mitverwenden: Befestigungsteile	/H	X	
>>	>>951 352 919 10	Dichtungssatz bestehend aus: Kolben Manschette innen Manschette aussen 28 MM	/H	X	

Modell	Jahr	HG	UG	Bildtafel	Einschränkung	UPD	11:03	31.01.2008
928	1995	6	98	698-00R		222		

Pos	Teilenummer	Benennung	Bemerkung	St	Modellangabe
>>	>>951 352 919 11	Dichtungssatz bestehend aus: Kolben Manschette innen Manschette aussen 30 MM	/H	X	
>>	>>993 352 959 00	Reparatursatz bestehend aus: Federblech oben Schraube	/H	X	
>>	>>993 352 959 01	Reparatursatz bestehend aus: Federblech unten Schraube	/H	X	

Modell	Jahr	HG	UG	Bildtafel	Einschränkung	UPD	11:03	31.01.2008
928	1995	7	01	701-00		222		

PORSCHE PET PORSCHE

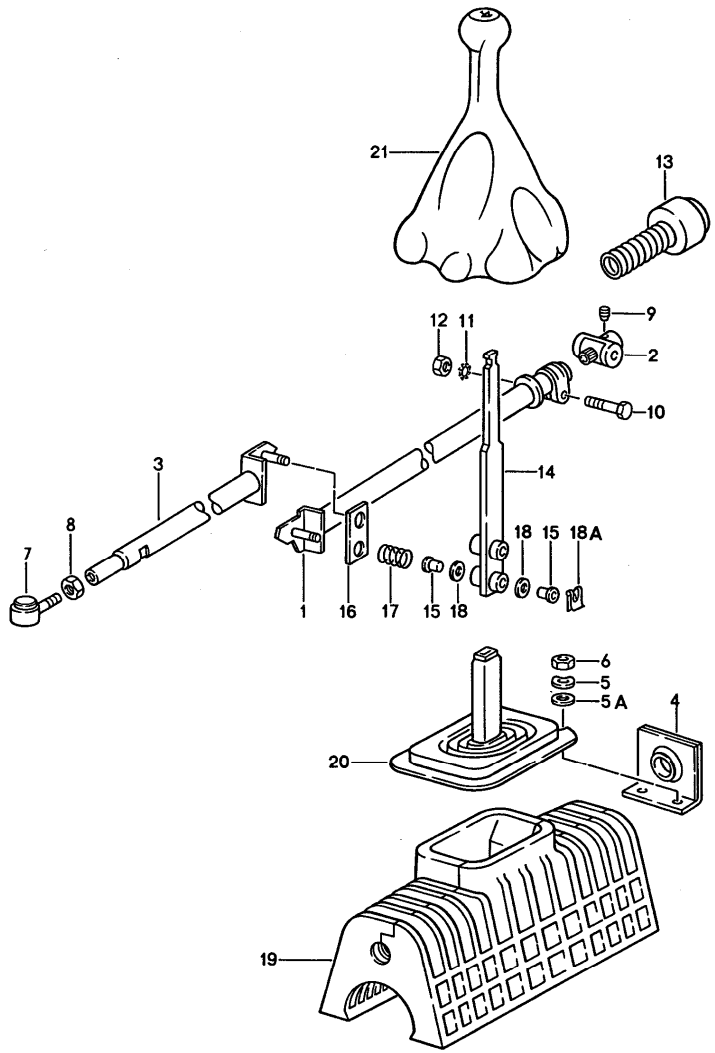

Pos	Teilenummer	Benennung	Bemerkung	St	Modellangabe
		Schaltbetätigung für Fahrzeuge mit Schaltgetriebe			
1	928 424 028 19	Schaltstange		1	
2	928 424 029 00	Lagerkörper		1	
3	928 424 009 10	Führungsrohr		1	
4	928 424 017 05	Lagerbock		1	
5	999 523 104 02	Sicherungsscheibe 6 PN		2	
6	900 076 010 02	Sechskantmutter M 6		2	
7	928 424 005 01	Winkelgelenk	-94	1	
7	928 424 005 01	Winkelgelenk	95-	1	
8	900 034 003 02	Sechskantmutter M 10		1	
9	928 424 229 00	Konusschraube		1	
10	N 040 222 2	Sechskantschraube M 8 X 32		1	
11	999 523 102 02	Sicherungsscheibe		1	
12	900 076 025 02	Sechskantmutter M 8		1	
13	928 424 209 01	Faltenbalg		1	
14	928 424 067 51	Schalthebel		1	
15	999 924 002 40	Gleitlager		4	
16	928 424 149 02	Reiblasche		1	
17	928 424 147 03	Druckfeder		2	
18	900 234 510 02	Stützscheibe S 10 X 16		2	
19	928 424 182 03	Dämmung		1	
20	928 424 181 04	Stulpe		1	
21	928 424 073 04	Schaltstangenkopf mit Lederbalg		1	
	8YR	Schwarz			

Pos	Teilenummer	Benennung	Bemerkung	St	Modellangabe	Pos	Teilenummer	Benennung	Bemerkung	St	Modellangabe
	6XL	Klassikgrau									
	9YL	Cobaltblau	-93								
	6YL	Magenta	-93								
	M05	Matadorrot	-93								
	D35	Carraragrau	-93								
	J25	Sherwoodgrün	-93								
	H24	Nachtblau	94-								
	T15	Kastanienbraun	94-								
	K03	Cedargrün	94-								
	8SE	Flamencorot	94-								

Modell	Jahr	HG	UG	Bildtafel	Einschränkung	UPD	11:03	31.01.2008	PET
928	1995	7	01	701-05		222			

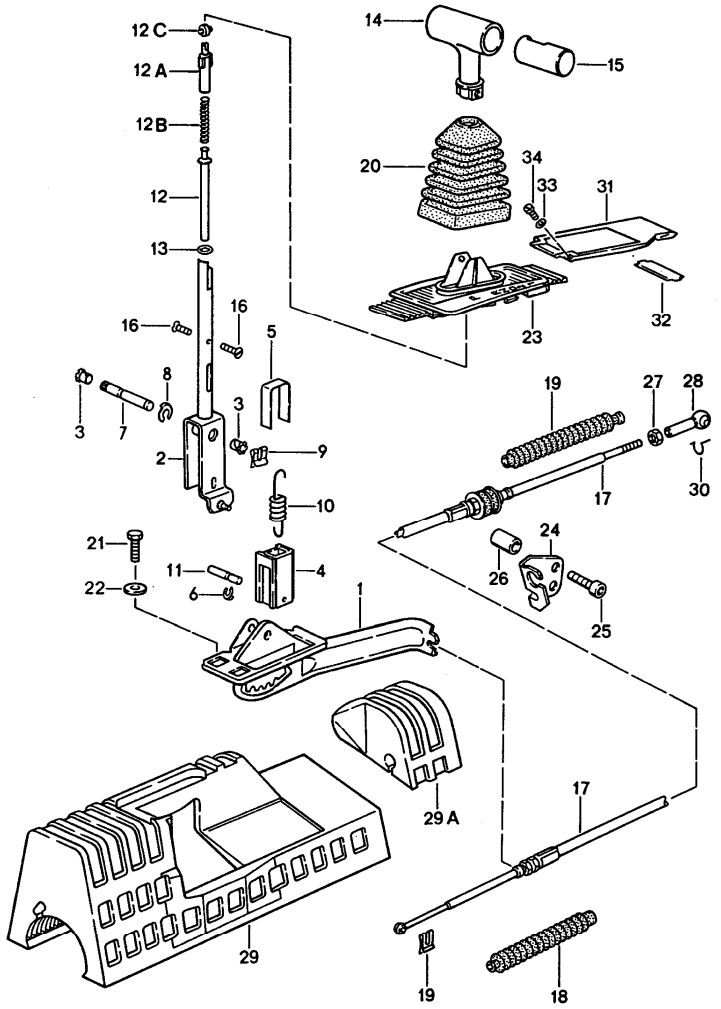

Pos	Teilenummer	Benennung	Bemerkung	St	Modellangabe
		Schaltbetätigung für Fahrzeuge mit Automatikgetriebe			
1	928 426 031 00	Wählbock		1	
2	928 426 261 01	Wählhebel		1	
3	999 924 001 40	Buchse		2	
4	922 424 172 00	Sperrteil		1	
5	922 424 171 01	Bügel		1	
6	999 166 040 02	Kl-Sicherung		1	
7	928 426 166 00	Lagerbolzen		1	
9	999 166 005 02	Sl-Sicherung		1	
10	928 426 168 01	Zugfeder		1	
11	922 424 167 01	Zylinderstift		1	
12	928 426 293 01	Druckstange		1	
12A	928 426 271 01	Führung		1	
12B	999 521 037 01	Druckfeder		1	
12C	321 713 137	Rolle		1	
13	999 701 608 40	Runddichtring 5 X 2 B		2	
14	928 426 075 01	Wählgriff	/LL	1	
	1AJ	Schwarz	-93		
	6XL	Klassikgrau			
	9YL	Cobaltblau	-93		
	6YL	Magenta	-93		
	M05	Matadorrot	-93		
	D35	Carraragrau	-93		
	J25	Sherwoodgrün	-93		
	8YR	Schwarz	94-		
	H24	Nachtblau	94-		
	T15	Kastanienbraun	94-		

Pos	Teilenummer	Benennung	Bemerkung	St	Modellangabe
	K03	Cedargrün	94-		
	8SE	Flamencorot	94-		
(14)	927 426 075 01	Wählgriff	/RL	1	
	1AJ	Schwarz	-93		
	6XL	Klassikgrau			
	9YL	Cobaltblau	-93		
	6YL	Magenta	-93		
	M05	Matadorrot	-93		
	D35	Carraragrau	-93		
	J25	Sherwoodgrün	-93		
15	928 426 275 01	Taste		1	
16	N 014 121 6	Linsenschraube M 4 X 6		2	
17	928 426 033 04	Seilzug		1	
18	922 424 103 00	Faltenbalg		2	
19	N 012 644 1	Sicherung		1	
20	928 426 139 00	Balg		1	
21	900 075 057 02	Sechskantschraube M 6 X 16		3	
22	N 011 550 1	Scheibe B 6,5		3	
23	927 552 091 20	Rahmen	/RL	1	
(23)	928 552 091 20	Rahmen		1	
24	928 426 111 04	Haltewinkel		1	
25	N 014 715 3	Zylinderschraube		2	
26	928 426 113 00	Distanzbuchse		2	
27	N 011 005 14	Sechskantmutter M 5		1	
28	911 423 147 00	Kugelpfanne		1	
29	928 426 187 00	Dämmung Unterteil		1	
29A	928 426 188 00	Dämmung Oberteil		1	
30	900 169 014 02	Sicherungsbügel		1	
31	928 552 181 02	Aufnahme Schaltkulisse		1	
32	928 552 317 02	Trennsteg Aufnahme Schaltkulisse		1	
33	900 114 015 01	Zahnscheibe A 3,7		2	
34	900 146 032 02	Linsenschraube AM 3,5 X 10		2	

Modell	Jahr	HG	UG	Bildtafel	Einschränkung	UPD	11:04	31.01.2008
928	1995	7	01	701-06		222		

PORSCHE PET PORSCHE

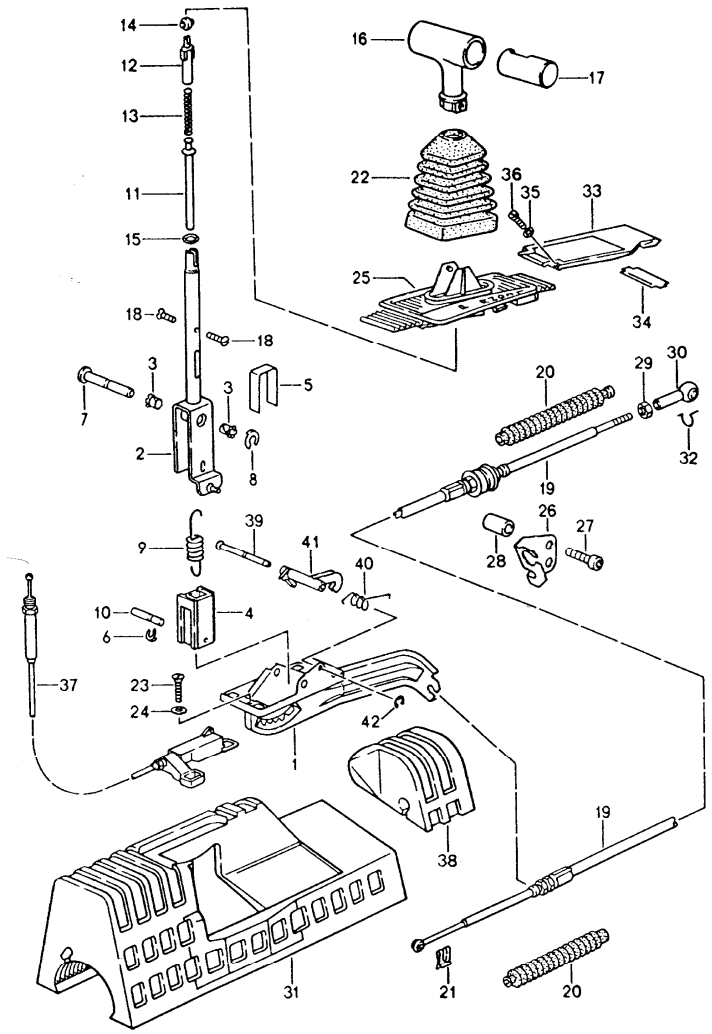

Pos	Teilenummer	Benennung	Bemerkung	St	Modellangabe
		Schaltbetätigung für Fahrzeuge mit Automatikgetriebe			
1	928 426 031 03	Wählbock		1	
2	928 426 261 03	Wählhebel		1	
3	999 924 001 40	Lagerbuchse		2	
4	928 426 291 00	Sperrteil		1	
5	922 424 171 01	Bügel		1	
6	999 166 040 02	Kl-Sicherung		1	
7	928 426 166 01	Lagerbolzen		1	
8	900 116 009 01	Kl-Sicherung		1	
9	928 426 168 01	Zugfeder		1	
10	922 424 167 01	Zylinderstift		1	
11	928 426 293 01	Druckstange		1	
12	928 426 271 01	Führung		1	
13	999 521 037 01	Druckfeder		1	
14	321 713 137	Rolle		1	
15	999 701 608 40	Runddichtring		2	
16	928 426 075 01	Wählgriff	/LL	1	
	6XL	Klassikgrau			
	8YR	Schwarz			
	H24	Nachtblau	94-		
	T15	Kastanienbraun	94-		
	K03	Cedargrün	94-		
	8SE	Flamencorot	94-		
16	927 426 075 01	Wählgriff	/RL	1	
	6XL	Klassikgrau			
	8YR	Schwarz	94-		
	H24	Nachtblau	94-		
	T15	Kastanienbraun	94-		

Modell	Jahr	HG	UG	Bildtafel	Einschränkung	UPD	11:04	31.01.2008	PORSCHE PET PORSCHE
928	1995	7	01	701-06		222			

Pos	Teilenummer	Benennung	Bemerkung	St	Modellangabe
	K03	Cedargrün	94-		
	8SE	Flamencorot	94-		
17	928 426 275 01	Taste		1	
18	N 014 121 6	Linsenkopfschraube M 4 X 6		2	
19	928 426 033 04	Seilzug		1	
20	922 424 103 00	Faltenbalg		1	
21	N 012 644 1	Sl-Sicherung		1	
22	928 426 139 00	Balg		1	
23	900 249 017 02	Senkschraube M 6 X 25		2	
24	928 426 178 00	Scheibe		2	
25	928 552 091 20	Rahmen	/LL	1	
(25)	927 552 091 20	Rahmen	/RL	1	
26	928 426 111 04	Haltewinkel		1	
27	N 014 715 3	Zylinderschraube		2	
28	928 426 113 00	Distanzbuchse		2	
29	N 011 005 14	Sechskantmutter M 5		1	
30	911 423 147 00	Kugelpfanne		1	
31	928 426 187 00	Dämmung		1	
32	900 169 014 02	Sicherungsbügel		1	
33	928 552 181 02	Aufnahme Schaltkulisse		1	
34	928 552 317 02	Trennsteg Aufnahme Schaltkulisse		1	
35	900 114 015 01	Zahnscheibe A 3,7		2	
36	900 146 032 02	Linsenschraube AM 3,5 X 10		2	
37	928 426 013 00	Seilzug	/LL	1	
(37)	927 426 013 00	Seilzug	/RL	1	
38	928 426 188 00	Dämmung Oberteil		1	
39	928 426 176 00	Bolzen		1	
40 U	928 426 521 03	Feder		1	
(40)	928 426 521 03	Drehfeder		1	
41	928 426 371 00	Sperrstück		1	
42	900 116 002 01	Sicherungsscheibe		1	

Modell	Jahr	HG	UG	Bildtafel	Einschränkung	UPD	11:04	31.01.2008
928	1995	7	01	701-10		222		

PORSCHE PET PORSCHE

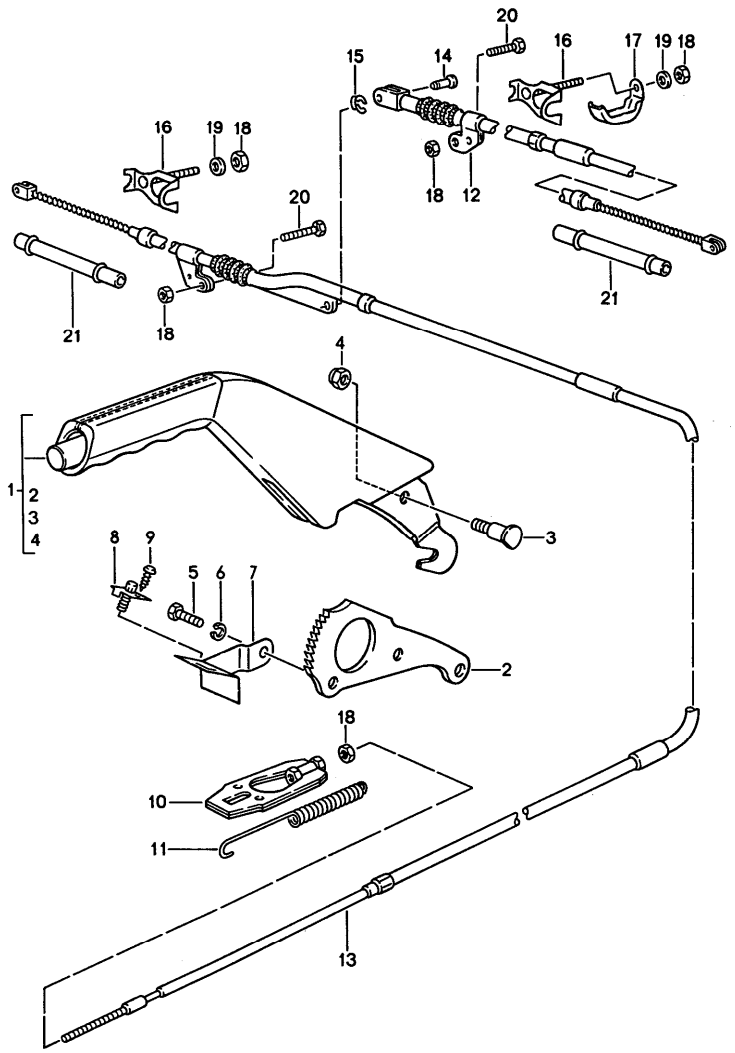

Pos	Teilenummer	Benennung	Bemerkung	St	Modellangabe
		Betätigung Handbremse			
1	928 424 051 00	Handbremshebel		1	
	1AJ	Schwarz	-93		
	6XL	Klassikgrau			
	9YL	Cobaltblau	-93		
	6YL	Magenta	-93		
	M05	Matadorrot	-93		
	D35	Carraragrau	-93		
	J25	Sherwoodgrün	-93		
	8YR	Schwarz	94-		
	H24	Nachtblau	94-		
	T15	Kastanienbraun	94-		
	K03	Cedargrün	94-		
	8SE	Flamencorot	94-		
2	928 424 541 15	Sperrsegment		1	
3	928 424 527 00	Lagerbolzen		1	
4	900 084 004 02	Sechskantmutter		1	
5	N 010 239 11	Sechskantschraube M 8 X 18		2	
6	900 027 015 02	Federring B 8		2	
7	928 424 535 01	Halter	/LL	1	
(7)	927 424 535 01	Halter	/RL	1	
8	113 947 561 G	Kontaktschalter		1	
9	N 013 957 5	Blechschraube B 3,5 X 9,5		1	
10	928 424 033 00	Spannschloss		1	
11	477 711 975	Rückzugfeder		1	
12	928 424 551 16	Handbremsseil	/L	1	
13	928 424 552 16	Handbremsseil	/R	1	

Modell	Jahr	HG	UG	Bildtafel	Einschränkung	UPD	11:04	31.01.2008
928	1995	7	01	701-10		222		

PORSCHE PET PORSCHE

Pos	Teilenummer	Benennung	Bemerkung	St	Modellangabe
14	999 166 048 02	Bolzen A 6 X 17 X 14		1	
15	N 012 645 2	Sicherung		1	
16	928 424 045 00	Halter		1	
17	928 424 423 01	Halter		1	
18	900 910 010 02	Sicherungsmutter		5	
19	N 011 524 7	Scheibe A 6,4		2	
20	900 074 111 02	Sechskantschraube M 6 X 50		2	
21	928 424 405 01	Führungsrohr		2	

Modell	Jahr	HG	UG	Bildtafel	Einschränkung	UPD	11:04	31.01.2008
928	1995	7	02	702-00		222		

PORSCHE PET PORSCHE

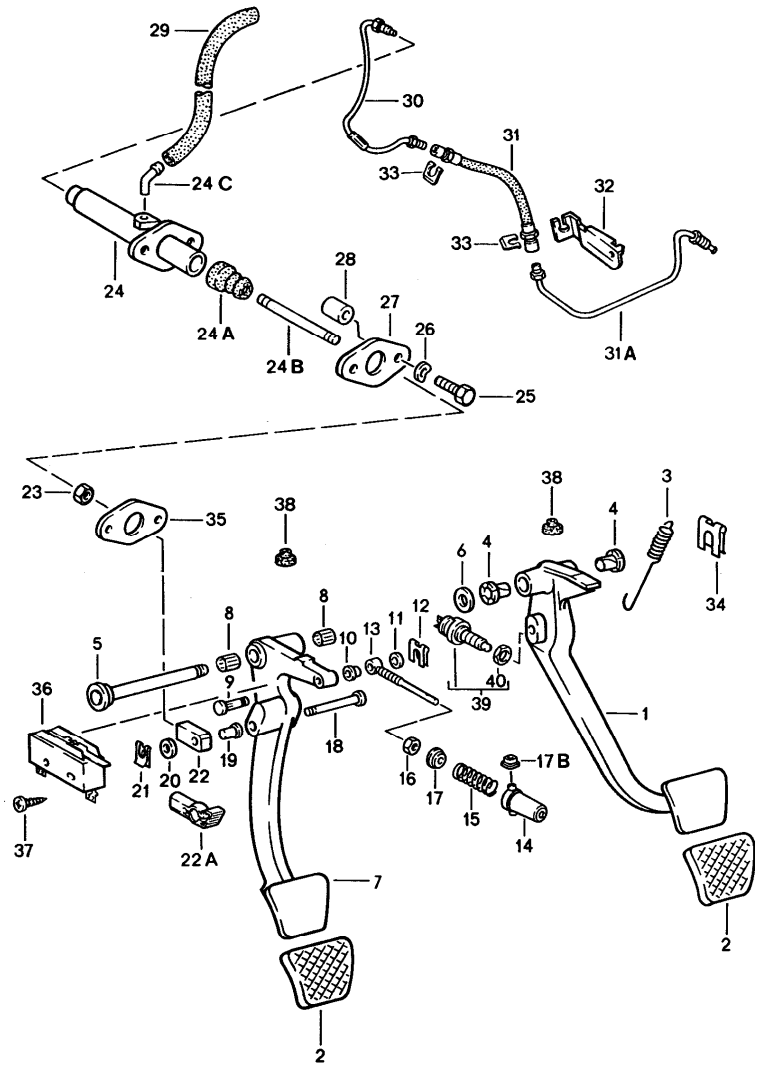

Pos	Teilenummer	Benennung	Bemerkung	St	Modellangabe
		Fusshebelwerk			
1	928 423 501 05	Bremsfusshebel	/LL	1	M 481
(1)	927 423 501 07	Bremsfusshebel	/RL	1	M 481
(1)	928 423 515 01	Bremsfusshebel	/LL	1	M 249
(1)	927 423 501 08	Bremsfusshebel	/RL	1	M 249
2	928 423 210 03	Gummibelag		2	
(2)	928 423 211 00	Pedalkappe		1	M 249
3	928 423 531 03	Rückzugfeder		1	
4	928 423 542 00	Lagerbuchse		2	
5	928 423 037 02	Lagerwelle		1	
-	928 423 523 00	Distanzhülse		1	M 249
6	N 011 565 3	Scheibe		2	
7	927 423 311 06	Kupplungsfusshebel	/RL	1	
7	928 423 311 10	Kupplungsfusshebel	/LL	1	
8	900 317 001 00	Nadellager		2	
9	928 423 355 00	Bolzen		1	
10	999 924 001 40	Buchse		1	
11	900 089 006 02	Scheibe A 8,4		1	
12	N 900 470 01	Sicherungsscheibe		1	
13	928 423 349 04	Führungsstange		1	
14	928 423 579 01	Führungshülse		1	
15	928 423 357 06	Servofeder		1	
16	900 076 025 02	Sechskantmutter M 8		1	
17	928 423 353 01	Federteller		1	
17B	928 423 581 00	Buchse		2	
18	928 423 513 00	Bolzen	/LL	1	
19	999 924 002 40	Gleitlager	/LL	1	

Pos	Teilenummer	Benennung	Bemerkung	St	Modellangabe
20	900 025 008 09	Scheibe A 10,5	/LL /LL	1	
21	999 166 034 02	Sl-Sicherung	/LL	1	
22	928 423 517 00	Gabelkopf	/LL	1	
22A	999 168 017 40	Kugelpfanne	/RL	1	
23	900 076 025 02	Sechskantmutter M 8		1	
24	928 423 173 06	Kupplungsgeberzylinder	/LL	1	
(24)	927 423 173 02	Kupplungsgeberzylinder	/RL	1	
24A	928 423 908 00	Faltenbalg		1	
24B	928 423 187 00	Kolbenstange	/LL	1	
(24B)	927 423 187 01	Kolbenstange	/RL	1	
24C	477 721 177	Kniestück		1	
25	N 010 340 4	Sechskantschraube M 8 X 40		2	
26	N 012 241 8	Federscheibe B 8		2	
27	928 423 521 00	Abdeckblech		1	
28	928 423 519 00	Distanzrohr		2	
-	999 181 021 50	Schlauch		*	
29	-	375 MM		1	
30	928 423 197 04	Kupplungsrohr	/LL	1	
(30)	927 423 185 04	Kupplungsrohr	/RL	1	
(31)	928 423 077 07	Kupplungsschlauch	/LL	1	
(31)	927 423 077 08	Kupplungsschlauch	/RL	1	
31A	928 423 199 06	Kupplungsrohr	/LL	1	
32	928 423 189 02	Anschlagbock	/LL	1	
-	N 011 010 6	Sechskantmutter M 10		1	
(32)	927 423 189 03	Halter	/RL	1	
33	928 423 183 01	Schlauchhalter	/LL	2	
33	928 423 183 01	Schlauchhalter	/RL	1	
34	N 012 654 1	Sicherung		1	
35	928 423 191 00	Dichtung		1	
36	928 613 413 01	Mikroschalter		1	
37	900 143 013 02	Linsenblechschraube B 2,9 X 16		2	
38	999 703 183 40	Puffer		2	
39	477 945 515	Bremslichtschalter		1	
40	481 945 529	Mutter M 12 X 1		1	
		Pedalerhöhung 15 MM für Bremsfusshebel und Kupplungsfusshebel			
-	928 423 207 00	Distanzpedalplatte		2	M 481
-	928 423 213 00	Distanzpedalplatte		1	M 249
-	900 067 057 02	Zylinderschraube M 8 X 20		2	
-	900 115 013 01	Fächerscheibe s. Technische Information GR. X NR. 15		2	
		Pedalerhöhung 30 MM für Bremsfusshebel und Kupplungsfusshebel			
-	928 423 207 00	Distanzpedalplatte		4	M 481
-	928 423 213 00	Distanzpedalplatte		2	M 249
-	900 067 081 02	Zylinderschraube M 8 X 35		2	
-	900 115 013 01	Fächerscheibe s. Technische Information GR. X NR. 15		2	

Modell	Jahr	HG	UG	Bildtafel	Einschränkung	UPD	11:04	31.01.2008	PORSCHE PET PORSCHE
928	1995	7	02	702-05		222			

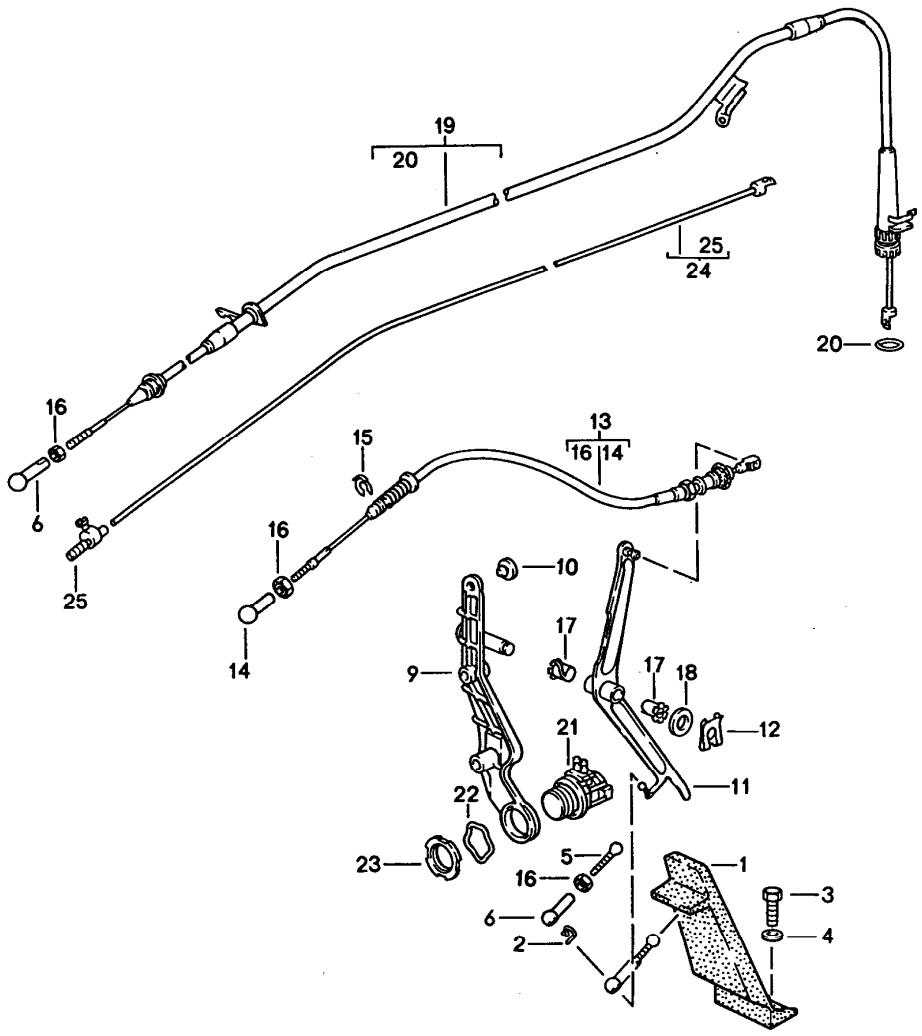

Pos	Teilenummer	Benennung	Bemerkung	St	Modellangabe
		Gasbetätigung Linkslenker			
1	911 423 111 02	Gaspedal		1	
2	900 169 014 02	Sicherungsbügel		1	
3	999 072 005 09	Sechskantschraube M 6 X 12		2	
4	N 011 666 7	Scheibe B 6,4		2	
5	928 423 119 00	Druckstange		1	
6	911 423 147 00	Kugelpfanne		1	
9	928 423 021 03	Lagerbock		1	
-	900 076 010 02	Sechskantmutter M 6		2	
-	N 012 226 5	Federscheibe B 6		2	
(10)	999 703 183 40	Puffer		1	
11	928 423 250 05	Umlenkhebel		1	
12	999 166 034 02	Sl-Sicherung		1	
13	928 423 023 08	Gaszug		1	
14	911 423 147 00	Kugelpfanne		1	
15	999 166 046 02	Sicherung		2	
16	N 011 005 14	Sechskantmutter BM 5		3	
17	999 924 002 40	Gleitlager		2	
18	900 234 041 01	Passscheibe 10 X 16 X 1,3		1	
19	928 423 041 06	Seilzug für Steuerdruck		1	M 249
20	999 701 960 40	Dichtring		1	
21	928 606 111 00	Übergasschalter		1	M 249
22	928 613 419 00	Federscheibe		1	M 249
23	928 613 421 00	Nutmutter M 28 X 1,5		1	M 249

Pos	Teilenummer	Benennung	Bemerkung	St	Modellangabe
24	928 423 901 02	Seilzug		1	M 249
25	477 723 601	Klemmnippel		1	M 249
		Pedalerhöhung 15 MM			
-	928 423 133 04	Anschlagbock		1	
-	928 423 119 01	Druckstange	/LL	1	
-	927 423 119 01	Druckstange	/RL	1	
-	911 423 147 00	Kugelpfanne		1	
-	N 011 005 14	Sechskantmutter M 5 s. Technische Information GR. X NR. 15		1	
		Pedalerhöhung 30 MM			
-	928 423 133 05	Anschlagbock		1	
-	928 423 119 02	Druckstange	/LL	1	
-	927 423 119 01	Druckstange	/RL	1	
-	911 423 147 00	Kugelpfanne		1	
-	N 011 005 14	Sechskantmutter M 5 s. Technische Information GR. X NR. 15		1	

Pos	Teilenummer	Benennung	Bemerkung	St	Modellangabe

Modell	Jahr	HG	UG	Bildtafel	Einschränkung	UPD	11:04	31.01.2008	PORSCHE PET PORSCHE
928	1995	7	02	702-10		222			

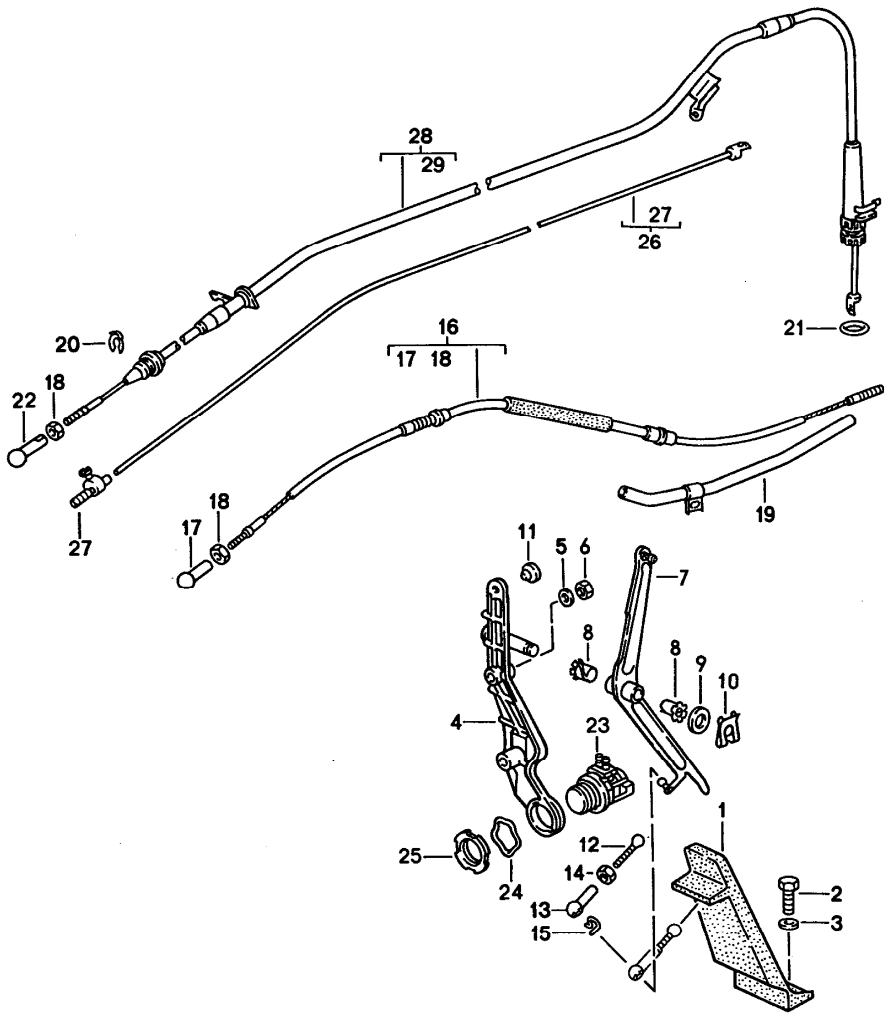

Pos	Teilenummer	Benennung	Bemerkung	St	Modellangabe
		Gasbetätigung Rechtslenker			
1	911 423 111 02	Gaspedal		1	
2	999 072 005 09	Sechskantschraube M 6 X 12		2	
3	N 011 666 7	Scheibe B 6,4		2	
4	927 423 129 03	Lagerbock		1	
5	900 076 025 02	Sechskantmutter M 8		2	
6	N 012 241 8	Federscheibe B 8		2	
7	927 423 250 02	Umlenkhebel		1	
8	999 924 002 40	Gleitlager		2	
9	900 234 041 01	Passscheibe 10 X 16 X 1,3		1	
10	999 166 034 02	Sl-Sicherung		2	
11	999 703 183 40	Puffer		2	
12	927 423 119 00	Druckstange		1	
13	911 423 147 00	Kugelpfanne		3	
14	N 011 005 14	Sechskantmutter M 5		1	
15	900 169 014 02	Sicherungsbügel		1	
16	927 423 023 05	Gaszug		1	
17	N 015 521 3	Kugelpfanne		2	
18	N 011 005 14	Sechskantmutter M 5		2	
19	927 423 025 03	Führungsrohr		1	
20	999 166 046 02	Sicherung		1	M 249
21	999 701 960 40	Dichtring		1	
22	911 423 147 00	Kugelpfanne		1	
23	928 606 111 00	Übergasschalter		1	M 249
24	928 613 419 00	Federscheibe		1	M 249

Pos	Teilenummer	Benennung	Bemerkung	St	Modellangabe
25	928 613 421 00	Nutmutter		1	M 249
26	928 423 901 01	Seilzug		1	M 249
27	477 723 601	Klemmnippel		1	M 249
		Pedalerhöhung 15 MM			
-	928 423 133 04	Anschlagbock		1	
-	927 423 119 01	Druckstange		1	
-	911 423 147 00	Kugelpfanne		1	
-	N 011 005 14	Sechskantmutter M 5		1	
		Pedalerhöhung 30 MM			
-	928 423 133 05	Anschlagbock		1	
-	927 423 119 01	Druckstange		1	
-	911 423 147 00	Kugelpfanne		1	
-	N 011 005 14	Sechskantmutter M 5		1	

Pos	Teilenummer	Benennung	Bemerkung	St	Modellangabe

Modell	Jahr	HG	UG	Bildtafel	Einschränkung	UPD	11:05	31.01.2008
928	1995	8	01	801-00		222		

PORSCHE PET PORSCHE

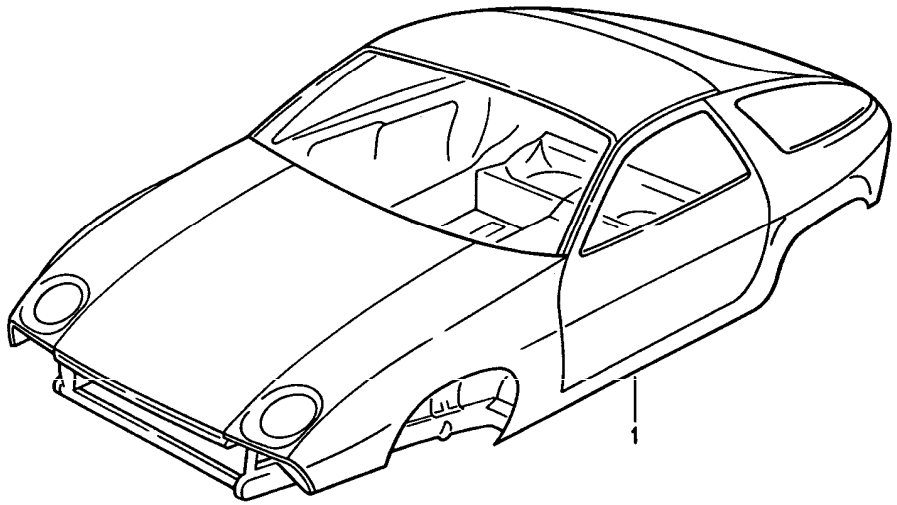

Pos	Teilenummer	Benennung	Bemerkung	St	Modellangabe
		Rohbau-Karosserie			
		Grundiert Abgedichtet mit Füller gespritzt mit Unterbodenschutz			
		Rohbaukarosserien sind nur vom Laufenden Modelljahr lieferbar			
1	928 500 901 08	Rohbau-Karosserie	/LL	1	
(1)	928 500 901 09	Rohbau-Karosserie	/LL	1	AUT.
(1)	928 500 901 11	Rohbau-Karosserie	/RL	1	
(1)	928 500 901 13	Rohbau-Karosserie	/RL	1	AUT.
(1)	928 500 901 66	Rohbau-Karosserie	/LL	1	M 650
(1)	928 500 901 67	Rohbau-Karosserie	/LL	1	M 650 AUT.
(1)	928 500 901 69	Rohbau-Karosserie	/RL	1	M 650
(1)	928 500 901 71	Rohbau-Karosserie	/RL	1	M 650 AUT.

Modell	Jahr	HG	UG	Bildtafel	Einschränkung	UPD	11:05	31.01.2008
928	1995	8	01	801-05		222		

PORSCHE PET PORSCHE

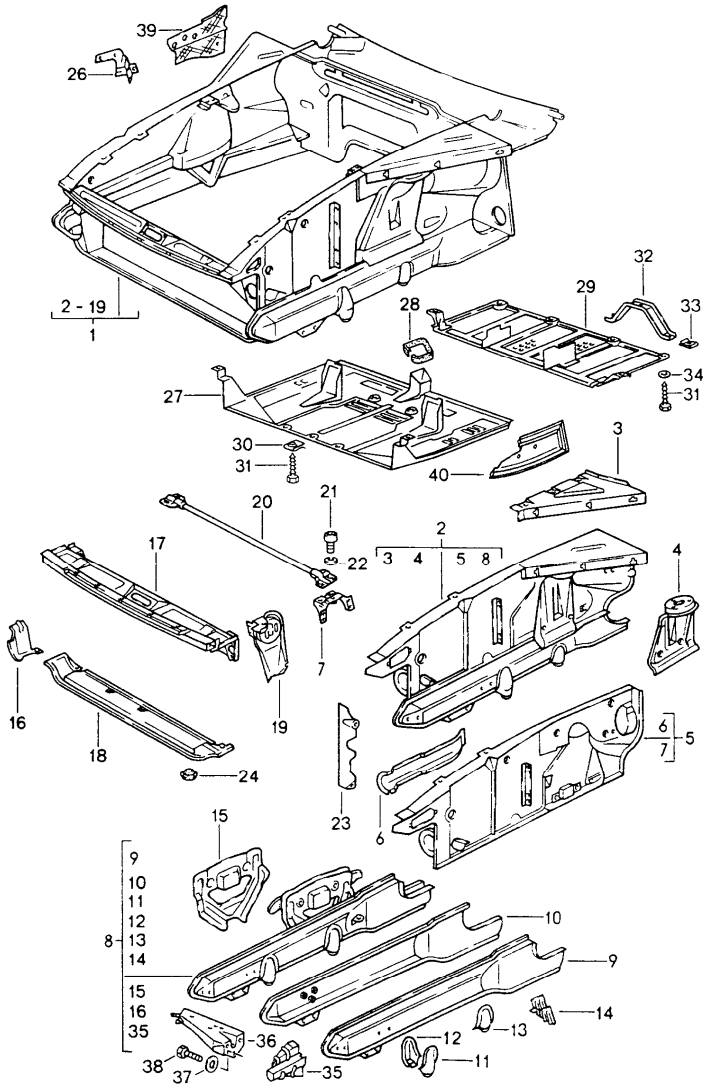

Pos	Teilenummer	Benennung	Bemerkung	St	Modellangabe
		Vorderwagen			
(1)	A 928 501 011 19	Vorderwagen	/LL	1	M 481/562
	GRV	Grundiert			
(1)	A 928 501 011 21	Vorderwagen	/LL	1	M 249/562
	GRV	Grundiert			
(1)	A 927 501 011 12	Vorderwagen	/RL	1	M 481/561
	GRV	Grundiert			
(1)	A 927 501 011 13	Vorderwagen	/RL	1	M 249/561
	GRV	Grundiert			
2	928 501 013 07	Radkasten	/LL/L	1	
	GRV	Grundiert			
(2)	928 501 014 07	Radkasten	/LL/R	1	
	GRV	Grundiert			
(2)	927 501 013 07	Radkasten	/RL/L	1	
	GRV	Grundiert			
(2)	927 501 014 07	Radkasten	/RL/R	1	
	GRV	Grundiert			
3	928 501 081 02	Längsträger	/L	1	
	GRV	Grundiert			
(3)	928 501 082 02	Längsträger	/R	1	
	GRV	Grundiert			
4	928 501 083 03	Verstärkung	/L	1	
	GRV	Grundiert Aufnahme Federbeinlager			
(4)	928 501 084 03	Verstärkung	/R	1	
	GRV	Grundiert Aufnahme Federbeinlager			
(5)	928 501 035 05	Radkasten	/LL/L92	1	
	GRV	Grundiert			

Pos	Teilenummer	Benennung	Bemerkung	St	Modellangabe
(5)	927 501 035 05	Radkasten	/RL/L92	1	
	GRV	Grundiert			
(5)	928 501 036 05	Radkasten	/LL/R92	1	
	GRV	Grundiert			
(5)	927 501 036 05	Radkasten	/RL/R92	1	
	GRV	Grundiert			
(5)	928 501 035 08	Radkasten	/LL/L93-	1	
	GRV	Grundiert			
(5)	928 501 036 08	Radkasten	/LL/R93-	1	
	GRV	Grundiert			
(5)	927 501 035 08	Radkasten	/RL/L93-	1	
	GRV	Grundiert			
(5)	927 501 036 08	Radkasten	/RL/R93-	1	
	GRV	Grundiert			
6	928 501 121 03	Träger	/L	1	
	GRV	10913 Pralldämpfer			
(6)	928 501 122 03	Träger	/R	1	
	GRV	Grundiert Pralldämpfer			
7	928 501 551 03	Lagerbock	/L	1	
	GRV	Grundiert Querstrebe			
(7)	928 501 582 03	Lagerbock	/R	1	
	GRV	Grundiert Querstrebe			
(8)	928 501 015 07	Träger	/L	1	
	GRV	Grundiert			
(8)	928 501 016 07	Träger	/R	1	
	GRV	Grundiert			
9	928 501 105 03	Träger	/L	1	
	GRV	Grundiert aussen			
(9)	928 501 106 03	Träger	/R	1	
	GRV	Grundiert aussen			
10	928 501 103 02	Träger	/L	1	
	GRV	Grundiert innen			
(10)	928 501 104 03	Träger	/R	1	
	GRV	Grundiert innen			
11	928 501 139 02	Konsole	/L	1	
(11)	928 501 140 02	Konsole	/R	1	
12	928 501 135 02	Konsole	/L	1	
(12)	928 501 136 02	Konsole	/R	1	
13	928 501 195 02	Konsole	/L	1	
(13)	928 501 196 02	Konsole	/R	1	
14	928 501 307 02	Konsole für Stabilisator	/L	1	
(14)	928 501 308 02	Konsole	/R	1	
	GRV	Grundiert für Stabilisator			
15	928 501 047 02	Stütze	/L	1	
	GRV	Grundiert			
(15)	928 501 048 02	Stütze	/R	1	
	GRV	Grundiert			
(16)	928 501 039 00	Anschlusskappe	/L	1	
	GRV	Grundiert			
16	928 501 040 00	Anschlusskappe	/R	1	
	GRV	Grundiert			
17	928 501 033 03	Abschlussteil	/V	1	

Pos	Teilenummer	Benennung	Bemerkung	St	Modellangabe
	GRV	Grundiert			
18	928 501 031 05	Querträger		1	
	GRV	Grundiert			
19	928 501 127 03	Konsole		1	
	GRV	Grundiert für Motor Klappscheinwerfer			
20	928 504 061 02	Querstrebe		1	
21	900 119 053 02	Zylinderschraube M 10 X 16		4	
22	900 025 008 02	Scheibe A 10,5		4	
23	928 501 811 02	Verkleidung für Wasserkühler	/L	1	
(23)	928 501 812 03	Verkleidung für Wasserkühler	/R	1	
24	803 803 583 A	Verschlussdeckel		9	
25	928 504 357 02	Wasserablaufventil		1	
26	928 501 313 03	Haltewinkel für Ausgleichbehälter	/LL	1	
(26)	927 501 313 02	Haltewinkel für Ausgleichbehälter	/RL	1	
27	928 504 021 02	Unterschutz	/V	1	
28	928 504 215 00	Kantenschutz		1	
29	928 504 029 02	Unterschutz	/H	1	
30	999 591 348 02	Blechmutter B 4,8		9	
31	900 187 018 02	Sechskantblechschraube B 4,8 X 16		9	
32	928 504 137 02	Befestigungswinkel		2	
33	999 591 699 02	Blechmutter B 4,8		4	
34	N 011 665 3	Scheibe B 5,3		4	
35	928 501 078 00	Verstärkung		1	
	GRV	Grundiert Abschleppöse			
36	928 501 596 01	Halter		1	
	GRV	Grundiert für Fanfare			
37	N 011 666 7	Scheibe B 6,4		3	
38	900 075 291 02	Schraube M 6 X 16		3	
39	928 504 353 02	Schutzgitter	/LL	1	
(39)	927 504 353 02	Schutzgitter für Starktonhorn	/RL	1	
40	928 504 451 02	Luftleitblech		2	

Modell	Jahr	HG	UG	Bildtafel	Einschränkung	UPD	11:05	31.01.2008	PET
928	1995	8	01	801-10		222			

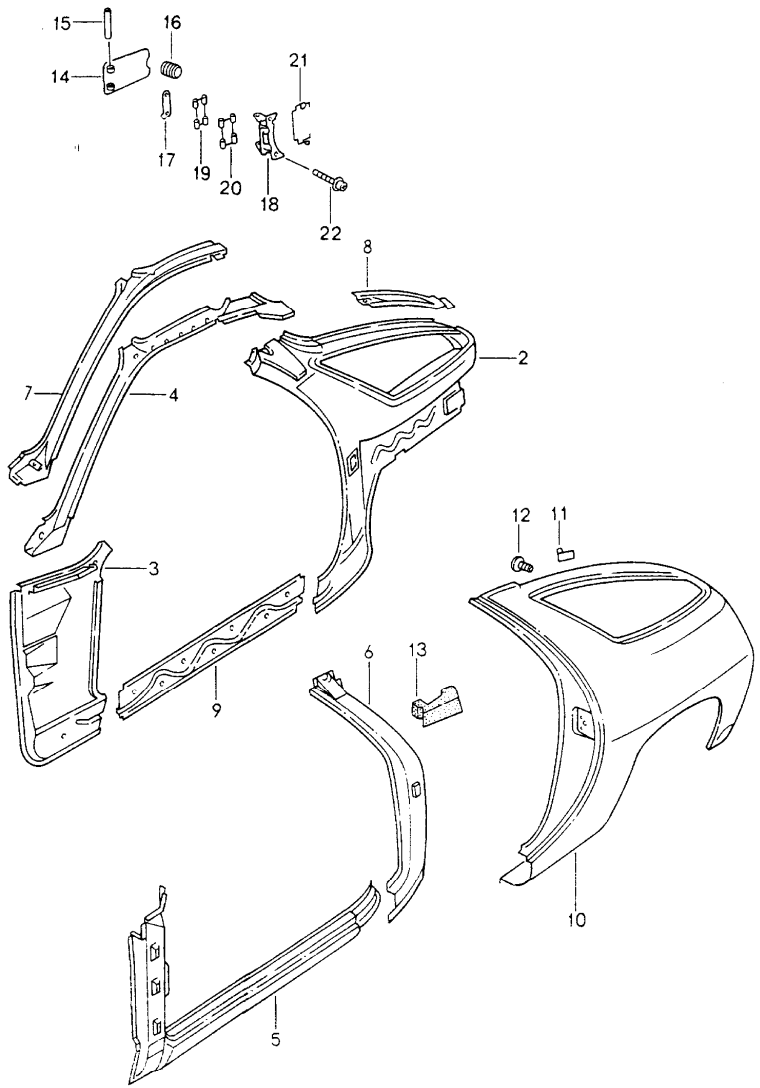

Pos	Teilenummer	Benennung	Bemerkung	St	Modellangabe
		Rahmen Seitenteil			
1	928 502 011 15	Seitenteil	/LL	1	
	GRV	Grundiert links			
(1)	928 502 011 70	Seitenteil	/LL	1	M650
	GRV	Grundiert links			
(1)	927 502 011 07	Seitenteil	/RL	1	
	GRV	Grundiert links			
(1)	927 502 011 16	Seitenteil	/RL	1	(AUS)
	GRV	Grundiert links			
(1)	927 502 011 65	Seitenteil	/RL	1	M650
	GRV	Grundiert links			
(1)	927 502 011 17	Seitenteil	/RL	1	M650 (AUS)
	GRV	Grundiert links			
(1)	928 502 012 14	Seitenteil	/LL	1	
	GRV	Grundiert rechts			
(1)	928 502 012 15	Seitenteil	/LL	1	M650
	GRV	Grundiert rechts			
(1)	927 502 012 10	Seitenteil	/RL	1	
	GRV	Grundiert rechts			
(1)	927 502 012 16	Seitenteil	/RL	1	(AUS)
	GRV	Grundiert rechts			
(1)	927 502 012 11	Seitenteil	/RL	1	M650
	GRV	Grundiert rechts			

Pos	Teilenummer	Benennung	Bemerkung	St	Modellangabe
(1)	927 502 012 17	Seitenteil	/RL	1	M650 (AUS)
	GRV	Grundiert rechts			
2	928 502 043 06	Seitenteil	/LL/L	1	
	GRV	Grundiert innen hinten			
(2)	927 502 043 03	Seitenteil	/RL/L	1	(AUS)
	GRV	Grundiert innen hinten			
(2)	928 502 044 06	Seitenteil	/LL/R	1	
	GRV	Grundiert innen hinten			
(2)	927 502 044 02	Seitenteil	/RL/R	1	(AUS)
	GRV	Grundiert innen hinten			
3	928 502 013 11	Seitenteil	/LL/L	1	
	GRV	Grundiert innen vorn			
(3)	928 502 014 12	Seitenteil	/LL/R	1	
	GRV	Grundiert innen vorn			
(3)	927 502 014 12	Seitenteil	/RL/R	1	
	GRV	Grundiert innen vorn			
(3)	927 502 013 12	Seitenteil	/RL/L	1	
	GRV	Grundiert innen vorn			
4	928 502 301 02	Dachrahmen	/L	1	
	GRV	Grundiert seitlich			
(4)	928 502 302 02	Dachrahmen	/R	1	
	GRV	Grundiert seitlich			
5	928 502 015 03	Einstiegschweller	/L	1	
	GRV	Grundiert			
(5)	928 502 016 03	Einstiegschweller	/R	1	
	GRV	Grundiert			
6	928 502 051 02	Schlosssäule	/L	1	
	GRV	Grundiert			
(6)	928 502 052 02	Schlosssäule	/R 92	1	
	GRV	Grundiert			
(6)	928 502 052 03	Schlosssäule	/R 93-	1	
	GRV	Grundiert			
7	928 502 331 02	Dachrahmen	/L	1	
	GRV	Grundiert seitlich oben			
(7)	928 502 332 02	Dachrahmen	/R	1	
	GRV	Grundiert seitlich oben			
8	928 502 033 02	Innenrahmen	/L	1	
	GRV	Grundiert			
(8)	928 502 034 02	Innenrahmen	/R	1	
	GRV	Grundiert			
9	928 502 111 02	Stegblech		2	
	GRV	Grundiert			
10	928 503 061 20	Seitenteil	/L	1	
	GRV	Grundiert			
(10)	928 503 062 20	Seitenteil	/R	1	
	GRV	Grundiert			
11	928 503 621 02	Gasfederaufnahme		2	
	GRV	Grundiert			
12	999 015 005 07	Halbrundschraube		4	
13	928 504 281 03	Abdichtung	/L	1	

Pos	Teilenummer	Benennung	Bemerkung	St	Modellangabe
(13)	928 504 282 02	Abdichtung Schlosssäule	/R	1	
14	928 504 301 03	Tankklappe		1	
15	928 504 713 00	Stift Tankklappe 54 MM		2	
(15)	928 504 713 01	Stift Tankklappe 60 MM		2	
16	999 703 135 40	Gummipuffer		1	
17	928 504 335 03	Unterlage		X	
18	928 504 325 03	Scharnierhälfte		1	
19	928 504 677 00	Scharnierhälfte oben		1	
20	928 504 679 00	Scharnierhälfte unten		1	
21	928 504 345 05	Druckfeder Tankklappe		1	
22	900 146 133 00	Kombischraube M 6X12		2	

Pos	Teilenummer	Benennung	Bemerkung	St	Modellangabe

Modell	Jahr	HG	UG	Bildtafel	Einschränkung	UPD	11:05	31.01.2008
928	1995	8	01	801-15		222		

PORSCHE PET PORSCHE

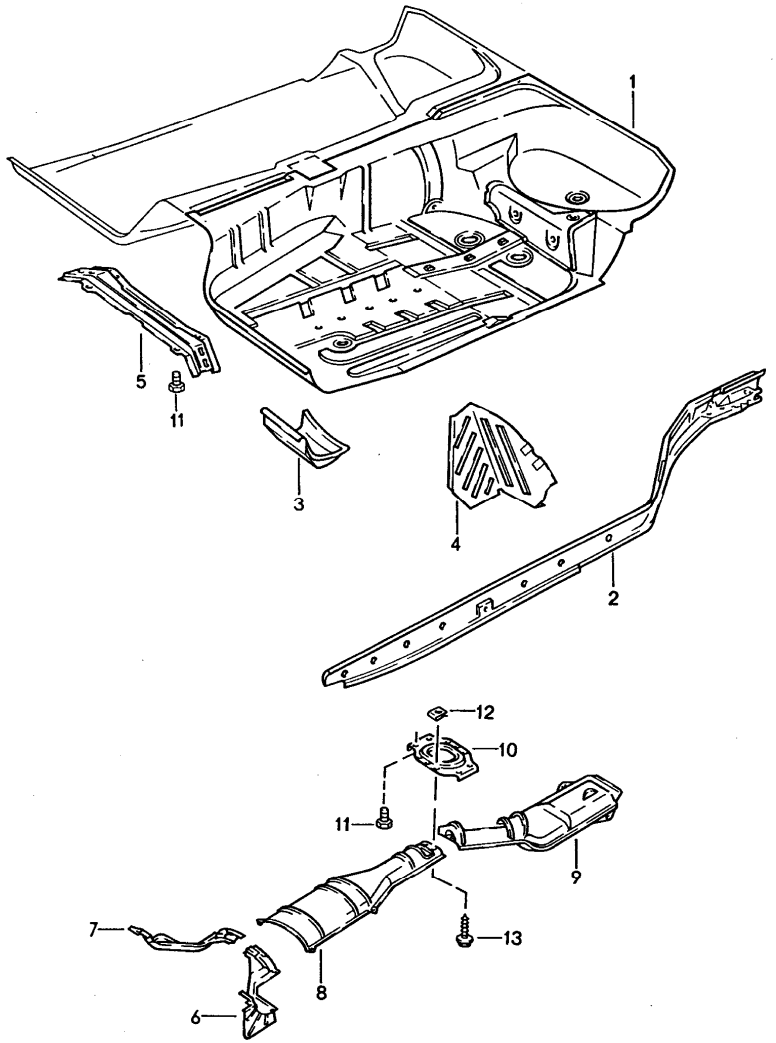

Pos	Teilenummer	Benennung	Bemerkung	St	Modellangabe
		Bodenteil Rahmen mitte			
1	928 501 053 08	Bodenteil	/LL/L	1	
	GRV	Grundiert			
(1)	928 501 054 09	Bodenteil	/LL/R	1	
	GRV	Grundiert			
(1)	927 501 053 07	Bodenteil	/RL/L	1	
	GRV	Grundiert			
(1)	927 501 054 08	Bodenteil	/RL/R	1	
	GRV	Grundiert			
2	928 501 021 04	Längsträger	/LL/L	1	
	GRV	Grundiert			
(2)	928 501 022 05	Längsträger	/LL/R	1	
	GRV	Grundiert			
(2)	927 501 021 05	Längsträger	/RL/L	1	
(2)	927 501 022 04	Träger	/RL/R	1	
	GRV	Grundiert			
3	928 501 093 03	Knotenblech	/L	1	
	GRV	Grundiert			
(3)	928 501 094 03	Knotenblech	/R	1	
	GRV	Grundiert			
4	928 504 071 02	Fussstütze	/LL/L	1	
	GRV	Grundiert			
(4)	927 551 071 02	Fussstütze	/RL/R	1	
5	928 501 901 05	Querträger		1	
6	928 504 921 05	Abstrahlblech		1	
7	928 504 924 05	Abstrahlblech		1	
8	928 504 091 00	Abstrahlblech		1	
(8)	928 504 091 01	Abstrahlblech		1	(J)

Pos	Teilenummer	Benennung	Bemerkung	St	Modellangabe
9	928 504 931 04	Abstrahlblech	/L	1	
(9)	928 504 932 04	Abstrahlblech	/R	1	
10	928 501 495 02	Brücke Sicherheitsgurt		1	
11	999 075 032 02	Sechskantschraube M 8 X 20		4	
12	999 591 487 02	Blechmutter B 5,5		16	
13	900 187 115 02	Kombischraube B 5,5 X 16		16	

Pos	Teilenummer	Benennung	Bemerkung	St	Modellangabe

Modell	Jahr	HG	UG	Bildtafel	Einschränkung	UPD	11:05	31.01.2008
928	1995	8	01	801-20		222		

PORSCHE PET PORSCHE

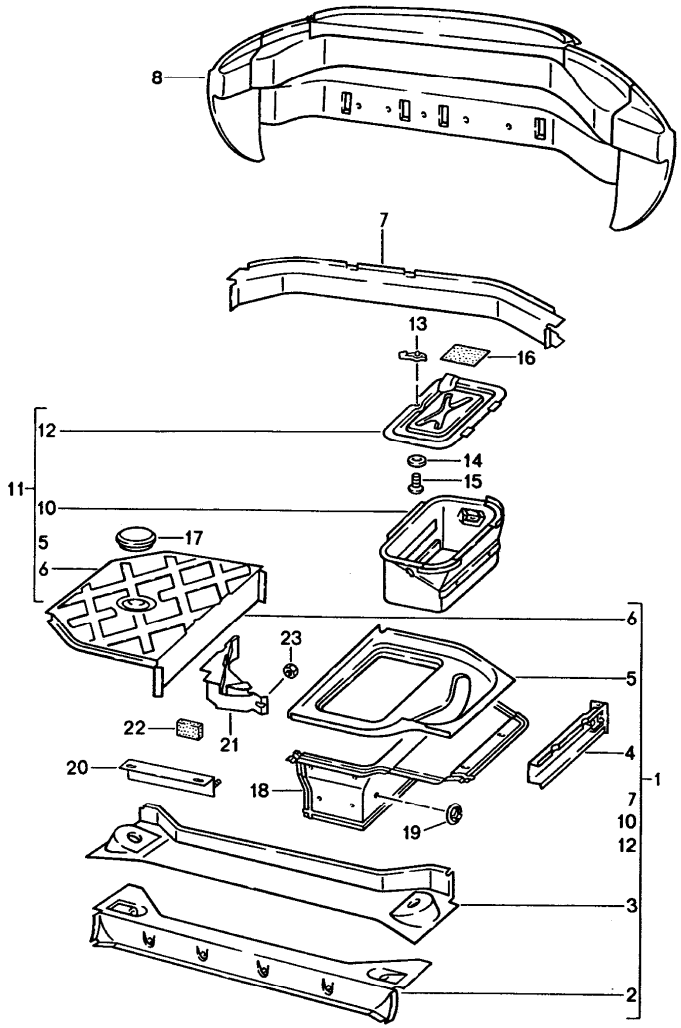

Pos	Teilenummer	Benennung	Bemerkung	St	Modellangabe
		Rahmen hinten Hinterwagen			
1	928 501 071 06	Hinterwagen	92	1	
	GRV	Grundiert			
(1)	928 501 071 07	Hinterwagen	93-	1	
	GRV	Grundiert			
2	928 501 515 03	Querträger		1	
	GRV	Grundiert			
3	928 501 715 03	Querträger		1	
	GRV	Grundiert			
4	928 501 207 04	Verlängerung	/L	1	
	GRV	Grundiert Träger			
(4)	928 501 208 04	Verlängerung	/R	1	
	GRV	Grundiert Träger			
5	928 501 701 04	Bodenteil	/L	1	
	GRV	Grundiert			
6	928 501 702 03	Bodenteil	/R	1	
	GRV	Grundiert			
7	928 501 079 04	Querträger		1	
	GRV	Grundiert			
8	928 502 081 06	Abschlussteil	/LL	1	
	GRV	Grundiert mitbestellen: Gewindebolzen 999.190.327.30			
8	927 502 081 06	Abschlussteil	/RL	1	
	GRV	Grundiert mitbestellen: Gewindebolzen 999.190.327.30			
10	928 501 805 04	Batteriekasten		1	

Pos	Teilenummer	Benennung	Bemerkung	St	Modellangabe
	GRV	Grundiert			
11	928 501 075 06	Bodenteil		1	
	GRV	Grundiert			
12	928 504 011 04	Deckel		1	
13	928 504 103 02	Riegelverschluss		1	
14	N 011 665 3	Scheibe B 5,3		1	
15	N 013 973 4	Blechschraube B 5,5 X 13		1	
16	911 201 259 00	Unterlage für Notrad		4	
17	928 504 207 02	Verschlussdeckel		1	
18	928 504 053 00	Abstrahlblech		1	
(18)	928 504 501 01	Abstrahlblech		1	M 221
19	999 591 736 02	Federmutter		10	
20	928 504 407 00	Befestigungswinkel		1	
-	999 591 865 02	Mutter		2	
-	999 591 736 02	Federmutter		8	
-	900 151 027 02	Scheibe		2	
-	N 021 196 1	Sicherungsmutter		2	
21	928 612 541 00	Abdeckung		1	
22	928 612 494 00	Schaumstück		1	
23	999 591 839 40	Sechskantmutter		1	

Pos	Teilenummer	Benennung	Bemerkung	St	Modellangabe

Modell	Jahr	HG	UG	Bildtafel	Einschränkung	UPD	11:06	31.01.2008	PET
928	1995	8	01	801-25		222			

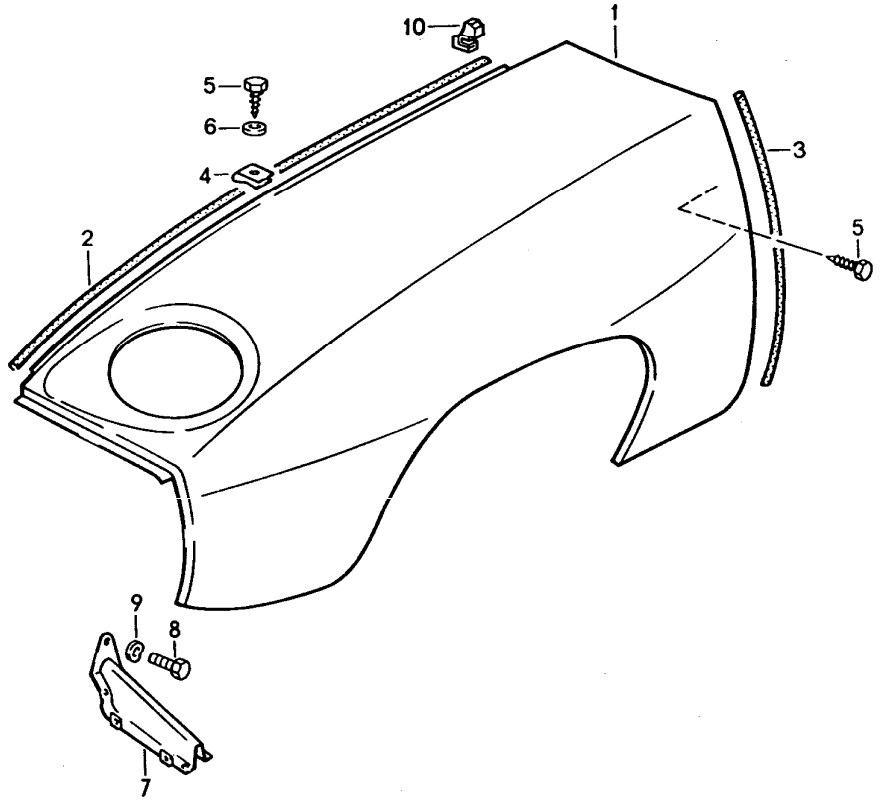

Pos	Teilenummer	Benennung	Bemerkung	St	Modellangabe
		Kotflügel			
1	928 503 011 10	Kotflügel	/L	1	
	GRV	Grundiert			
(1)	928 503 012 10	Kotflügel	/R	1	
	GRV	Grundiert			
2	000 043 129 00	Abdichtband		2	
3	000 043 129 00	Abdichtband		*	
4	999 507 003 02	Blechmutter		26	
5	999 450 007 02	Kombischraube		24	
6	999 704 157 40	Scheibe 5,5 X 18 X 1,5		24	
7	928 503 031 04	Kotflügelstütze		2	
	GRV	Grundiert			
8	999 072 005 09	Sechskantschraube M 6 X 12		10	
9	N 012 226 5	Federscheibe		10	
10	928 511 579 03	Abdichtung		2	

Modell	Jahr	HG	UG	Bildtafel	Einschränkung	UPD	11:06	31.01.2008
928	1995	8	01	801-27		222		

PORSCHE PET PORSCHE

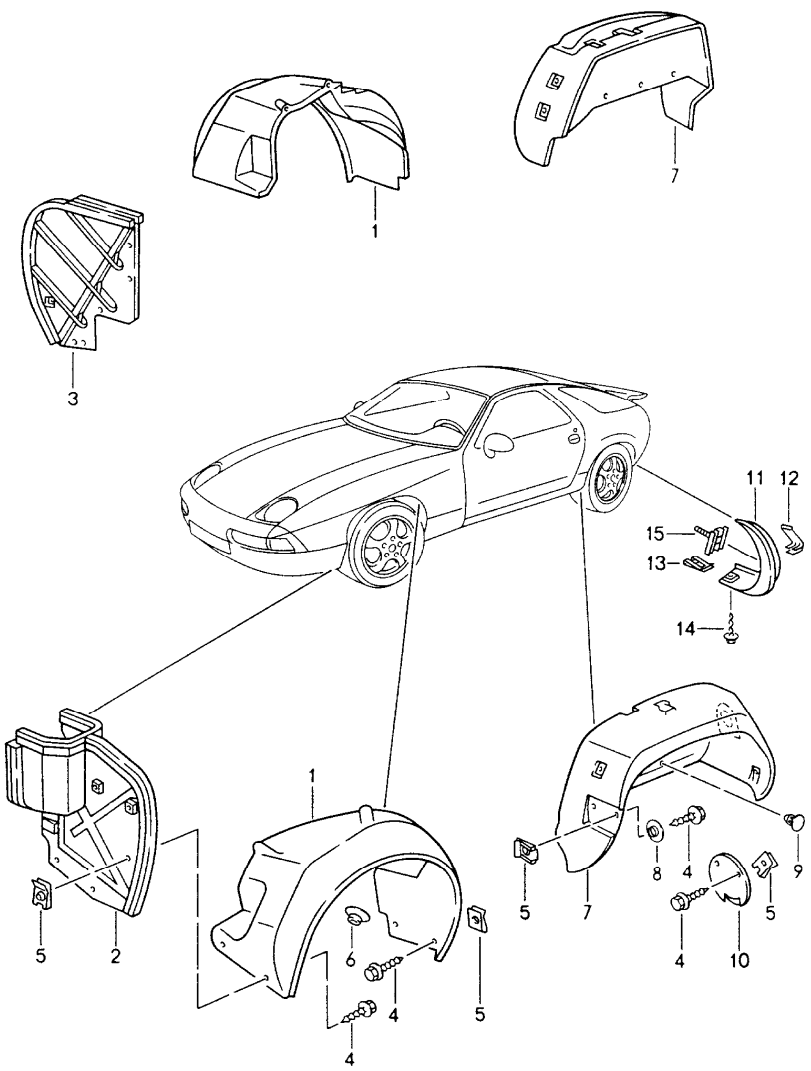

Pos	Teilenummer	Benennung	Bemerkung	St	Modellangabe
		Radhausschale Radabdeckung vorn und hinten			
1	928 504 381 05	Radhausschale	V/L	1	
(1)	928 504 382 05	Radhausschale	V/R	1	
2	928 504 125 11	Radabdeckung	V/L	1	
3	928 504 126 12	Radabdeckung	V/R	1	
4	900 187 115 02	Kombischraube B 5,5 X 16		34	
5	999 591 487 02	Blechmutter B 5,5		30	
6	999 049 022 40	Kunststoffmutter		X	
7	928 504 303 04	Radhausschale	H/L	1	
(7)	928 504 304 04	Radhausschale	H/R	1	
8	999 025 225 02	Scheibe		13	
9	928 504 375 02	Deckel		1	
11	928 504 475 00	Radabdeckung	H/L	1	(J)(CH)
(11)	928 504 476 00	Radabdeckung	H/R	1	(J)(CH)
12	999 507 410 07	Klemmfeder		2	(J)(CH)
13	999 591 699 02	Blechmutter ST 4,8		4	(J)(CH)
14	900 143 159 07	Kombischraube ST 4,8 X 19		4	(J)(CH)
15	999 591 990 00	Halter für Druckknopf		4	(J)(CH)

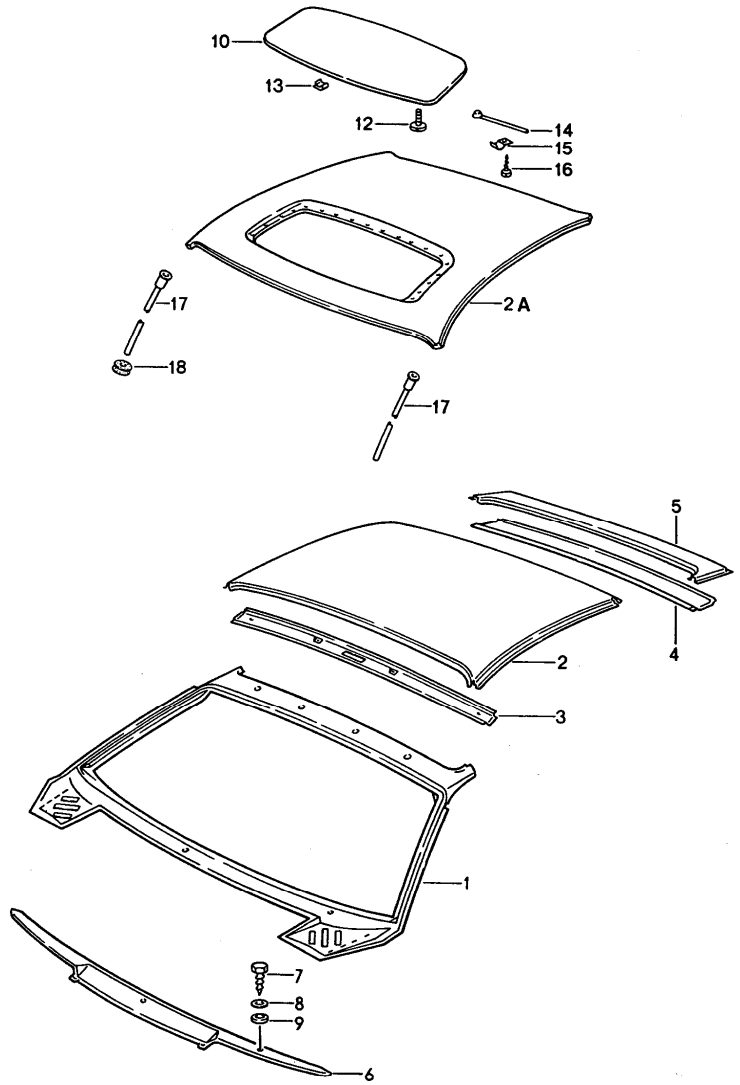

Pos	Teilenummer	Benennung	Bemerkung	St	Modellangabe
		Dach Windlauf			
1	928 503 041 08	Windlauf	/LL	1	
	GRV	Grundiert			
(1)	927 503 041 04	Windlauf	/RL	1	
	GRV	Grundiert			
2	928 503 501 03	Dachaussenhaut		1	
	GRV	Grundiert Aussenhaut			
2A	928 503 027 61	Dachaussenhaut		1	M 650
	GRV	Grundiert Aussenhaut			
3	928 502 383 02	Dachrahmen	/V	1	
4	928 502 393 02	Dachrahmen unten	/H	1	
5	928 502 395 02	Dachrahmen oben	/H	1	
6	928 559 117 02	Windlaufblech	/LL	1	
	GRV	Grundiert Aussenteil			
(6)	927 559 117 02	Windlaufblech	/RL	1	
	GRV	Grundiert			
-	928 559 251 02	Dichtung Windlaufblech 1600 MM		1	
7	900 187 010 02	Blechschraube BZ 6,3 X 19		2	
8	900 151 003 02	Scheibe A 6,4		2	
9	999 704 157 40	Scheibe		2	
10	928 564 033 41	Deckel		1	
12	900 072 003 02	Einstellschraube M 5 X 12		2	
13	999 591 898 02	Klammer		18	

Pos	Teilenummer	Benennung	Bemerkung	St	Modellangabe	Pos	Teilenummer	Benennung	Bemerkung	St	Modellangabe
14	928 564 081 02	Drahtfeder		1							
15	928 564 379 02	Klemmstück		1							
16	N 013 970 5	Blechschraube B 4,8 X 9,5		1							
17	928 564 413 02	Wasserablaufschlauch		2							
18	021 119 569 A	Gummitülle		2							

Modell	Jahr	HG	UG	Bildtafel	Einschränkung	UPD	11:06	31.01.2008
928	1995	8	02	802-00		222		

PORSCHE **PET** PORSCHE

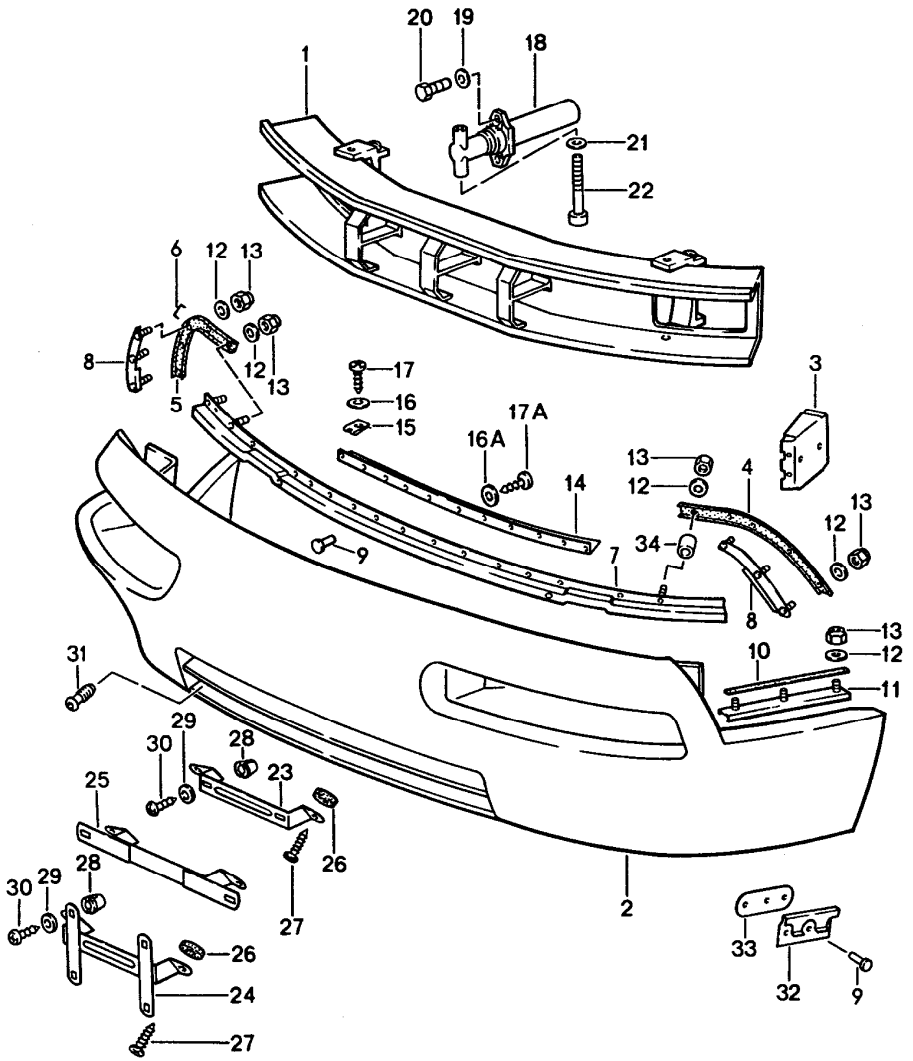

Pos	Teilenummer	Benennung	Bemerkung	St	Modellangabe
		Stossfänger vorn			
1	928 505 010 20	Träger		1	
(1)	928 505 010 21	Träger		1	M 215
2	928 505 113 20	Verkleidung		1	
3	928 505 047 21	Abstützung		2	M 215
4	928 505 051 01	Keder		1	
	70B	Schwarz			
(4)	928 505 143 03	Keder	/L	1	
	01C	Satinschwarz			
5	928 505 052 00	Keder	/R	1	
	70B	Schwarz			
(5)	928 505 052 01	Keder	/R	1	
	70B	Schwarz			
(5)	928 505 143 03	Keder	/R	1	
	01C	Satinschwarz			
-	928 505 191 00	Verschlusskappe		2	
7	928 505 031 20	Halteleiste oben		2	
8	928 505 033 20	Halteleiste	/L	1	
(8)	928 505 034 20	Halteleiste	/R	1	
9	999 190 104 30	Blindniet		20	
(9)	999 190 114 30	Pop-Niet		20	
10	000 043 101 00	Dichtschnur		1	
11	928 505 049 00	Befestigungsleiste		2	
12	N 011 665 3	Scheibe B 5,3		12	
13	N 021 196 1	Sicherungsmutter M 5		16	
14	928 505 114 20	Abdeckschiene		1	

Pos	Teilenummer	Benennung	Bemerkung	St	Modellangabe
15	999 591 485 02	Blechmutter B 4,8		5	
16	900 025 003 02	Unterlegscheibe A 5,3		5	
16A	900 025 044 07	Scheibe A 4,3		6	
17	900 143 147 07	Blechschraube B 4,8 X 16		5	
(17)	900 143 147 07	Blechschraube B 4,8X16		11	
17A	900 143 113 07	Blechschraube B 4,2 X 13		6	
18	993 505 019 00	Prallrohr		2	
(18)	928 505 015 22	Pralldämpfer		2	M 058/215
19	900 025 007 02	Scheibe 8,4		4	
20	900 075 339 08	Sechskantschraube M 8 X 30		4	
(20)	999 062 009 02	Stiftschraube M 8 X 28		4	
21	900 025 009 02	Unterlegscheibe A 13		2	
22	900 067 084 02	Zylinderschraube M 12 X 110		2	
23	928 701 121 04	Halter für Kennzeichen		1	
25	928 701 050 05	Halter für Kennzeichen		1	
26	914 571 903 10	Dichtring		2	
27	N 014 000 2	Blechschraube B 4,8 X 19		2	
28	999 591 498 40	Einsteckmutter		2	
29	N 011 522 8	Scheibe		2	
30	900 143 134 00	Blechschraube		2	
31	928 722 107 01	Abdeckkappe Abschleppöse		1	
32	999 591 861 02	Klammer für Frontspoiler		6	
33	999 591 862 02	Unterlage		6	
34	928 505 511 04	Hülse		2	

Modell	Jahr	HG	UG	Bildtafel	Einschränkung	UPD	11:07	31.01.2008	PORSCHE PET PORSCHE
928	1995	8	02	802-05		222			

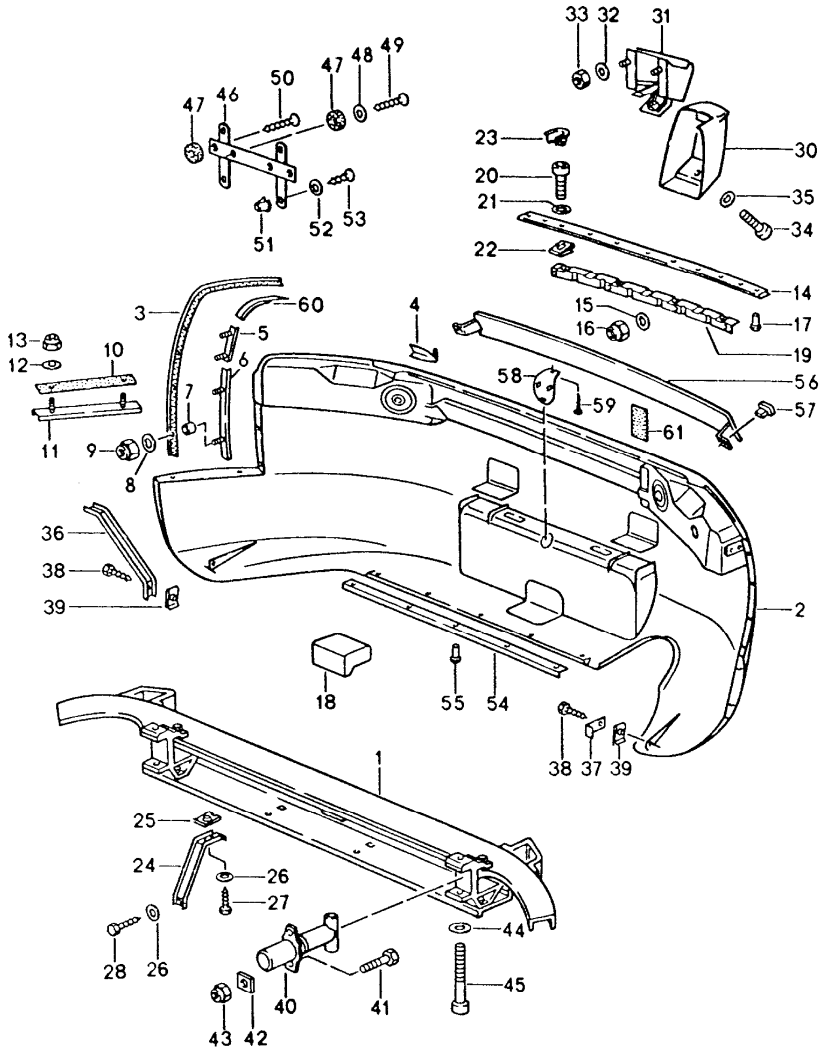

Pos	Teilenummer	Benennung	Bemerkung	St	Modellangabe
		Stossfänger hinten			
1	928 505 020 20	Träger		1	
(1)	928 505 020 21	Träger		1	M 215
2	928 505 123 22	Verkleidung		1	
	G2X	Grundiert			
(2)	928 505 123 23	Verkleidung		1	M 215
	G2X	Grundiert			
3	928 505 145 03	Keder		2	
	01C	Schwarz mitbestellen:			
4	928 505 141 00	Verschlusskappe		1	
	01C	Schwarz			
(4)	928 505 142 00	Verschlusskappe		1	
	01C	Schwarz			
5	928 505 035 20	Halteleiste oben	/L	1	
(5)	928 505 036 20	Halteleiste oben	/R	1	
6	928 505 037 20	Halteleiste unten	/L	1	
(6)	928 505 038 20	Halteleiste unten	/R	1	
7	928 505 511 03	Hülse		2	
8	900 151 027 02	Scheibe B 5,3		8	
9	N 021 196 1	Sicherungsmutter M 5		8	
10	000 043 101 00	Dichtschnur		2	
11	928 505 043 00	Befestigungsleiste		2	
12	900 151 027 02	Scheibe B 5,3		4	
13	N 021 196 1	Sicherungsmutter M 5		4	

Pos	Teilenummer	Benennung	Bemerkung	St	Modellangabe
14	928 505 447 00	Verstärkungsleiste	/H	1	
15	900 151 027 02	Scheibe B 5,3		4	
16	N 021 196 1	Sicherungsmutter M 5		4	
17	999 190 114 30	Pop-Niet		7	
18	928 505 245 20	Stosshorn		2	
19	928 505 273 02	Halteleiste		1	
20	900 067 256 07	Zylinderschraube M 5 X 20		4	
21	900 151 027 07	Unterlegscheibe B 5,3		4	
22	999 507 330 02	Mutterhalter M 5		4	
23	928 505 389 00	Abdeckkappe		4	
24	928 505 279 02	Heckstütze		2	
25	N 902 689 01	Blechmutter B 4,2		2	
26	900 025 002 02	Scheibe A 4,3		4	
27	N 043 884 1	Blechschraube B 4,2 X 13		2	
28	N 043 890 1	Blechschraube B 4,2 X 9,5		2	
29	999 703 066 50	Tülle		2	
30	928 505 005 20	Stosshorn	/L	1	M 215
	01C	Schwarz			
(30)	928 505 006 20	Stosshorn	/R	1	M 215
	01C	Schwarz			
31	928 505 065 20	Aufnahmeteil		2	M 215
32	900 025 007 02	Scheibe A 8,4		4	M 215
33	900 076 025 02	Sechskantmutter M 8		4	M 215
34	900 067 185 07	Zylinderschraube M 6 X 12		2	M 215
35	900 031 028 07	Scheibe 6,4		2	M 215
36	928 505 522 02	Stütze	/R	1	
37	928 505 523 00	Haltewinkel	/L	1	
38	900 187 115 02	Kombischraube B 5,5 X 16		2	
39	999 591 487 02	Blechmutter B 5,5		2	
40	928 505 018 20	Prallrohr		2	
(40)	928 505 016 22	Pralldämpfer		2	M 058/215
41	900 075 222 02	Kombischraube		4	
42	928 505 321 02	Unterlage		2	
43	N 022 146 1	Sicherungsmutter M 8		2	
44	900 025 009 02	Unterlegscheibe A 13		2	
45	900 067 084 02	Zylinderschraube M 12 X 110		2	
(46)	928 701 050 03	Halter für Kennzeichen		1	(CH)
47	914 571 903 10	Dichtring		2	
48	900 025 003 02	Unterlegscheibe A 5,3		2	
49	N 013 971 3	Blechschraube B 4,8 X 22		2	
51	999 591 498 40	Einsteckmutter		4	
52	N 011 522 8	Scheibe A 4,3		4	
53	900 143 134 00	Blechschraube BZ 4,2 X 9,5		4	
54	928 505 269 02	Verstärkungsleiste		1	
55	999 190 114 30	Pop-Niet		14	

Pos	Teilenummer	Benennung	Bemerkung	St	Modellangabe
56	928 505 317 00	Abschlussblende Stossfänger		1	
57	999 703 394 40	Gummipuffer für Abschlussblende		2 1	
58	928 505 657 00	Abdeckkappe		1	
	G2X	Grundiert für Abschleppöse			
59	900 145 041 07	Blechschraube B 3,5 X 16		1	
60	928 505 463 02	Unterlage		1	
(60)	928 505 464 02	Unterlage für Keder		1	
61	999 902 021 40	Klettverschluss für Verkleidung		3	

Pos	Teilenummer	Benennung	Bemerkung	St	Modellangabe

Modell	Jahr	HG	UG	Bildtafel	Einschränkung	UPD	11:07	31.01.2008
928	1995	8	02	802-10		222		

PORSCHE PET PORSCHE

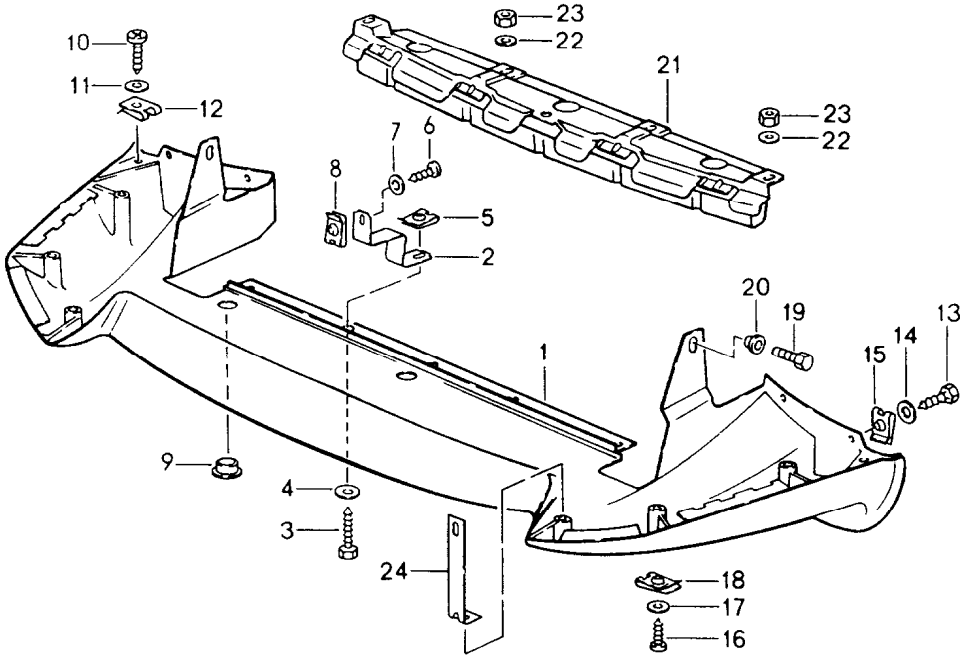

Pos	Teilenummer	Benennung	Bemerkung	St	Modellangabe
		Spoiler vorn			
1	928 505 071 21	Frontspoiler		1	
	70B	Schwarz			
2	928 505 289 02	Halter		3	
3	900 187 121 02	Blechschraube B 4,8 X 22		3	
10	900 143 148 07	Blechschraube B 4,8 X 19		2	
11	N 011 665 3	Scheibe B 5,3		2	
13	900 187 004 02	Sechskantblechschraube 4,8 X 19		4	
14	N 011 665 3	Scheibe B 5,3		4	
15	999 591 699 02	Blechmutter B 4,8		4	
16	900 143 147 07	Blechschraube B 4,8 X 16		6	
17	900 025 003 02	Unterlegscheibe A 5,3		6 6	
18	999 591 699 02	Blechmutter B 4,8		6	
19	N 010 215 13	Sechskantschraube M 6 X 15		2	
20	900 151 027 02	Scheibe B 5,3		2	
21	928 505 059 03	Träger Bugspoiler		1	
22	N 011 666 6	Scheibe B 6,4		4	
23	900 910 118 00	Sicherungsmutter M 6		4	
24	928 505 333 00	Haltebügel		2	

Modell	Jahr	HG	UG	Bildtafel	Einschränkung	UPD	11:07	31.01.2008
928	1995	8	02	802-15		222		

PORSCHE PET PORSCHE

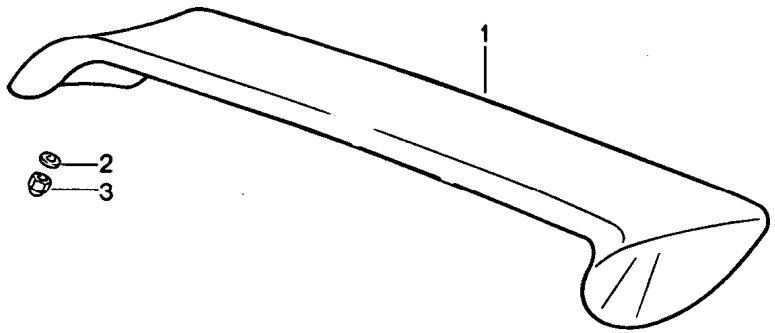

Pos	Teilenummer	Benennung	Bemerkung	St	Modellangabe
		Spoiler hinten			
1	928 512 078 03	Heckspoiler		1	
	70C	Schwarz			
2	900 151 037 07	Scheibe A 6,4		4	
3	900 085 014 07	Hutmutter M 6		4	

Modell	Jahr	HG	UG	Bildtafel	Einschränkung	UPD	11:07	31.01.2008
928	1995	8	03	803-00		222		

PORSCHE PET PORSCHE

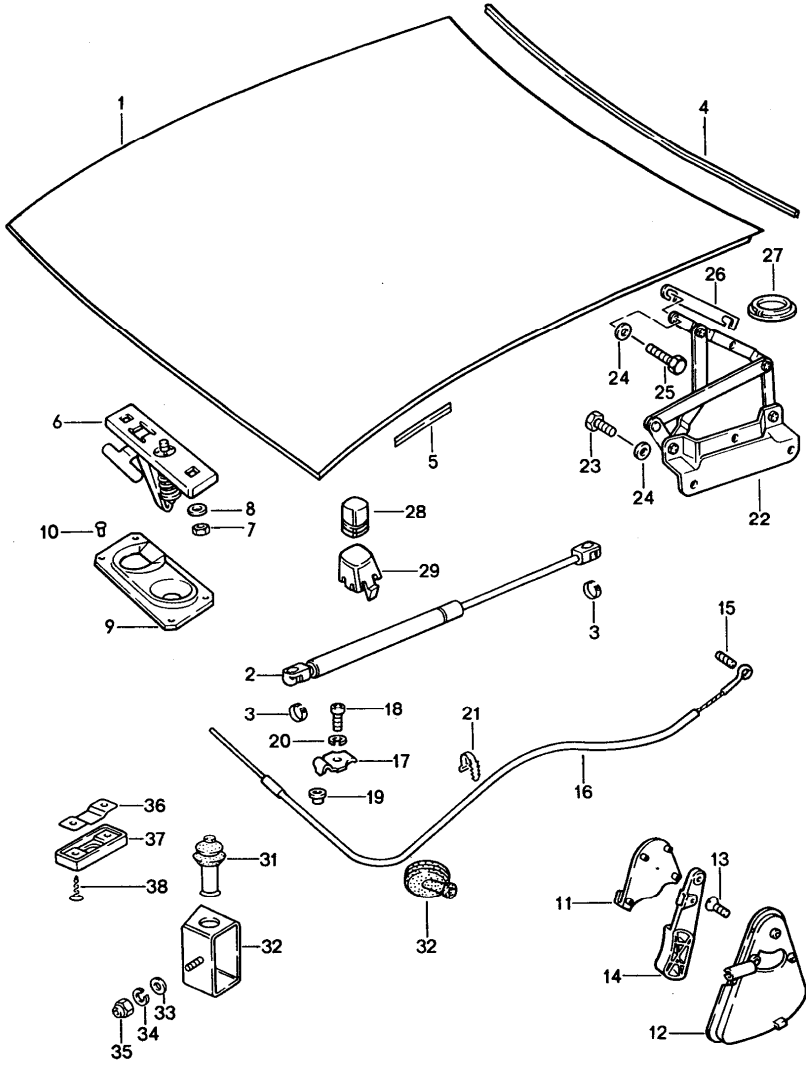

Pos	Teilenummer	Benennung	Bemerkung	St	Modellangabe
		Motorhaube Einbauteile			
1	928 511 005 04	Motorhaube		1	
	GRV	Grundiert			
2	928 511 139 03	Gasdruckfeder		2	
3	900 169 016 02	Bügel		4	
4	928 511 141 03	Dichtung		1	
5	928 504 551 03	Dichtung seitlich		2	
6	928 511 029 03	Deckelschloss Oberteil		1	
7	900 076 010 02	Sechskantmutter M 6		2	
8	N 015 404 1	Scheibe 6,4		2	
9	928 511 027 02	Deckelschloss Unterteil		1	
10	999 190 128 30	Blindniet 4,8 X 7,4		4	
11	928 511 143 02	Abdeckung		1	
	70B	Schwarz			
12	928 511 173 02	Schale		1	
13	900 249 001 02	Senkschraube M 6 X 15		2	
14	928 511 175 02	Zuggriff		1	
15	900 197 018 00	Spannstift 4 X 12		1	
16	928 504 037 00	Zugdraht	/LL	1	
(16)	927 504 037 00	Zugdraht	/RL	1	
17	928 511 541 02	Klemmstück		1	
18	900 067 008 02	Zylinderschraube M 6 X 12		1	
19	928 511 543 02	Hülse		1	

Pos	Teilenummer	Benennung	Bemerkung	St	Modellangabe
20	N 012 007 2	Federring A 6		1	
21	999 513 007 40	Kabelbinder		1	
22	928 511 041 04	Deckelscharnier	/L	1	
(22)	928 511 042 04	Deckelscharnier	/R	1	
23	N 010 237 6	Sechskantschraube M 8 X 12		6	
24	900 025 007 02	Scheibe 8,4		10	
25	900 075 309 08	Sechskantschraube M 8 X 20		4	
26	928 511 419 02	Ausgleichplatte		X	
27	928 511 321 03	Abdeckkappe		2	
28	999 703 132 40	Gummipuffer		2	
29	928 511 203 02	Auflagebock		2	
30	111 957 861	Gummitülle		1	
31	928 613 173 00	Kontaktschalter		1	
32	928 637 021 00	Schaltergehäuse		1	
33	900 151 027 02	Scheibe A5,3		1	
34	N 012 005 3	Federring B 5		1	
35	N 011 005 14	Sechskantmutter M 5		1	
36	928 637 121 00	Schutzkappe		1	
37	928 637 123 00	Druckblech		1	
38	N 014 098 6	Blechschraube		2	

Pos	Teilenummer	Benennung	Bemerkung	St	Modellangabe

Modell	Jahr	HG	UG	Bildtafel	Einschränkung	UPD	11:07	31.01.2008
928	1995	8	03	803-05		222		

PORSCHE PET PORSCHE

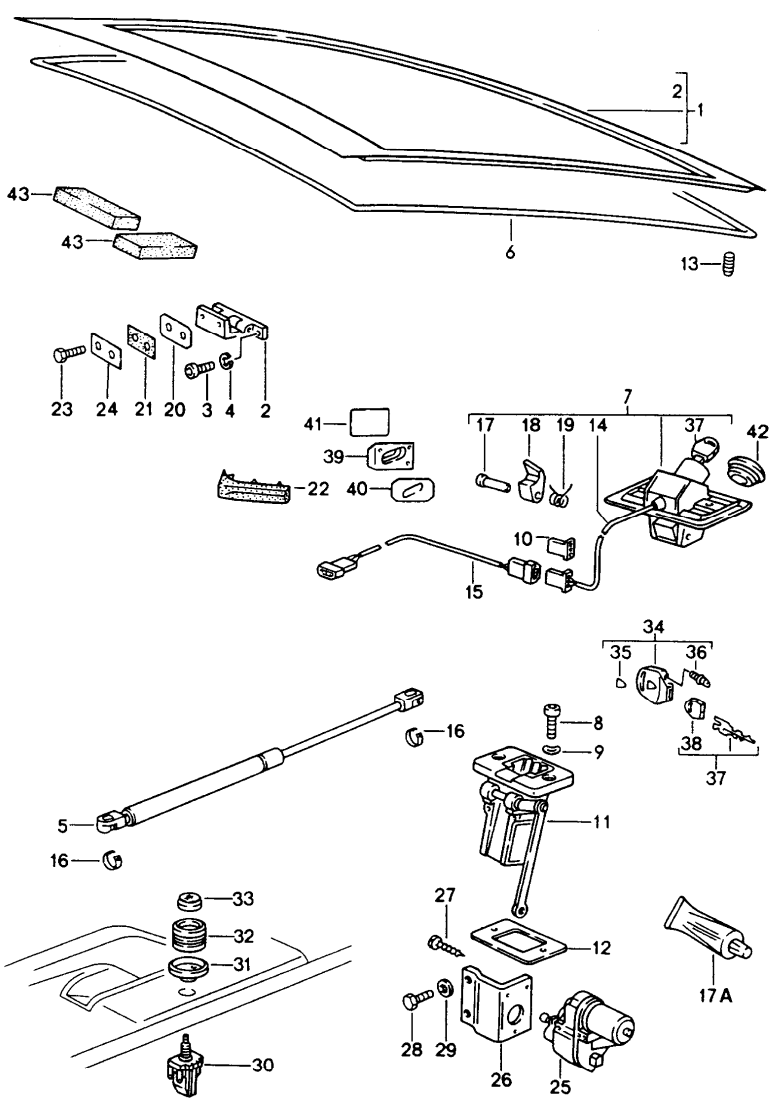

Pos	Teilenummer	Benennung	Bemerkung	St	Modellangabe
		Heckklappe Einbauteile			
1	928 512 005 05	Heckklappe		1	
	GRV	Grundiert			
2	928 512 041 04	Scharnier		2	
3	999 509 012 02	Zylinderschraube M 6 X 20		8	
4	N 012 026 3	Federring A 6		8	
5	928 512 331 05	Gasdruckfeder		2	
6	928 512 129 04	Dichtung		1	
7	928 512 903 03	Deckelschloss Oberteil ohne bestimmte Schliessung mit 1 Schlüssel		1	
(7)	928 512 901 03	Deckelschloss Oberteil mit bestimmter Schliessung mit 1 Schlüssel Schliessungsnummer Angeben		1	
7A	000 043 204 21	Fett für Schliesszylinder		X	
8	N 014 770 3	Zylinderschraube M 8 X 15		4	
9	999 523 102 02	Sicherungsscheibe		4	
10	171 971 999 B	Steckhülsengehäuse		3	
11	928 512 055 20	Deckelschloss Unterteil		1	
12	928 512 179 02	Unterlage		X	
(12)	928 512 181 02	Unterlage		X	
13	999 703 140 40	Gummipuffer		2	
14	928 512 070 02	Kontaktschalter		1	
15	928 612 187 00	Kabelstrang	/LL	1	
(15)	928 612 183 00	Kabelstrang	/RL	1	
16	900 169 016 02	Bügel		4	

Pos	Teilenummer	Benennung	Bemerkung	St	Modellangabe
17	928 512 165 02	Nietstift		1	
18	928 512 161 03	Riegelverschluss		1	
19	928 512 163 02	Feder		1	
20	928 512 409 02	Unterlage		X	
21	928 512 413 07	Dichtung		2	
22	928 512 261 02	Wasserabweiser	/L	1	
(22)	928 512 262 02	Wasserabweiser	/R	1	
23	999 217 017 02	Sechskantschraube M 8 X 18		4	
24	928 512 417 03	Unterlegplatte		2	
25	928 624 407 02	Stellmotor		1	
26	928 624 049 00	Halter		1	
27	N 013 954 2	Linsenblechschraube B 2,9 X 13		3	
28	999 072 005 09	Sechskantschraube M 6 X 12		2	
29	N 011 524 7	Scheibe A 6,4		2	
30	928 613 114 00	Schalter Heckdeckelentriegelung		1	
31	928 613 431 00	Rosette		1	
	70B	Schwarz			
32	928 613 433 00	Knopf		1	
	70B	Schwarz			
33	928 613 437 00	Symbol-Kappe		1	
	70B	Schwarz			
34	944 538 041 00	Schlüsselleuchte		2	
35	944 538 443 00	Wappen		2	
36	928 537 630 02	Glühlampe		2	
37	928 538 032 02	Schlüssel Schliessungsnummer Angeben mit bestimmter Schliessung		3	
38	944 538 431 00	Schlüsselkappe		3	
39	928 512 057 02	Führungskeil		2	
40	928 512 263 02	Unterlegplatte		2	
41	928 512 531 02	Klebefolie		1	
42	928 512 169 03	Dichtung		1	
	01C	Schwarz Schliesszylinder			
43	928 612 494 00	Schaumteil		2	
44	999 591 570 40	Clip		1	

Modell	Jahr	HG	UG	Bildtafel	Einschränkung	UPD	11:08	31.01.2008
928	1995	8	04	804-00		222		

PORSCHE PET PORSCHE

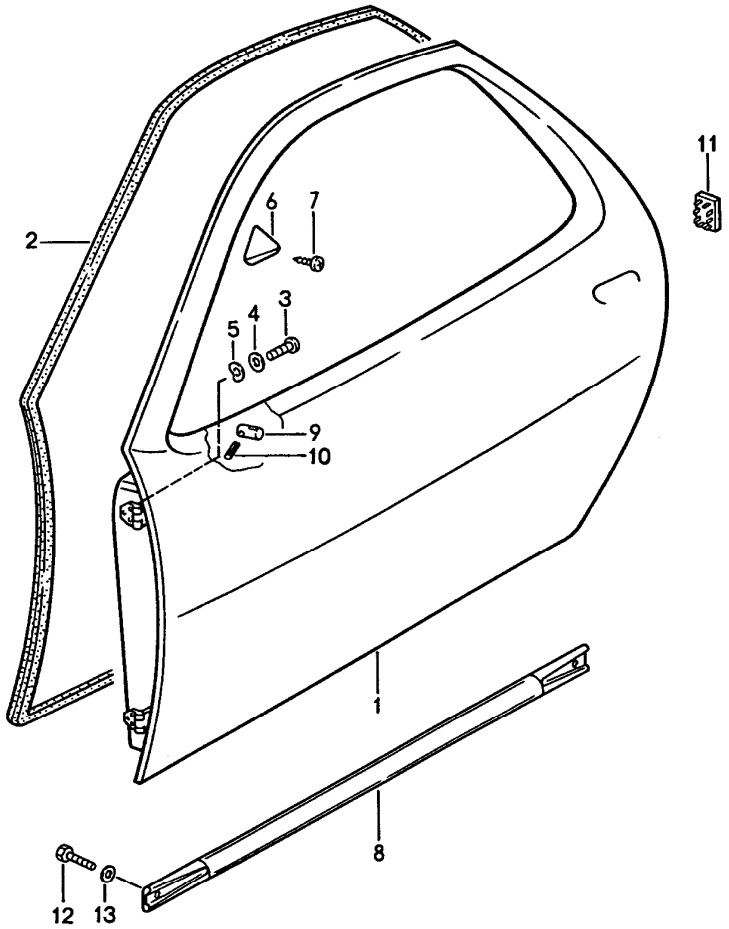

Pos	Teilenummer	Benennung	Bemerkung	St	Modellangabe
		Tür-Rohbau			
1	928 531 005 10	Tür-Rohbau	/L	1	
	GRV	Grundiert mit Spiegelaufnahme			
(1)	927 531 006 10	Fahrertür	/R	1	
	GRV	Grundiert mit Spiegelaufnahme			
2	928 537 345 05	Türdichtung	/L -95	1	
(2)	928 537 346 05	Türdichtung	/R -95	1	
3	N 014 770 3	Zylinderschraube M 8 X 16		12	
4	900 025 007 02	Scheibe A 8,4		12	
5	999 523 102 02	Sicherungsscheibe 8		12	
6	928 537 341 02	Anlaufkeil	/L	1	
(6)	928 537 342 02	Anlaufkeil	/R	1	
7	900 144 008 02	Senkblechschraube B 3,5 X 9,5		2	
8	928 531 601 03	Sicherheitsverstärkung Verstärkung		2	
9	928 531 235 03	Gewindestück		1	
10	N 013 295 1	Spannhülse 3 X 12		1	
11	928 537 723 02	Blindstopfen		2	
12	900 075 085 02	Sechskantschraube M 8 X 20		4	
13	N 012 009 3	Federring A 8		4	

Modell	Jahr	HG	UG	Bildtafel	Einschränkung	UPD	11:08	31.01.2008	PORSCHE PET PORSCHE
928	1995	8	04	804-05		222			

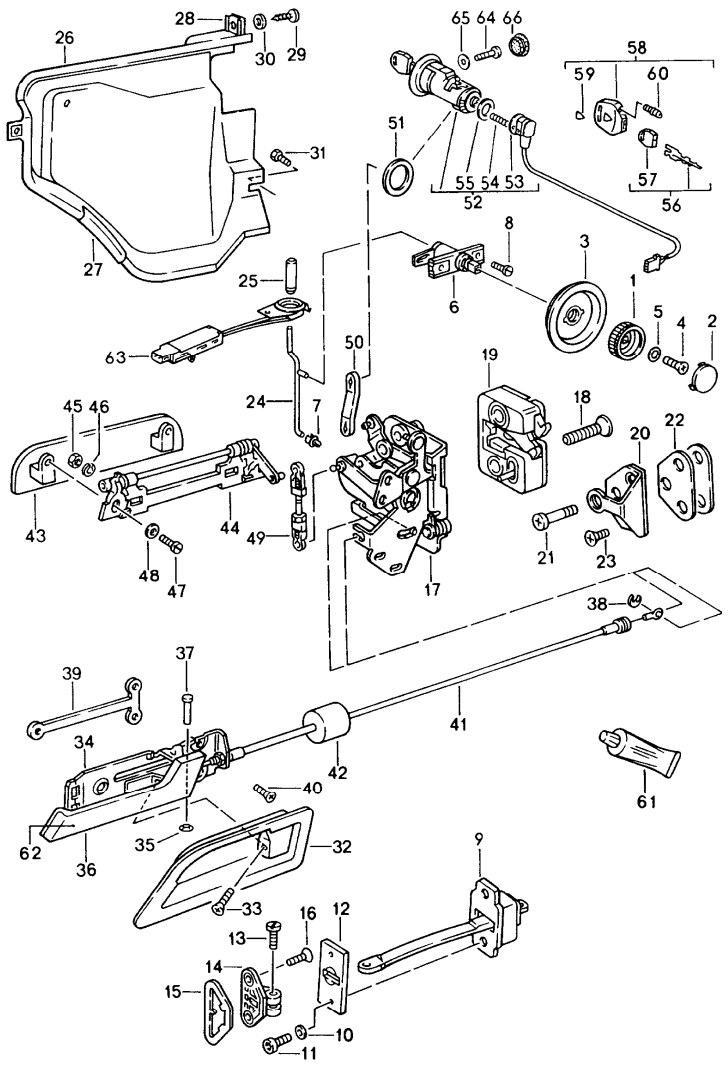

Pos	Teilenummer	Benennung	Bemerkung	St	Modellangabe
		Einbauteile für Tür			
1	928 537 581 03	Drehknopf		2	
2	911 531 703 00	Abdeckkappe		2	
3	928 537 585 02	Lagerschale		2	
4	999 218 010 02	Linsenschraube M 5 X 12		2	
5	N 011 665 3	Scheibe B 5,3		2	
6	928 537 096 02	Lager		2	
7	993 531 563 00	Gestängeclip		2	
8	N 013 968 7	Blechschraube B 4,8 X 13		4	
9	928 537 033 04	Türhalter		2	
10	N 011 524 7	Scheibe A 6,4		4	
11	928 537 451 02	Zylinderschraube		4	
12	928 537 371 02	Unterlage		2	
13	928 537 419 03	Zylinderschraube		2	
14	928 537 417 02	Lagerbock	/L	1	
(14)	928 537 418 02	Lagerbock	/R	1	
15	928 537 425 02	Unterlage	/L	1	
(15)	928 537 426 02	Unterlage	/R	1	
16	928 537 459 02	Linsenschraube M 6 X 25		4	
17	928 537 053 09	Türschloss Innenteil	/LL/L	1	
(17)	928 537 054 10	Türschloss Innenteil	/LL/R	1	
(17)	927 537 053 10	Türschloss Innenteil	/RL/L	1	
(17)	927 537 054 09	Türschloss Innenteil	/RL/R	1	

Pos	Teilenummer	Benennung	Bemerkung	St	Modellangabe
18	928 537 721 02	Linsenschraube		4	
19	928 537 153 03	Türschloss Aussenteil	/L	1	
(19)	928 537 154 03	Türschloss Aussenteil	/R	1	
20	928 537 133 04	Schliesskeil		2	
21	928 537 131 03	Bolzen		2	
22	928 537 135 04	Unterlage		2	
23	900 249 022 02	Senkschraube M 8 X 20		4	
24	928 537 160 05	Sicherungsstange		2	
25	928 637 138 00	Sicherungsknopf		2	
	01C	Satinschwarz			
26	928 537 333 04	Schlossabdeckung	/L	1	
(26)	928 537 334 04	Schlossabdeckung	/R	1	
27	999 911 037 50	Profil 70 MM		* 2	
28	999 507 348 02	Blechmutter B 4,8		4	
29	900 143 118 02	Blechschraube B 4,8		4	
30	900 151 028 02	Scheibe B 4,3		4	
31	N 010 239 11	Sechskantschraube M 8 X 18		2	
(32)	928 537 545 02	Griffschale	/L	1	
32	928 537 546 02	Griffschale	/R	1	
33	900 269 006 07	Senkschraube M 4 X 8		2	
(34)	928 537 049 02	Lagerplatte	/L	1	
34	928 537 050 02	Lagerplatte	/R	1	
35	999 591 242 01	Federmutter		2	
36	928 537 169 00	Innengriff	/L	1	
	70B	Schwarz			
(36)	928 537 170 00	Innengriff	/R	1	
	70B	Schwarz			
37	928 537 557 02	Bolzen		2	
38	900 116 002 01	Sicherungsscheibe		2	
39	928 537 157 02	Mutterhalter		2	
40	900 269 015 02	Senkschraube M 5 X 10		6	
41	928 537 055 02	Bowdenzug		2	
42	911 613 636 00	Dämpfungsstück		2	
43	928 537 661 02	Griffplatte		2	
44	928 537 063 04	Lager	/L	1	
(44)	928 537 064 04	Lager	/R	1	
45	900 076 010 02	Sechskantmutter M 6		4	
46	N 012 006 4	Federring B 6		4	
47	N 014 761 2	Zylinderschraube M 6 X 12		4	
48	N 012 226 5	Federscheibe A 6		4	
49	928 537 140 03	Verbindungsstange		1	
50	928 537 111 04	Betätigungsstange		2	
51	928 537 531 03	Unterlage		2	
52	928 537 906 02	Türschliesszylinder mit Mikroschalter mit bestimmter Schliessung mit 1 Schlüssel Schliessungsnummer Angeben	/R	1	
(52)	928 537 905 02	Türschliesszylinder mit Mikroschalter mit bestimmter Schliessung mit 1 Schlüssel Schliessungsnummer Angeben	/L	1	

Pos	Teilenummer	Benennung	Bemerkung	St	Modellangabe
(52)	928 537 908 02	Türschliesszylinder mit Mikroschalter mit 1 Schlüssel ohne bestimmte Schliessung	/R	1	
(52)	928 537 907 02	Türschliesszylinder mit Mikroschalter mit 1 Schlüssel ohne bestimmte Schliessung	/L	1	
53	928 537 713 02	Kontaktschalter	/L	1	
(53)	928 537 714 02	Kontaktschalter	/R	1	
54	928 537 493 02	Druckfeder		2	
55	928 537 495 03	Dichtung		2	
56	928 538 032 02	Schlüssel Schliessungsnummer Angeben mit bestimmter Schliessung		2	
57	944 538 431 00	Schlüsselkappe		2	
58	944 538 041 00	Schlüsselleuchte		2	
59	944 538 443 00	Wappen		2	
60	928 537 630 02	Glühlampe		2	
61	000 043 204 21	Fett für Schliesszylinder		X	
62	928 537 747 00	Leuchtpunkt		2	
63	928 637 237 00	Impulsgeber		2	
64	999 218 003 02	Zylinderschraube M 6X8		2	
65	N 011 524 7	Scheibe		2	
66	999 703 224 40	Kappe		2	

Pos	Teilenummer	Benennung	Bemerkung	St	Modellangabe

Modell	Jahr	HG	UG	Bildtafel	Einschränkung	UPD	11:08	31.01.2008
928	1995	8	04	804-10		222		

PORSCHE PET PORSCHE

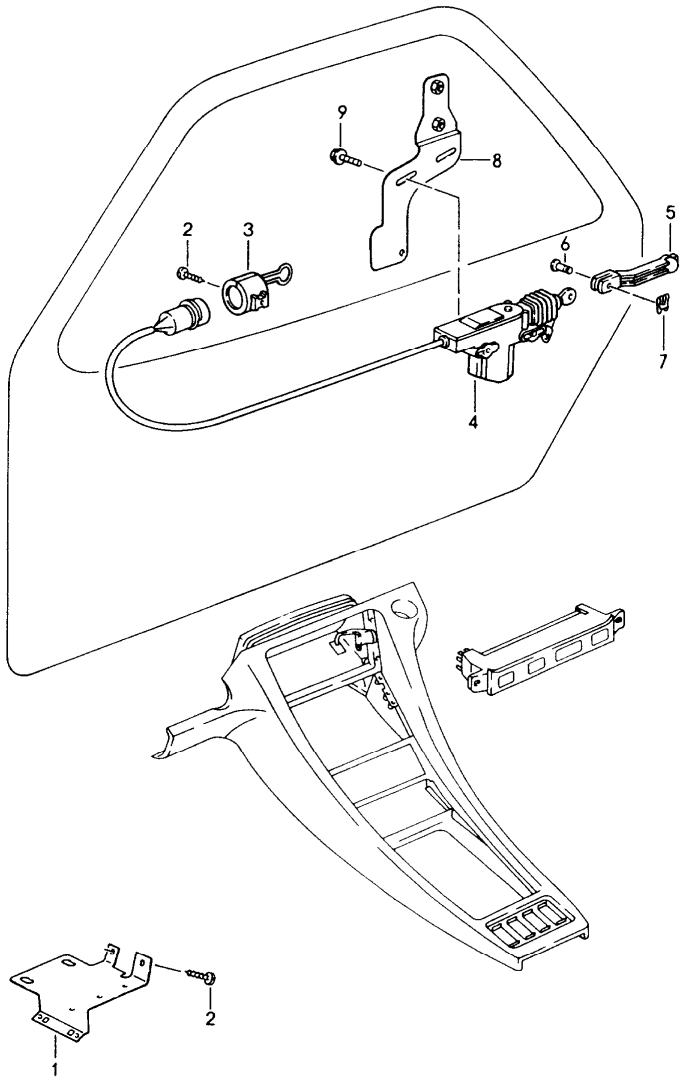

Pos	Teilenummer	Benennung	Bemerkung	St	Modellangabe
		Zentralverriegelung			
1	928 618 416 01	Trägerplatte		1	
2	900 143 104 02	Linsenblechschraube BZ 3,5 X 9,5		3	
3	944 612 450 01	Halter		2	
4	928 624 211 00	Getriebeelement		2	
5	928 537 571 00	Betätigungsstange		2	
6	N 100 438 01	Bolzen		2	
7	928 624 211 00	Getriebeelement		2	
8	928 537 113 03	Halter	/L	1	
(8)	928 537 114 03	Halter	/R	1	
9	999 919 035 02	Sechskantschraube		4	
10	N 012 644 1	Sicherung		2	

Modell	Jahr	HG	UG	Bildtafel	Einschränkung	UPD	11:08	31.01.2008	PET
928	1995	8	04	804-15		222			

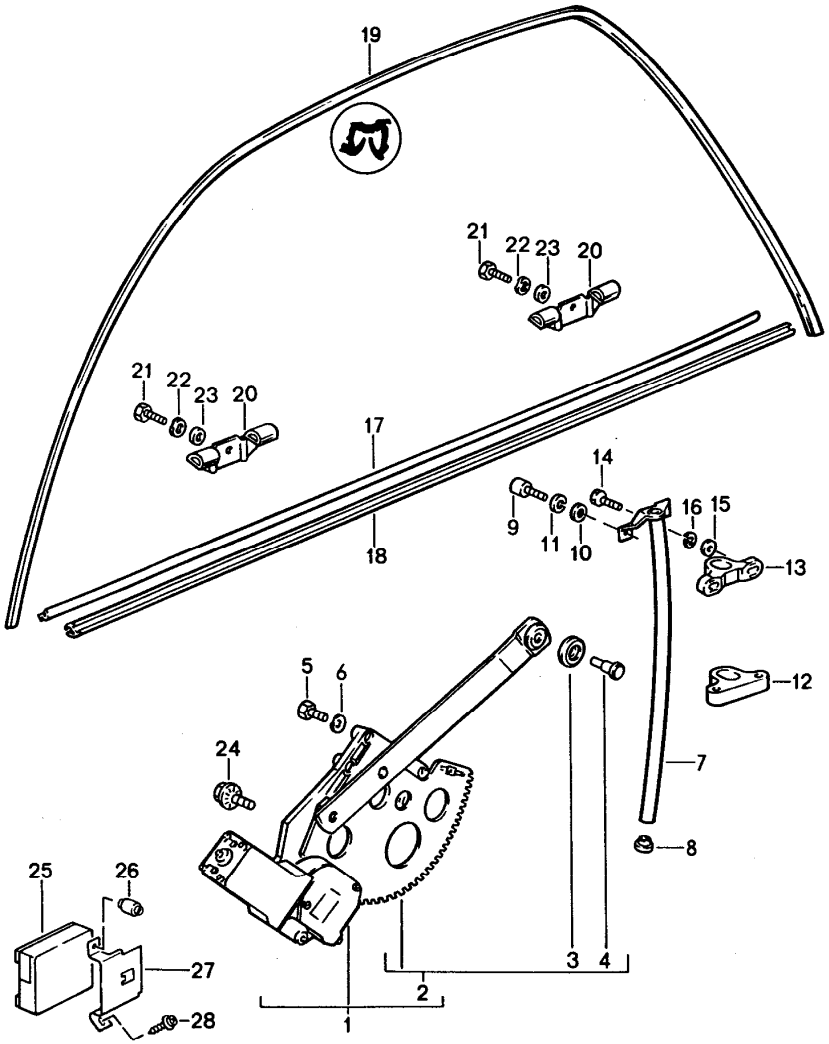

Pos	Teilenummer	Benennung	Bemerkung	St	Modellangabe
		Fensterheber und Anbauteile			
-	928 624 013 03	Motor und Getriebe	/L	1	
-	928 624 014 03	Motor und Getriebe	/R	1	
1	928 537 075 06	Motor und Getriebe mit Fensterheber	/L	1	
(1)	928 537 076 06	Motor und Getriebe mit Fensterheber	/R	1	
2	928 537 909 04	Fensterheber	/L	1	
(2)	928 537 910 04	Fensterheber	/R	1	
3	928 537 918 00	Rolle		2	
4	928 537 917 00	Bolzen		2	
5	N 010 210 13	Sechskantschraube M 6 X 10		8	
6	N 012 226 5	Federscheibe A 6		8	
7	928 537 263 02	Führungsrohr	/L	1	
(7)	928 537 264 02	Führungsrohr	/R	1	
8	928 537 285 02	Einsatz		2	
9	900 067 008 02	Zylinderschraube M 6 X 12		4	
10	900 151 007 02	Scheibe B 7,4		4	
11	N 012 006 4	Federring B 6		4	
12	928 537 259 02	Gleitstück unten	/L	2	
(12)	928 537 260 02	Gleitstück unten	/R	2	
13	928 537 289 02	Gleitstück oben	/L	2	
(13)	928 537 290 02	Gleitstück oben	/R	2	

Pos	Teilenummer	Benennung	Bemerkung	St	Modellangabe
14	900 075 016 02	Sechskantschraube M 6 X 22		4	
15	N 011 524 7	Scheibe B 6,4		4	
16	N 012 006 4	Federring B 6		4	
17	928 537 319 03	Türschachtabdichtung	/L	1	
(17)	928 537 320 03	Türschachtabdichtung	/R	1	
18	928 537 321 03	Türschachtabdichtung aussen	/L	1	
(18)	928 537 322 03	Türschachtabdichtung aussen	/R	1	
19	928 537 323 03	Fensterführung	/L	1	
(19)	928 537 324 03	Fensterführung	/R	1	
-	999 920 004 02	U-Klammer		10	
20	928 537 085 03	Anlaufwinkel		4	
21	N 014 761 2	Zylinderschraube M 6 X 12		4	
22	N 012 226 5	Federscheibe B 6		4	
23	999 025 108 02	Scheibe 6,4		4	
24	999 093 004 02	Sechskantschraube		6	
25	928 618 040 00	Steuergerät		1	
26	999 049 008 40	Kunststoffmutter		1	
27	928 618 241 00	Halter		1	
28	900 143 143 02	Blechschraube B 4,2 X 16		1	

Pos	Teilenummer	Benennung	Bemerkung	St	Modellangabe

Modell	Jahr	HG	UG	Bildtafel	Einschränkung	UPD	11:08	31.01.2008	PORSCHE PET PORSCHE
928	1995	8	05	805-00		222			

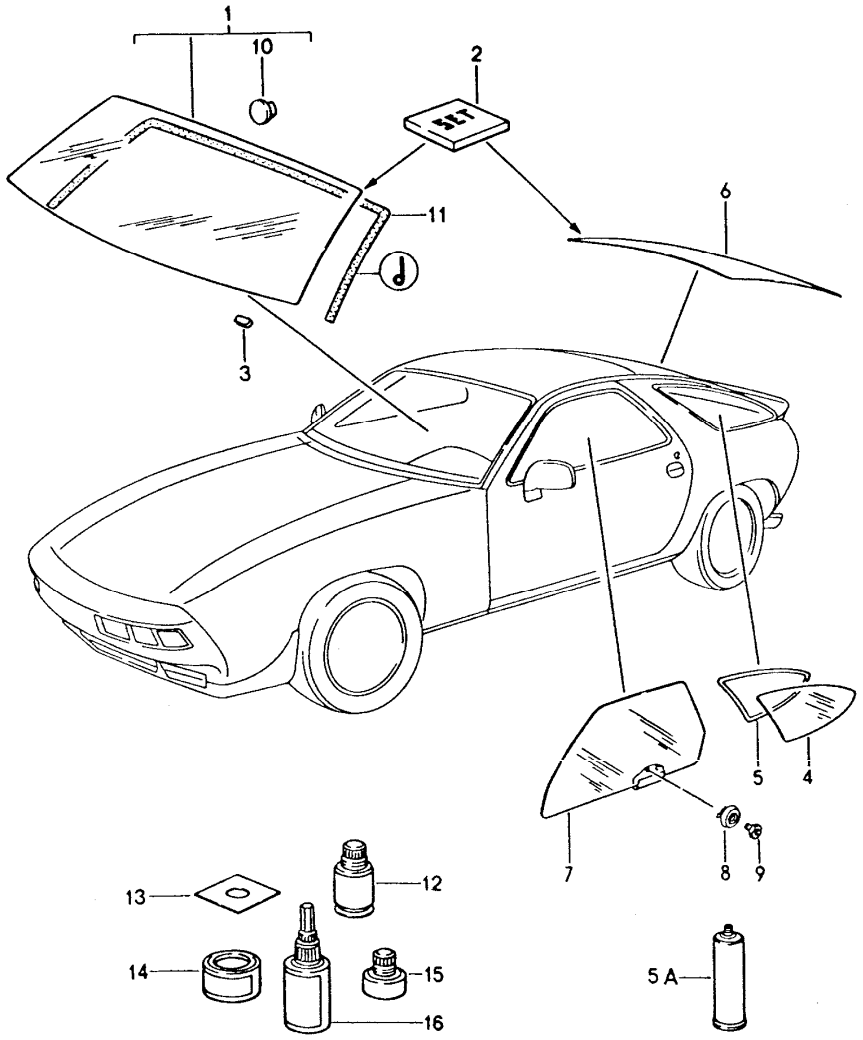

Pos	Teilenummer	Benennung	Bemerkung	St	Modellangabe
		Verglasung			
1	928 541 011 06	Frontscheibe Klar		1	
(1)	928 541 011 05	Frontscheibe Grün getönt		1	
(1)	928 541 011 07	Frontscheibe Grün mit Grünkeil		1	
2	000 043 300 94	Klebeset Frontscheibe		1	M 562
2	477 898 011 A	Klebeset Frontscheibe		1	
3	928 541 121 04	Unterlegestück		2	
4	928 543 105 08	Seitenscheibe getönt Grün	/L	1 1	
(4)	928 543 106 08	Seitenscheibe getönt Grün	/R	1 1	
5	928 543 037 04	Dichtrahmen	/L	1	
(5)	928 543 038 04	Dichtrahmen	/R	1	
(5A)	000 043 204 82	Klebstoff		1	
6	928 545 018 02	Heckscheibe getönt Grün		1	
(6)	928 545 018 04	Heckscheibe getönt Grün		1	M 602
7	928 537 101 02	Türfensterscheibe Grün getönt	/L	1 1	
(7)	928 537 102 02	Türfensterscheibe Grün getönt	/R	1 1	
8	928 537 281 04	Befestigungsstopfen		4	
9	928 537 277 02	Gewindestück		4	
10	477 845 043	Klebeplatte Innenspiegel		1	

Pos	Teilenummer	Benennung	Bemerkung	St	Modellangabe
11	928 555 509 02	Keder		1	
	01C	Schwarz Frontscheibe			
		Befestigungsteile für Innenspiegel s. Technische Information GR.6 NR.2/91			
12	000 043 157 00	Reinigungsmittel		X	
13	000 043 177 00	Abdeckfolie		1	
14	000 043 300 87	Grundlack PRIMER		X	
15	000 043 202 65	Loctite AKTIVATOR NF 736		X	
16	000 043 051 00	Klebstoff		X	

Pos	Teilenummer	Benennung	Bemerkung	St	Modellangabe

Modell	Jahr	HG	UG	Bildtafel	Einschränkung	UPD	11:09	31.01.2008
928	1995	8	06	806-00		222		

PORSCHE PET PORSCHE

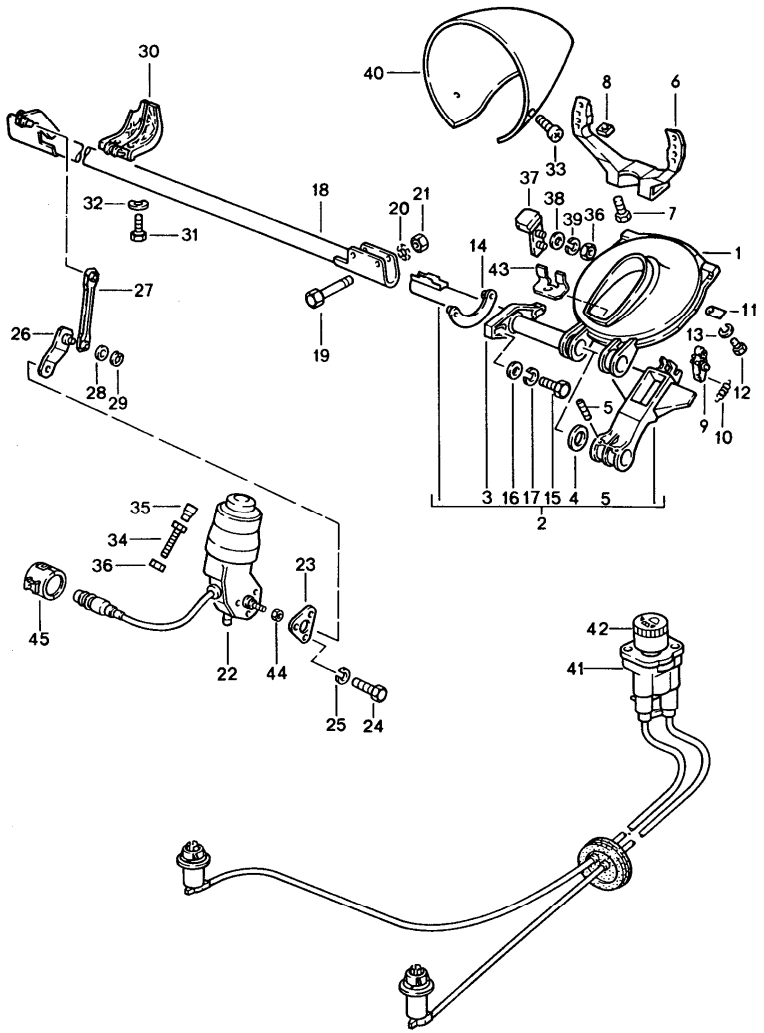

Pos	Teilenummer	Benennung	Bemerkung	St	Modellangabe
		Klappscheinwerfer			
1	928 750 243 05	Drehgestell		2	
2	928 750 097 05	Mitnehmerarm	/L	1	
(2)	928 750 098 05	Mitnehmerarm	/R	1	
3	928 750 211 04	Lager für Scheinwerfer Welle		2 1	
4	928 750 253 02	Scheibe		4	
5	900 095 085 02	Spiralspannstift		4	
6	928 750 285 04	Tragarm		2	
7	900 067 011 02	Zylinderschraube M 6 X 20		4	
-	999 025 108 02	Scheibe 6,5		4	
8	900 076 010 02	Sechskantmutter M 6		4	
9	928 750 079 02	Rastsegment		2	
10	928 750 291 02	Zugfeder		2	
11	928 750 325 02	Lasche		4	
12	999 015 004 02	Schraube AM 5 X 10		4	
13	900 025 003 02	Unterlegscheibe A 5,3		4	
14	928 750 071 02	Gegenplatte		2	
15	900 074 015 02	Sechskantschraube M 6 X 30		4	
16	N 011 666 7	Scheibe B 6,4		4	
17	N 012 006 4	Federring B 6		4	
18	928 750 041 05	Welle mitte		1 1	
19	900 075 343 02	Sechskantschraube M 6 X 45		4	

Modell	Jahr	HG	UG	Bildtafel	Einschränkung	UPD	11:09	31.01.2008	PORSCHE PET PORSCHE
928	1995	8	06	806-00		222			

Pos	Teilenummer	Benennung	Bemerkung	St	Modellangabe
20	999 025 093 09	Scheibe 6,4		4	
21	900 910 012 02	Sicherungsmutter M 6		4	
22	928 624 023 00	Motor		1	
23	928 750 207 02	Unterlegplatte		1	
24	999 072 005 09	Sechskantschraube M 6 X 12		3	
25	N 012 006 4	Federring B 6		3	
26	928 750 065 03	Antriebshebel		1	
27	928 750 067 02	Schubstange		1	
28	900 031 001 02	Scheibe 8,4		2	
29	900 116 009 01	Sicherungsscheibe 6		2	
30	928 750 183 03	Führung		1	
31	999 218 016 02	Kombischraube M 6 X 16		2	
32	N 012 226 5	Federscheibe B6		2	
33	900 143 113 07	Linsenschraube B 4,2 X 13		2	
34	N 010 221 3	Sechskantschraube M 6 X 35		2	
35	914 504 319 00	Abdichttülle		2	
36	900 076 010 02	Sechskantmutter M 6		2	
37	928 750 031 02	Anschlagwinkel		2	
38	900 151 003 02	Scheibe A 6,4		4	
39	N 012 006 4	Federring B 6		4	
40	928 750 083 02	Gehäuse		2	
41	928 613 146 00	Potentiometer ohne Leitungen		1	
42	928 613 148 00	Drehknopf		1	
	01C	Schwarz			
-	928 631 223 03	Rosette		1	
-	900 034 013 02	Sechskantmutter		1	
43	928 750 255 05	Winkel		2	
44	999 084 055 02	Sicherungsmutter M 8		1	
45	944 612 450 01	Halter		1	

Modell	Jahr	HG	UG	Bildtafel	Einschränkung	UPD	11:09	31.01.2008
928	1995	8	07	807-00		222		

PORSCHE PET PORSCHE

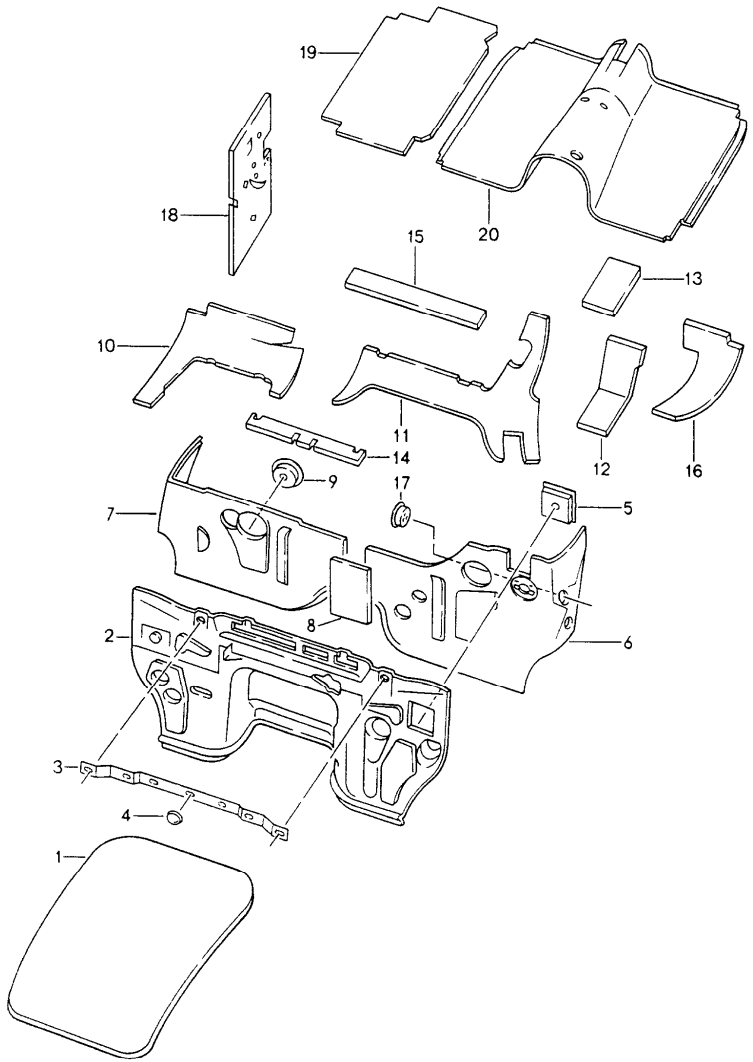

Pos	Teilenummer	Benennung	Bemerkung	St	Modellangabe
		Karosserie Schalldämpfung 1			
1	928 556 285 02	Dämpfung Motorhaube	/H	1	
2	928 556 089 06	Dämpfung	/LL 92	1	
(2)	928 556 089 06	Dämpfung	/LL 93-	1	
(2)	927 556 089 05	Dämpfung	/RL 92	1	
(2)	927 556 089 05	Dämpfung Motorraum	/RL 93-	1	
3	928 556 623 02	Halteleiste		1	
4	999 591 590 02	Federmutter		1	
5	928 556 057 03	Einsatz Stirnwand		1	
6	928 556 061 05	Dämmung	/LL/L	1	
(6)	927 556 061 04	Dämmung Stirnwand	/RL/L	1	
7	928 556 062 06	Dämmung	/LL/R92	1	
(7)	928 556 062 06	Dämmung	/LL/R93-	1	
(7)	927 556 062 04	Dämmung	/RL/R92	1	
(7)	927 556 062 05	Dämmung Stirnwand	/RL/R93-	1	
8	928 556 065 03	Dämpfung Stirnwand Zwischenstück		1	
9	928 556 063 05	Einsatz Stirnwand		1	
10	928 556 155 04	Dämpfung	/LL/R	1	
(10)	927 556 155 03	Dämpfung	/RL/L92	1	
(10)	927 556 155 04	Dämpfung Querwand	/RL/L93-	1	
11	928 556 159 06	Dämpfung	/LL	1	
(11)	927 556 159 04	Dämpfung Querwand mitte	/RL	1	
12	928 556 169 04	Einsatz	/LL	1	

Pos	Teilenummer	Benennung	Bemerkung	St	Modellangabe	Pos	Teilenummer	Benennung	Bemerkung	St	Modellangabe
(12)	927 556 169 03	Einsatz Lenkwelle	/RL	1							
13	928 556 171 04	Einsatz Bremskraftverstärker		1							
14	928 556 267 02	Dämpfung Querwand		1							
15	928 556 387 03	Dämpfung Heizgerät		1							
16	928 556 173 05	Dämpfung	/LL/L92	1							
(16)	928 556 173 06	Dämpfung	/LL/L93-	1							
(16)	927 556 173 03	Dämpfung	/RL/R92	1							
(16)	927 556 173 04	Dämpfung Querwand	/RL/R93-	1							
17	928 556 075 05	Einsatz	/RL	1							
(17)	928 556 075 06	Einsatz	/LL	1							
(17)	928 556 075 05	Einsatz Leuchtweitenregulierung		1	(J)						
18	928 556 353 05	Dämmung	/LL/L	1							
(18)	927 556 354 04	Dämpfung Seitenteil	/RL/R	1							
(19)	928 556 253 00	Dämpfung	/LL/L	1							
(19)	927 556 291 03	Dämmung	/RL/L	1							
(19)	928 556 253 00	Dämpfung	/LL/R	1							
(19)	927 556 292 05	Dämpfung Boden	/RL/R	1							
20	928 556 031 04	Dämpfung Tunnel vorn		1							

Modell	Jahr	HG	UG	Bildtafel	Einschränkung	UPD	11:09	31.01.2008
928	1995	8	07	807-01		222		

PORSCHE PET PORSCHE

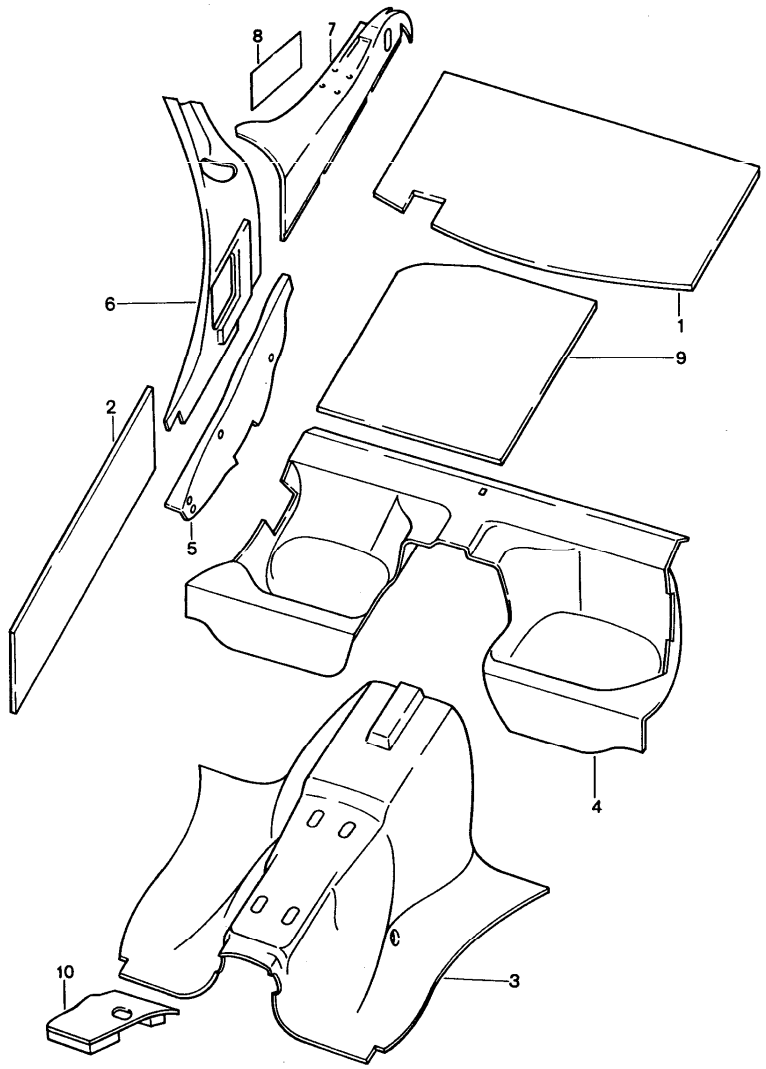

Pos	Teilenummer	Benennung	Bemerkung	St	Modellangabe
		Karosserie Schalldämpfung 2			
1	928 556 233 02	Dämpfung Dach		1	
2	928 556 235 02	Dämpfung	-94	2	
(2)	993 556 521 00	Dämpfung Tür	95-	2	
3	928 556 033 06	Dämpfung Tunnel		1	
4	928 556 055 05	Dämmung Sitzmulde		1	
5	928 556 205 04	Dämpfung	/L	1	
(5)	927 556 206 04	Dämpfung Träger	/R	1	
6	928 556 261 05	Dämpfung	/V/L	1	
(6)	928 556 262 05	Dämpfung Fond-Innenwand	/V/R	1	
7	928 556 251 05	Dämpfung	/H/L	1	
(7)	928 556 252 05	Dämpfung Fond-Innenwand	/H/R	1	
9	928 556 239 02	Dämpfung Kofferboden		1	
10	928 556 495 02	Dämpfung		1	M 195/495

Modell	Jahr	HG	UG	Bildtafel	Einschränkung	UPD	11:09	31.01.2008
928	1995	8	07	807-05		222		

PORSCHE PET PORSCHE

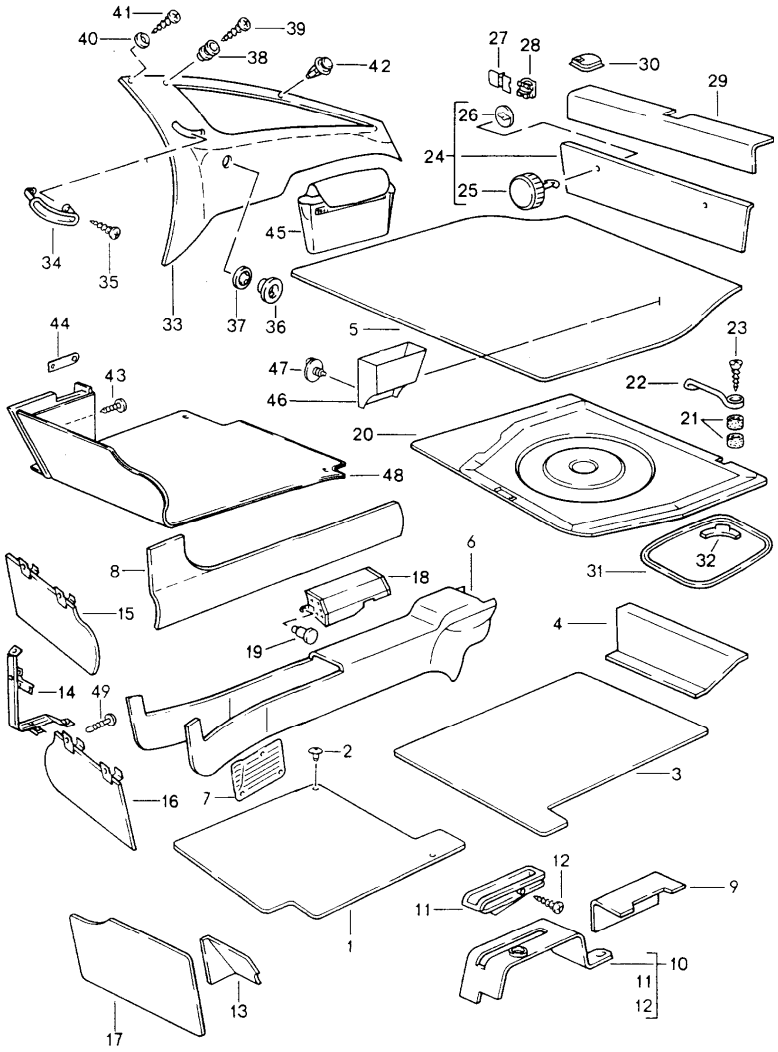

Pos	Teilenummer	Benennung	Bemerkung	St	Modellangabe
		Verkleidungen			
1	928 551 011 08	Bodenbelag	/LL/L	1	
	5FV	Schwarz			
	8UT	Kaschmirbeige			
	4XR	Klassikgrau			
	4ZN	Cobaltblau	-93		
	8WZ	Magenta	-93		
	6YR	Lichtgrau	-93		
	M33	Matadorrot	-93		
	D13	Carraragrau	-93		
	J23	Sherwoodgrün	-93		
	4KV	Marineblau	-93		
	3GE	Nachtblau	94-		
	6SC	Kastanienbraun	94-		
	D50	Firenzegrau	94-		
	1HQ	Provenceblau	94-		
	2JP	Cedargrün	94-		
	3TE	Flamencorot	94-		
(1)	927 551 009 07	Bodenbelag	/RL/L	1	
	5FV	Schwarz			
	8UT	Kaschmirbeige			
	4XR	Klassikgrau			
	4ZN	Cobaltblau	-93		
	8WZ	Magenta	-93		
	6YR	Lichtgrau	-93		
	M33	Matadorrot	-93		
	D13	Carraragrau	-93		
	J23	Sherwoodgrün	-93		
	4KV	Marineblau	-93		

Modell	Jahr	HG	UG	Bildtafel	Einschränkung	UPD	11:09	31.01.2008	PORSCHE PET PORSCHE
928	1995	8	07	807-05		222			

Pos	Teilenummer	Benennung	Bemerkung	St	Modellangabe
	3GE	Nachtblau	94-		
	6SC	Kastanienbraun	94-		
	D50	Firenzegrau	94-		
	1HQ	Provenceblau	94-		
	2JP	Cedargrün	94-		
	3TE	Flamencorot	94-		
2	N 900 685 01	Drehknopf		4	
3	928 551 013 08	Bodenbelag	/LL/L	1	
	5FV	Schwarz			
	8UT	Kaschmirbeige			
	4XR	Klassikgrau			
	4ZN	Cobaltblau	-93		
	8WZ	Magenta	-93		
	6YR	Lichtgrau	-93		
	M33	Matadorrot	-93		
	D13	Carraragrau	-93		
	J23	Sherwoodgrün	-93		
	4KV	Marineblau	-93		
	3GE	Nachtblau	94-		
	6SC	Kastanienbraun	94-		
	D50	Firenzegrau	94-		
	1HQ	Provenceblau	94-		
	2JP	Cedargrün	94-		
	3TE	Flamencorot	94-		
(3)	928 551 014 08	Bodenbelag	/LL/R	1	
	5FV	Schwarz			
	8UT	Kaschmirbeige			
	4XR	Klassikgrau			
	4ZN	Cobaltblau	-93		

Pos	Teilenummer	Benennung	Bemerkung	St	Modellangabe
	8WZ	Magenta	-93		
	6YR	Lichtgrau	-93		
	M33	Matadorrot	-93		
	D13	Carraragrau	-93		
	J23	Sherwoodgrün	-93		
	4KV	Marineblau	-93		
	3GE	Nachtblau	94-		
	6SC	Kastanienbraun	94-		
	D50	Firenzegrau	94-		
	1HQ	Provenceblau	94-		
	2JP	Cedargrün	94-		
	3TE	Flamencorot	94-		
(3)	927 551 013 03	Bodenbelag	/RL/L	1	
	5FV	Schwarz			
	8UT	Kaschmirbeige			
	4XR	Klassikgrau			
	4ZN	Cobaltblau	-93		
	8WZ	Magenta	-93		
	6YR	Lichtgrau	-93		
	M33	Matadorrot	-93		
	D13	Carraragrau	-93		
	J23	Sherwoodgrün	-93		
	4KV	Marineblau	-93		
	3GE	Nachtblau	94-		
	6SC	Kastanienbraun	94-		
	D50	Firenzegrau	94-		
	1HQ	Provenceblau	94-		
	2JP	Cedargrün	94-		
	3TE	Flamencorot	94-		

Pos	Teilenummer	Benennung	Bemerkung	St	Modellangabe
(3)	927 551 014 03	Bodenbelag	/RL/R	1	
	5FV	Schwarz			
	8UT	Kaschmirbeige			
	4XR	Klassikgrau			
	4ZN	Cobaltblau	-93		
	8WZ	Magenta	-93		
	6YR	Lichtgrau	-93		
	M33	Matadorrot	-93		
	D13	Carraragrau	-93		
	J23	Sherwoodgrün	-93		
	4KV	Marineblau	-93		
	3GE	Nachtblau	94-		
	6SC	Kastanienbraun	94-		
	D50	Firenzegrau	94-		
	1HQ	Provenceblau	94-		
	2JP	Cedargrün	94-		
	3TE	Flamencorot	94-		
4	928 551 057 03	Verkleidung Fersenblech	/L	1	
	5FV	Schwarz			
	8UT	Kaschmirbeige			
	4XR	Klassikgrau			
	4ZN	Cobaltblau	-93		
	8WZ	Magenta	-93		
	6YR	Lichtgrau	-93		
	M33	Matadorrot	-93		
	D13	Carraragrau	-93		
	J23	Sherwoodgrün	-93		
	4KV	Marineblau	-93		
	3GE	Nachtblau	94-		
	6SC	Kastanienbraun	94-		
	D50	Firenzegrau	94-		
	1HQ	Provenceblau	94-		
	2JP	Cedargrün	94-		
	3TE	Flamencorot	94-		
(4)	928 551 058 03	Verkleidung Fersenblech	/R	1	
	5FV	Schwarz			
	8UT	Kaschmirbeige			
	4XR	Klassikgrau			
	4ZN	Cobaltblau	-93		
	8WZ	Magenta	-93		
	6YR	Lichtgrau	-93		
	M33	Matadorrot	-93		
	D13	Carraragrau	-93		
	J23	Sherwoodgrün	-93		
	4KV	Marineblau	-93		
	3GE	Nachtblau	94-		
	6SC	Kastanienbraun	94-		
	D50	Firenzegrau	94-		
	1HQ	Provenceblau	94-		
	2JP	Cedargrün	94-		
	3TE	Flamencorot	94-		
5	928 551 061 10	Kofferbodenbelag		1	
	5FV	Schwarz			
	8UT	Kaschmirbeige			
	4XR	Klassikgrau			
	4ZN	Cobaltblau	-93		

Pos	Teilenummer	Benennung	Bemerkung	St	Modellangabe
	8WZ	Magenta	-93		
	6YR	Lichtgrau	-93		
	M33	Matadorrot	-93		
	D13	Carraragrau	-93		
	J23	Sherwoodgrün	-93		
	4KV	Marineblau	-93		
	3GE	Nachtblau	94-		
	6SC	Kastanienbraun	94-		
	D50	Firenzegrau	94-		
	1HQ	Provenceblau	94-		
	2JP	Cedargrün	94-		
	3TE	Flamencorot	94-		
(5)	928 551 061 17	Kofferbodenbelag		1	M 692
	5FV	Schwarz			
	8UT	Kaschmirbeige			
	4XR	Klassikgrau			
	4ZN	Cobaltblau	-93		
	8WZ	Magenta	-93		
	6YR	Lichtgrau	-93		
	M33	Matadorrot	-93		
	D13	Carraragrau	-93		
	J23	Sherwoodgrün	-93		
	4KV	Marineblau	-93		
	3GE	Nachtblau	94-		
	6SC	Kastanienbraun	94-		
	D50	Firenzegrau	94-		
	1HQ	Provenceblau	94-		
	2JP	Cedargrün	94-		
	3TE	Flamencorot	94-		

Pos	Teilenummer	Benennung	Bemerkung	St	Modellangabe
6	928 551 113 06	Verkleidung Tunnel für Fahrzeuge mit mit Nacharbeit Erforderlich		1	M 195/496
	5FV	Schwarz			
	8UT	Kaschmirbeige			
	4XR	Klassikgrau			
	4ZN	Cobaltblau	-93		
	8WZ	Magenta	-93		
	6YR	Lichtgrau	-93		
	M33	Matadorrot	-93		
	D13	Carraragrau	-93		
	J23	Sherwoodgrün	-93		
	4KV	Marineblau	-93		
	3GE	Nachtblau	94-		
	6SC	Kastanienbraun	94-		
	D50	Firenzegrau	94-		
	1HQ	Provenceblau	94-		
	2JP	Cedargrün	94-		
	3TE	Flamencorot	94-		
7	928 551 137 02	Trittschutz	/LL	1	
8	928 551 031 08	Verkleidung Längsträger	/LL/L	1	
	5FV	Schwarz			
	8UT	Kaschmirbeige			
	4XR	Klassikgrau			
	4ZN	Cobaltblau	-93		
	8WZ	Magenta	-93		
	6YR	Lichtgrau	-93		
	M33	Matadorrot	-93		

Pos	Teilenummer	Benennung	Bemerkung	St	Modellangabe
	D13	Carraragrau	-93		
	J23	Sherwoodgrün	-93		
	4KV	Marineblau	-93		
	3GE	Nachtblau	94-		
	6SC	Kastanienbraun	94-		
	D50	Firenzegrau	94-		
	1HQ	Provenceblau	94-		
	2JP	Cedargrün	94-		
	3TE	Flamencorot	94-		
(8)	928 551 032 08	Verkleidung Längsträger	/LL/R	1	
	5FV	Schwarz			
	8UT	Kaschmirbeige			
	4XR	Klassikgrau			
	4ZN	Cobaltblau	-93		
	8WZ	Magenta	-93		
	6YR	Lichtgrau	-93		
	M33	Matadorrot	-93		
	D13	Carraragrau	-93		
	J23	Sherwoodgrün	-93		
	4KV	Marineblau	-93		
	3GE	Nachtblau	94-		
	6SC	Kastanienbraun	94-		
	D50	Firenzegrau	94-		
	1HQ	Provenceblau	94-		
	2JP	Cedargrün	94-		
	3TE	Flamencorot	94-		
8	927 551 031 05	Verkleidung Längsträger	/RL/L	1	
	5FV	Schwarz			

Pos	Teilenummer	Benennung	Bemerkung	St	Modellangabe
	8UT	Kaschmirbeige			
	4XR	Klassikgrau			
	4ZN	Cobaltblau	-93		
	8WZ	Magenta	-93		
	6YR	Lichtgrau	-93		
	M33	Matadorrot	-93		
	D13	Carraragrau	-93		
	J23	Sherwoodgrün	-93		
	4KV	Marineblau	-93		
	3GE	Nachtblau	94-		
	6SC	Kastanienbraun	94-		
	D50	Firenzegrau	94-		
	1HQ	Provenceblau	94-		
	2JP	Cedargrün	94-		
	3TE	Flamencorot	94-		
(8)	927 551 032 03	Verkleidung Längsträger	/RL/R	1	
	5FV	Schwarz			
	8UT	Kaschmirbeige			
	4XR	Klassikgrau			
	4ZN	Cobaltblau	-93		
	8WZ	Magenta	-93		
	6YR	Lichtgrau	-93		
	M33	Matadorrot	-93		
	D13	Carraragrau	-93		
	J23	Sherwoodgrün	-93		
	4KV	Marineblau	-93		
	3GE	Nachtblau	94-		
	6SC	Kastanienbraun	94-		

Pos	Teilenummer	Benennung	Bemerkung	St	Modellangabe
	D50	Firenzegrau	94-		
	1HQ	Provenceblau	94-		
	2JP	Cedargrün	94-		
	3TE	Flamencorot	94-		
9	928 551 091 02	Verkleidung Handbremsseil	/LL	1	
	5FV	Schwarz			
	8UT	Kaschmirbeige			
	4XR	Klassikgrau			
	4ZN	Cobaltblau	-93		
	8WZ	Magenta	-93		
	6YR	Lichtgrau	-93		
	M33	Matadorrot	-93		
	D13	Carraragrau	-93		
	J23	Sherwoodgrün	-93		
	4KV	Marineblau	-93		
	A43	Greenwichgrau	-93		
	3GE	Nachtblau	94-		
	6SC	Kastanienbraun	94-		
	D50	Firenzegrau	94-		
	1HQ	Provenceblau	94-		
	2JP	Cedargrün	94-		
	3TE	Flamencorot	94-		
(9)	927 551 091 02	Verkleidung Handbremsseil	/RL	1	
	5FV	Schwarz			
	8UT	Kaschmirbeige			
	4XR	Klassikgrau			
	4ZN	Cobaltblau	-93		
	8WZ	Magenta	-93		
	6YR	Lichtgrau	-93		
	M33	Matadorrot	-93		
	D13	Carraragrau	-93		
	J23	Sherwoodgrün	-93		
	4KV	Marineblau	-93		
	A43	Greenwichgrau	-93		
	3GE	Nachtblau	94-		
	6SC	Kastanienbraun	94-		
	D50	Firenzegrau	94-		
	1HQ	Provenceblau	94-		
	2JP	Cedargrün	94-		
	3TE	Flamencorot	94-		
10	928 551 089 10	Verkleidung Handbremse	/LL	1	
	5FV	Schwarz			
	8UT	Kaschmirbeige			
	4XR	Klassikgrau			
	4ZN	Cobaltblau	-93		
	8WZ	Magenta	-93		
	6YR	Lichtgrau	-93		
	M33	Matadorrot	-93		
	D13	Carraragrau	-93		
	J23	Sherwoodgrün	-93		
	4KV	Marineblau	-93		
	A43	Greenwichgrau	-93		
	3GE	Nachtblau	94-		
	6SC	Kastanienbraun	94-		
	D50	Firenzegrau	94-		
	1HQ	Provenceblau	94-		

Pos	Teilenummer	Benennung	Bemerkung	St	Modellangabe
	2JP	Cedargrün	94-		
	3TE	Flamencorot	94-		
(10)	928 551 089 11	Verkleidung Handbremse	/LL	1	(J)
	5FV	Schwarz			
	8UT	Kaschmirbeige			
	4XR	Klassikgrau			
	4ZN	Cobaltblau	-93		
	8WZ	Magenta	-93		
	6YR	Lichtgrau	-93		
	M33	Matadorrot	-93		
	D13	Carraragrau	-93		
	J23	Sherwoodgrün	-93		
	4KV	Marineblau	-93		
	A43	Greenwichgrau	-93		
	3GE	Nachtblau	94-		
	6SC	Kastanienbraun	94-		
	D50	Firenzegrau	94-		
	1HQ	Provenceblau	94-		
	2JP	Cedargrün	94-		
	3TE	Flamencorot	94-		
(10)	927 551 089 06	Verkleidung Handbremse	/RL	1	
	5FV	Schwarz			
	8UT	Kaschmirbeige			
	4XR	Klassikgrau			
	4ZN	Cobaltblau	-93		
	8WZ	Magenta	-93		
	6YR	Lichtgrau	-93		
	M33	Matadorrot	-93		

Pos	Teilenummer	Benennung	Bemerkung	St	Modellangabe
	D13	Carraragrau	-93		
	J23	Sherwoodgrün	-93		
	4KV	Marineblau	-93		
	A43	Greenwichgrau	-93		
	3GE	Nachtblau	94-		
	6SC	Kastanienbraun	94-		
	D50	Firenzegrau	94-		
	1HQ	Provenceblau	94-		
	2JP	Cedargrün	94-		
	3TE	Flamencorot	94-		
11	928 551 325 03	Rosette		1	
	70B	Schwarz			
12	900 143 001 02	Blechschraube B 2,9 X 6,5		2	
13	928 551 035 03	Verkleidung Fussstütze	/LL	1	
	5FV	Schwarz			
	8UT	Kaschmirbeige			
	4XR	Klassikgrau			
	4ZN	Cobaltblau	-93		
	8WZ	Magenta	-93		
	6YR	Lichtgrau	-93		
	M33	Matadorrot	-93		
	D13	Carraragrau	-93		
	J23	Sherwoodgrün	-93		
	4KV	Marineblau	-93		
	3GE	Nachtblau	94-		
	6SC	Kastanienbraun	94-		
	D50	Firenzegrau	94-		
	1HQ	Provenceblau	94-		

Pos	Teilenummer	Benennung	Bemerkung	St	Modellangabe
	2JP	Cedargrün	94-		
	3TE	Flamencorot	94-		
(13)	927 551 036 02	Verkleidung Fussstütze	/RL	1	
	5FV	Schwarz			
	8UT	Kaschmirbeige			
	4XR	Klassikgrau			
	4ZN	Cobaltblau	-93		
	8WZ	Magenta	-93		
	6YR	Lichtgrau	-93		
	M33	Matadorrot	-93		
	D13	Carraragrau	-93		
	J23	Sherwoodgrün	-93		
	4KV	Marineblau	-93		
	3GE	Nachtblau	94-		
	6SC	Kastanienbraun	94-		
	D50	Firenzegrau	94-		
	1HQ	Provenceblau	94-		
	2JP	Cedargrün	94-		
	3TE	Flamencorot	94-		
14	927 551 073 04	Bügel	/RL	2	
15	927 551 062 06	Fussstütze	/RL	1	
16	928 551 062 06	Fussstütze	/LL	1	
17	928 551 049 02	Verkleidung Stirnwand	/LL	1	
	5FV	Schwarz			
	8UT	Kaschmirbeige			
	4XR	Klassikgrau			
	4ZN	Cobaltblau	-93		
	8WZ	Magenta	-93		
	6YR	Lichtgrau	-93		
	M33	Matadorrot	-93		
	D13	Carraragrau	-93		
	J23	Sherwoodgrün	-93		
	4KV	Marineblau	-93		
	3GE	Nachtblau	94-		
	6SC	Kastanienbraun	94-		
	D50	Firenzegrau	94-		
	1HQ	Provenceblau	94-		
	2JP	Cedargrün	94-		
	3TE	Flamencorot	94-		
(17)	927 551 050 02	Verkleidung Stirnwand	/RL	1	
	5FV	Schwarz			
	8UT	Kaschmirbeige			
	4XR	Klassikgrau			
	4ZN	Cobaltblau	-93		
	8WZ	Magenta	-93		
	6YR	Lichtgrau	-93		
	M33	Matadorrot	-93		
	D13	Carraragrau	-93		
	J23	Sherwoodgrün	-93		
	4KV	Marineblau	-93		
	3GE	Nachtblau	94-		
	6SC	Kastanienbraun	94-		
	D50	Firenzegrau	94-		
	1HQ	Provenceblau	94-		
	2JP	Cedargrün	94-		
	3TE	Flamencorot	94-		

Pos	Teilenummer	Benennung	Bemerkung	St	Modellangabe
18	928 551 506 00	Abdeckung	/LL	1	
	5FV	Schwarz			
	4XR	Klassikgrau			
	8UT	Kaschmirbeige			
	4ZN	Cobaltblau	-93		
	8WZ	Magenta	-93		
	6YR	Lichtgrau	-93		
	M33	Matadorrot	-93		
	D13	Carraragrau	-93		
	J23	Sherwoodgrün	-93		
	4KV	Marineblau	-93		
	3GE	Nachtblau	94-		
	6SC	Kastanienbraun	94-		
	D50	Firenzegrau	94-		
	1HQ	Provenceblau	94-		
	2JP	Cedargrün	94-		
	3TE	Flamencorot	94-		
(18)	927 551 505 07	Abdeckung	/RL	1	
	5FV	Schwarz			
	4XR	Klassikgrau			
	8UT	Kaschmirbeige			
	4ZN	Cobaltblau	-93		
	8WZ	Magenta	-93		
	6YR	Lichtgrau	-93		
	M33	Matadorrot	-93		
	D13	Carraragrau	-93		
	J23	Sherwoodgrün	-93		
	4KV	Marineblau	-93		
	3GE	Nachtblau	94-		

Pos	Teilenummer	Benennung	Bemerkung	St	Modellangabe
	6SC	Kastanienbraun	94-		
	D50	Firenzegrau	94-		
	1HQ	Provenceblau	94-		
	2JP	Cedargrün	94-		
	3TE	Flamencorot	94-		
19	999 058 001 00	Rändelschraube M 6 X 10		2	
(20)	928 556 045 04	Reserveradabdeckung		1	
21	928 555 615 02	Distanzbuchse		8	
22	477 885 761	Haltebügel		4	
23	900 269 050 07	Senkschraube M 5 X 25		8	
24	928 551 081 08	Werkzeugplatte hinten		1	
	5FV	Schwarz			
	8UT	Kaschmirbeige			
	4XR	Klassikgrau			
	4ZN	Cobaltblau	-93		
	8WZ	Magenta	-93		
	6YR	Lichtgrau	-93		
	M33	Matadorrot	-93		
	D13	Carraragrau	-93		
	J23	Sherwoodgrün	-93		
	4KV	Marineblau	-93		
	3GE	Nachtblau	94-		
	6SC	Kastanienbraun	94-		
	D50	Firenzegrau	94-		
	1HQ	Provenceblau	94-		
	2JP	Cedargrün	94-		
	3TE	Flamencorot	94-		

Pos	Teilenummer	Benennung	Bemerkung	St	Modellangabe
25	928 551 221 02	Knopf		2	
26	999 591 483 40	Sicherungsscheibe		2	
27	928 551 199 02	Verschlusskappe		2	
28	928 551 203 02	Verriegelungsnocken		2	
29	928 551 653 02	Verkleidung Abschlussteil		1	
	5FV	Schwarz			
	8UT	Kaschmirbeige			
	4XR	Klassikgrau			
	4ZN	Cobaltblau	-93		
	8WZ	Magenta	-93		
	6YR	Lichtgrau	-93		
	M33	Matadorrot	-93		
	D13	Carraragrau	-93		
	J23	Sherwoodgrün	-93		
	4KV	Marineblau	-93		
	3GE	Nachtblau	94-		
	6SC	Kastanienbraun	94-		
	D50	Firenzegrau	94-		
	1HQ	Provenceblau	94-		
	2JP	Cedargrün	94-		
	3TE	Flamencorot	94-		
30	928 551 185 02	Gummipufferanschlag	/L	1	
	70B	Satinschwarz			
(30)	928 551 186 02	Gummipufferanschlag	/R	1	
	70B	Satinschwarz			
31	928 504 105 02	Dichtung Deckel		1	
32	928 504 107 02	Dichtungsgummi Batteriedeckel		1	

Pos	Teilenummer	Benennung	Bemerkung	St	Modellangabe
33	928 555 921 02	Seitenverkleidung mit Lautsprecherausschnitt Kunstleder	/L	1	
	70A	Schwarz			
	2WJ	Klassikgrau			
	9ZH	Cobaltblau	-93		
	4WY	Magenta	-93		
	1KX	Marineblau	-93		
	6HP	Nachtblau	94-		
	7PD	Kastanienbraun	94-		
(33)	928 555 922 02	Seitenverkleidung mit Lautsprecherausschnitt Kunstleder	/R	1	
	70A	Schwarz			
	2WJ	Klassikgrau			
	9ZH	Cobaltblau	-93		
	4WY	Magenta	-93		
	1KX	Marineblau	-93		
	6HP	Nachtblau	94-		
	7PD	Kastanienbraun	94-		
(33)	928 555 921 03	Seitenverkleidung mit Lautsprecherausschnitt Leder	/L	1	
	8YR	Schwarz			
	6XL	Klassikgrau			
	9YL	Cobaltblau	-93		
	6YL	Magenta	-93		
	M05	Matadorrot	-93		
	D35	Carraragrau	-93		
	J25	Sherwoodgrün	-93		
	H05	Marineblau	-93		
	H24	Nachtblau	94-		

Pos	Teilenummer	Benennung	Bemerkung	St	Modellangabe
	T15	Kastanienbraun	94-		
	K03	Cedargrün	94-		
	8SE	Flamencorot	94-		
(33)	928 555 922 03	Seitenverkleidung mit Lautsprecherausschnitt Leder	/R	1	
	8YR	Schwarz			
	6XL	Klassikgrau			
	9YL	Cobaltblau	-93		
	6YL	Magenta	-93		
	M05	Matadorrot	-93		
	D35	Carraragrau	-93		
	J25	Sherwoodgrün	-93		
	H05	Marineblau	-93		
	H24	Nachtblau	94-		
	T15	Kastanienbraun	94-		
	K03	Cedargrün	94-		
	8SE	Flamencorot	94-		
34	928 555 275 04	Rosette	/L	1	
	70B	Satinschwarz			
(34)	928 555 276 04	Rosette	/R	1	
	70B	Satinschwarz			
35	900 143 007 02	Blechschraube B 4,2 X 13		4	
36	-	siehe Gruppe 8/09/15 POS.9			
37	-	siehe Gruppe 8/09/15 POS.10			
38	928 555 469 03	Knopf Mantelhaken		2	
39	900 145 091 07	Blechschraube B 4,8 X 32		2	

Pos	Teilenummer	Benennung	Bemerkung	St	Modellangabe
40	999 591 102 07	Stoffschutzscheibe		5	
41	900 145 062 07	Blechschraube B 3,5 X 25		5	
42	823 867 299	Clip		6	
-	928 555 631 02	Gepäcknetz		1	
43	900 143 116 07	Blechschraube 3,5 X 22		1	
44	928 551 087 03	Befestigungslasche Abdeckung Steuergeräte		1	
45	928 555 673 00	Verkleidung CD-Wechsler		1	
	5FV	Schwarz			
	4XR	Klassikgrau			
	4ZN	Cobaltblau	-93		
	8WZ	Magenta	-93		
	6YR	Lichtgrau	-93		
	8UT	Kaschmirbeige			
	M33	Matadorrot	-93		
	D13	Carraragrau	-93		
	J23	Sherwoodgrün	-93		
	4KV	Marineblau	-93		
	3GE	Nachtblau	94-		
	6SC	Kastanienbraun	94-		
	D50	Firenzegrau	94-		
	1HQ	Provenceblau	94-		
	2JP	Cedargrün	94-		
	3TE	Flamencorot	94-		
46	928 551 342 00	Abdeckung Steuergeräte		1	
	5FV	Schwarz			
	8UT	Kaschmirbeige			

Pos	Teilenummer	Benennung	Bemerkung	St	Modellangabe
	4XR	Klassikgrau			
	4ZN	Cobaltblau	-93		
	8WZ	Magenta	-93		
	6YR	Lichtgrau	-93		
	M33	Matadorrot	-93		
	D13	Carraragrau	-93		
	J23	Sherwoodgrün	-93		
	4KV	Marineblau	-93		
	3GE	Nachtblau	94-		
	6SC	Kastanienbraun	94-		
	D50	Firenzegrau	94-		
	1HQ	Provenceblau	94-		
	2JP	Cedargrün	94-		
	3TE	Flamencorot	94-		
47	999 591 957 40	Befestigungsschraube M 10 X 15		1	
48	928 551 010 08	Bodenbelag		1	/LL/R
	5FV	Schwarz			
	8UT	Kaschmirbeige			
	4XR	Klassikgrau			
	4ZN	Cobaltblau	-93		
	8WZ	Magenta	-93		
	6YR	Lichtgrau	-93		
	M33	Matadorrot	-93		
	D13	Carraragrau	-93		
	J23	Sherwoodgrün	-93		
	4KV	Marineblau	-93		
	3GE	Nachtblau	94-		
	6SC	Kastanienbraun	94-		

Pos	Teilenummer	Benennung	Bemerkung	St	Modellangabe
	D50	Firenzegrau	94-		
	1HQ	Provenceblau	94-		
	2JP	Cedargrün	94-		
	3TE	Flamencorot	94-		
(48)	927 551 012 06	Bodenbelag		1	/RL/R
	5FV	Schwarz			
	8UT	Kaschmirbeige			
	4XR	Klassikgrau			
	4ZN	Cobaltblau	-93		
	8WZ	Magenta	-93		
	6YR	Lichtgrau	-93		
	M33	Matadorrot	-93		
	D13	Carraragrau	-93		
	J23	Sherwoodgrün	-93		
	4KV	Marineblau	-93		
	3GE	Nachtblau	94-		
	6SC	Kastanienbraun	94-		
	D50	Firenzegrau	94-		
	1HQ	Provenceblau	94-		
	2JP	Cedargrün	94-		
	3TE	Flamencorot	94-		
49	999 703 369 40	Stopfen 6,9 - 7,1	/LL	2	

Modell	Jahr	HG	UG	Bildtafel	Einschränkung	UPD	11:09	31.01.2008	PORSCHE PET PORSCHE
928	1995	8	07	807-10		222			

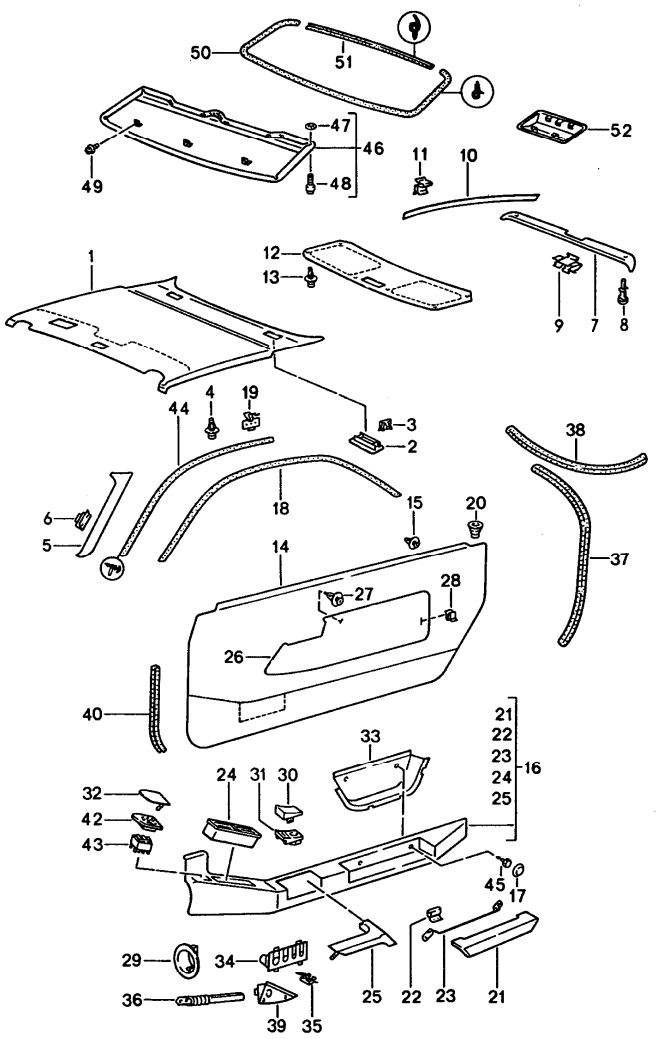

Pos	Teilenummer	Benennung	Bemerkung	St	Modellangabe
		Türverkleidung Dachverkleidung			
1	928 555 071 08	Dachverkleidung Kunstleder		1	
	70A	Schwarz			
	6WG	Klassikgrau			
	6YU	Cobaltblau	-93		
	6WW	Magenta	-93		
	3KA	Marineblau	-93		
	4GS	Nachtblau	94-		
	5PB	Kastanienbraun	94-		
(1)	928 555 071 54	Dachverkleidung Leder		1	
	8YR	Schwarz			
	6XL	Klassikgrau			
	9YL	Cobaltblau	-93		
	6YL	Magenta	-93		
	M05	Matadorrot	-93		
	D35	Carraragrau	-93		
	J25	Sherwoodgrün	-93		
	H05	Marineblau	-93		
	H24	Nachtblau	94-		
	T15	Kastanienbraun	94-		
	K03	Cedargrün	94-		
	8SE	Flamencorot	94-		
(1)	928 555 071 62	Dachverkleidung Kunstleder		1	M 650
	70A	Schwarz			
	8WL	Klassikgrau			
	6YJ	Cobaltblau	-93		
	6WZ	Magenta	-93		

Pos	Teilenummer	Benennung	Bemerkung	St	Modellangabe
	3KA	Marineblau	-93		
	8HQ	Nachtblau	94-		
	8PE	Kastanienbraun	94-		
(1)	928 555 071 63	Dachverkleidung Leder		1	M 650
	8YR	Schwarz			
	6XL	Klassikgrau			
	9YL	Cobaltblau	-93		
	6YL	Magenta	-93		
	M05	Matadorrot	-93		
	D35	Carraragrau	-93		
	J25	Sherwoodgrün	-93		
	H05	Marineblau	-93		
	H24	Nachtblau	94-		
	T15	Kastanienbraun	94-		
	K03	Cedargrün	94-		
	8SE	Flamencorot	94-		
(2)	928 555 254 50	Abdeckkappe		2	
	8YR	Schwarz			
	6XL	Klassikgrau			
	9YL	Cobaltblau	-93		
	6YL	Magenta	-93		
	M05	Matadorrot	-93		
	D35	Carraragrau	-93		
	J25	Sherwoodgrün	-93		
	H05	Marineblau	-93		
	H24	Nachtblau	94-		
	T15	Kastanienbraun	94-		
	K03	Cedargrün	94-		

Pos	Teilenummer	Benennung	Bemerkung	St	Modellangabe
	8SE	Flamencorot	94-		
3	928 555 365 03	Federklammer		4	
4	823 867 299	Clip		15	
-	999 591 559 40	Clip		10	M 650
5	928 555 073 02	Verkleidung Windschutzfensterrahmen Kunstleder	/L	1	
	70A	Schwarz			
	9WH	Klassikgrau			
	7YG	Cobaltblau	-93		
	9YF	Magenta	-93		
	1KX	Marineblau	-93		
	3HP	Nachtblau	94-		
	6PN	Kastanienbraun	94-		
(5)	928 555 074 02	Verkleidung Windschutzfensterrahmen Kunstleder	/R	1	
	70A	Schwarz			
	9WH	Klassikgrau			
	7YG	Cobaltblau	-93		
	9YF	Magenta	-93		
	1KX	Marineblau	-93		
	3HP	Nachtblau	94-		
	6PN	Kastanienbraun	94-		
(5)	928 555 251 51	Verkleidung Windschutzfensterrahmen Leder	/L	1	
	8YR	Schwarz			
	6XL	Klassikgrau			
	9YL	Cobaltblau	-93		
	6YL	Magenta	-93		
	M05	Matadorrot	-93		

Pos	Teilenummer	Benennung	Bemerkung	St	Modellangabe
	D35	Carraragrau	-93		
	J25	Sherwoodgrün	-93		
	H05	Marineblau	-93		
	H24	Nachtblau	94-		
	T15	Kastanienbraun	94-		
	K03	Cedargrün	94-		
	8SE	Flamencorot	94-		
(5)	928 555 252 51	Verkleidung Windschutzfensterrahmen Leder	/R	1	
	8YR	Schwarz			
	6XL	Klassikgrau			
	9YL	Cobaltblau	-93		
	6YL	Magenta	-93		
	M05	Matadorrot	-93		
	D35	Carraragrau	-93		
	J25	Sherwoodgrün	-93		
	H05	Marineblau	-93		
	H24	Nachtblau	94-		
	T15	Kastanienbraun	94-		
	K03	Cedargrün	94-		
	8SE	Flamencorot	94-		
6	999 591 749 02	Klammer		4	
7	928 555 047 05	Verkleidung Deckel unten Kunstleder	/H	1	
	5CT	Schwarz			
	8WL	Klassikgrau			
	6YJ	Cobaltblau	-93		
	6WZ	Magenta	-93		

Pos	Teilenummer	Benennung	Bemerkung	St	Modellangabe
	3KA	Marineblau	-93		
	8HQ	Nachtblau	94-		
	8PE	Kastanienbraun	94-		
(7)	928 555 047 53	Verkleidung Deckel unten Leder	/H	1	
	8YR	Schwarz			
	6XL	Klassikgrau			
	9YL	Cobaltblau	-93		
	6YL	Magenta	-93		
	M05	Matadorrot	-93		
	D35	Carraragrau	-93		
	J25	Sherwoodgrün	-93		
	H05	Marineblau	-93		
	H24	Nachtblau	94-		
	T15	Kastanienbraun	94-		
	K03	Cedargrün	94-		
	8SE	Flamencorot	94-		
8	999 591 564 40	Spreizniet		8	
9	928 555 438 02	Doppel U-Klammer		5	
10	928 555 037 02	Verkleidung Deckel seitlich Kunstleder	/L	1	
	5CT	Schwarz			
	8WL	Klassikgrau			
	6YJ	Cobaltblau	-93		
	6WZ	Magenta	-93		
	3KA	Marineblau	-93		
	8HQ	Nachtblau	94-		
	8PE	Kastanienbraun	94-		

Pos	Teilenummer	Benennung	Bemerkung	St	Modellangabe
(10)	928 555 038 02	Verkleidung Deckel seitlich Kunstleder	/R	1	
	5CT	Schwarz			
	8WL	Klassikgrau			
	6YJ	Cobaltblau	-93		
	6WZ	Magenta	-93		
	3KA	Marineblau	-93		
	8HQ	Nachtblau	94-		
	8PE	Kastanienbraun	94-		
(10)	928 555 037 50	Verkleidung Deckel seitlich Leder	/L	1	
	8YR	Schwarz			
	6XL	Klassikgrau			
	9YL	Cobaltblau	-93		
	6YL	Magenta	-93		
	M05	Matadorrot	-93		
	D35	Carraragrau	-93		
	J25	Sherwoodgrün	-93		
	H05	Marineblau	-93		
	H24	Nachtblau	94-		
	T15	Kastanienbraun	94-		
	K03	Cedargrün	94-		
	8SE	Flamencorot	94-		
(10)	928 555 038 50	Verkleidung Deckel seitlich Leder	/R	1	
	8YR	Schwarz			
	6XL	Klassikgrau			
	9YL	Cobaltblau	-93		
	6YL	Magenta	-93		
	M05	Matadorrot	-93		
	D35	Carraragrau	-93		
	J25	Sherwoodgrün	-93		
	H05	Marineblau	-93		
	H24	Nachtblau	94-		
	T15	Kastanienbraun	94-		
	K03	Cedargrün	94-		
	8SE	Flamencorot	94-		
11	928 555 437 02	Doppel U-Klammer		12	
12	928 555 527 02	Verkleidung Deckel oben Kunstleder	/H	1	
	5CT	Schwarz			
	8WL	Klassikgrau			
	6YJ	Cobaltblau	-93		
	6WZ	Magenta	-93		
	3KA	Marineblau	-93		
	8HQ	Nachtblau	94-		
	8PE	Kastanienbraun	94-		
(12)	928 555 527 50	Verkleidung Deckel oben Leder	/H	1	
	8YR	Schwarz			
	6XL	Klassikgrau			
	9YL	Cobaltblau	-93		
	6YL	Magenta	-93		
	M05	Matadorrot	-93		
	D35	Carraragrau	-93		

Pos	Teilenummer	Benennung	Bemerkung	St	Modellangabe
	J25	Sherwoodgrün	-93		
	H05	Marineblau	-93		
	H24	Nachtblau	94-		
	T15	Kastanienbraun	94-		
	K03	Cedargrün	94-		
	8SE	Flamencorot	94-		
13	999 591 559 40	Clip		8	
14	928 555 225 03	Türverkleidung Kunstleder/Teppich	/L	1	
	SM3	Schwarz/Schwarz			
	APU	Klassikgrau/Klassikgrau			
	ARU	Cobaltblau/Cobaltblau	-93		
	ASU	Magenta/Magenta	-93		
	AQQ	Schwarz/Lichtgrau	-93		
	APW	Klassikgrau/Lichtgrau	-93		
	ARW	Cobaltblau/Lichtgrau	-93		
	ASW	Magenta/Lichtgrau	-93		
	SL2	Schwarz/Kaschmirbeige			
	SM5	Marineblau/Marineblau	-93		
	DBS	Nachtblau/Nachtblau	94-		
	DCL	Kastanienbraun/ Kastanienbraun	94-		
	DDL	Schwarz/Firenzengrau	94-		
	DBU	Nachtblau/Firenzegrau	94-		
(14)	928 555 226 03	Türverkleidung Kunstleder/Teppich	/R	1	
	SM3	Schwarz/Schwarz			
	APU	Klassikgrau/Klassikgrau			
	ARU	Cobaltblau/Cobaltblau	-93		
	ASU	Magenta/Magenta	-93		

Pos	Teilenummer	Benennung	Bemerkung	St	Modellangabe
	AQQ	Schwarz/Lichtgrau	-93		
	APW	Klassikgrau/Lichtgrau	-93		
	ARW	Cobaltblau/Lichtgrau	-93		
	ASW	Magenta/Lichtgrau	-93		
	SL2	Schwarz/Kaschmirbeige			
	SM5	Marineblau/Marineblau	-93		
	DBS	Nachtblau/Nachtblau	94-		
	DCL	Kastanienbraun/ Kastanienbraun	94-		
	DDL	Schwarz/Firenzengrau	94-		
	DBU	Nachtblau/Firenzegrau	94-		
(14)	928 555 225 53	Türverkleidung Leder/Teppich	/L	1	
	ATZ	Schwarz/Schwarz			
	APV	Klassikgrau/Klassikgrau			
	ARV	Cobaltblau/Cobaltblau	-93		
	ASV	Magenta/Magenta	-93		
	AQR	Schwarz/Lichtgrau	-93		
	APX	Klassikgrau/Lichtgrau	-93		
	ARX	Cobaltblau/Lichtgrau	-93		
	ASX	Magenta/Lichtgrau	-93		
	AQS	Schwarz/Kaschmirbeige			
	AVA	Matadorrot/Matadorrot	-93		
	AVB	Carraragrau/Carraragrau	-93		
	AVC	Sherwoodgrün/Sherwoodgr.	-93		
	CFQ	Marineblau/Marineblau	-93		
	DBT	Nachtblau/Nachtblau	94-		
	DCM	Kastanienbraun/ Kastanienbraun	94-		
	DDM	Schwarz/Firenzengrau	94-		

Pos	Teilenummer	Benennung	Bemerkung	St	Modellangabe
	DBV	Nachtblau/Firenzegrau	94-		
	DFN	Provenceblau/Provenceblau	94-		
	DFL	Cedargrün/Cedargrün	94-		
	DFM	Flamencorot/Flamencorot	94-		
(14)	928 555 226 53	Türverkleidung Leder/Teppich	/R	1	
	ATZ	Schwarz/Schwarz			
	APV	Klassikgrau/Klassikgrau			
	ARV	Cobaltblau/Cobaltblau	-93		
	ASV	Magenta/Magenta	-93		
	AQR	Schwarz/Lichtgrau	-93		
	APX	Klassikgrau/Lichtgrau	-93		
	ARX	Cobaltblau/Lichtgrau	-93		
	ASX	Magenta/Lichtgrau	-93		
	AQS	Schwarz/Kaschmirbeige			
	AVA	Matadorrot/Matadorrot	-93		
	AVB	Carraragrau/Carraragrau	-93		
	AVC	Sherwoodgrün/Sherwoodgr.	-93		
	CFQ	Marineblau/Marineblau	-93		
	DBT	Nachtblau/Nachtblau	94-		
	DCM	Kastanienbraun/ Kastanienbraun	94-		
	DDM	Schwarz/Firenzengrau	94-		
	DBV	Nachtblau/Firenzegrau	94-		
	DFN	Provenceblau/Provenceblau	94-		
	DFL	Cedargrün/Cedargrün	94-		
	DFM	Flamencorot/Flamencorot	94-		
15	823 867 299	Clip		4	
16	928 555 101 03	Armlehne Kunstleder	/L	1	

Pos	Teilenummer	Benennung	Bemerkung	St	Modellangabe
	WR4	Schwarz			
	9WH	Klassikgrau			
	7YG	Cobaltblau	-93		
	9YF	Magenta	-93		
	WR6	Marineblau	-93		
	3HP	Nachtblau	94-		
	6PN	Kastanienbraun	94-		
(16)	928 555 102 03	Armlehne Kunstleder	/R	1	
	WR4	Schwarz			
	9WH	Klassikgrau			
	7YG	Cobaltblau	-93		
	9YF	Magenta	-93		
	WR6	Marineblau	-93		
	3HP	Nachtblau	94-		
	6PN	Kastanienbraun	94-		
(16)	928 555 101 52	Armlehne Leder	/L	1	
	8YR	Schwarz			
	6XL	Klassikgrau			
	9YL	Cobaltblau	-93		
	6YL	Magenta	-93		
	M05	Matadorrot	-93		
	D35	Carraragrau	-93		
	J25	Sherwoodgrün	-93		
	H05	Marineblau	-93		
	H24	Nachtblau	94-		
	T15	Kastanienbraun	94-		
	K03	Cedargrün	94-		
	8SE	Flamencorot	94-		

Pos	Teilenummer	Benennung	Bemerkung	St	Modellangabe
(16)	928 555 102 52	Armlehne Leder	/R	1	
	8YR	Schwarz			
	6XL	Klassikgrau			
	9YL	Cobaltblau	-93		
	6YL	Magenta	-93		
	M05	Matadorrot	-93		
	D35	Carraragrau	-93		
	J25	Sherwoodgrün	-93		
	H05	Marineblau	-93		
	H24	Nachtblau	94-		
	T15	Kastanienbraun	94-		
	K03	Cedargrün	94-		
	8SE	Flamencorot	94-		
17 A	928 555 383 02	Abdeckkappe		4	
	70B	Schwarz			
17	928 555 383 02	Abdeckkappe		4	
	70B	Schwarz			
18	928 555 025 02	Verkleidung Türrahmen Kunstleder	/L	1	
	70A	Schwarz	-94		
	05T	Schwarz	95-		
	6WG	Klassikgrau			
	6YU	Cobaltblau	-93		
	6WW	Magenta	-93		
	3KA	Marineblau	-93		
	4GS	Nachtblau	94		
	6HP	Nachtblau	94-		
	5PB	Kastanienbraun	94		
	7PD	Kastanienbraun	94-		
(18)	928 555 026 02	Verkleidung Türrahmen Kunstleder	/R	1	
	70A	Schwarz	-94		
	05T	Schwarz	95-		
	6WG	Klassikgrau			
	6YU	Cobaltblau	-93		
	6WW	Magenta	-93		
	3KA	Marineblau	-93		
	4GS	Nachtblau	94		
	6HP	Nachtblau	94-		
	5PB	Kastanienbraun	94		
	7PD	Kastanienbraun	94-		
(18)	928 555 025 50	Verkleidung Türrahmen Leder	/L	1	
	8YR	Schwarz			
	6XL	Klassikgrau			
	9YL	Cobaltblau	-93		
	6YL	Magenta	-93		
	M05	Matadorrot	-93		
	D35	Carraragrau	-93		
	J25	Sherwoodgrün	-93		
	H05	Marineblau	-93		
	H24	Nachtblau	94-		
	T15	Kastanienbraun	94-		
	K03	Cedargrün	94-		
	8SE	Flamencorot	94-		
(18)	928 555 026 50	Verkleidung Türrahmen Leder	/R	1	

Pos	Teilenummer	Benennung	Bemerkung	St	Modellangabe
	8YR	Schwarz			
	6XL	Klassikgrau			
	9YL	Cobaltblau	-93		
	6YL	Magenta	-93		
	M05	Matadorrot	-93		
	D35	Carraragrau	-93		
	J25	Sherwoodgrün	-93		
	H05	Marineblau	-93		
	H24	Nachtblau	94-		
	T15	Kastanienbraun	94-		
	K03	Cedargrün	94-		
	8SE	Flamencorot	94-		
19	999 591 760 02	Klammer		14	
20	928 555 569 02	Führungsbuchse		2	
21	928 555 043 03	Deckel Armlehne Kunstleder		2	
	05T	Schwarz			
	9WH	Klassikgrau			
	7YG	Cobaltblau	-93		
	9YF	Magenta	-93		
	1KX	Marineblau	-93		
	3HP	Nachtblau	94-		
	6PN	Kastanienbraun	94-		
(21)	928 555 233 50	Deckel Armlehne Leder		2	
	8YR	Schwarz			
	6XL	Klassikgrau			
	9YL	Cobaltblau	-93		
	6YL	Magenta	-93		

Pos	Teilenummer	Benennung	Bemerkung	St	Modellangabe
	M05	Matadorrot	-93		
	D35	Carraragrau	-93		
	J25	Sherwoodgrün	-93		
	H05	Marineblau	-93		
	H24	Nachtblau	94-		
	T15	Kastanienbraun	94-		
	K03	Cedargrün	94-		
	8SE	Flamencorot	94-		
22	928 555 607 02	Taste		2	
23	928 555 553 02	Lenkgestänge	/L	1	
(23)	928 555 554 02	Lenkgestänge	/R	1	
24	928 574 087 03	Seitendüse	/L	1	
(24)	928 574 088 03	Seitendüse	/R	1	
25	928 555 053 04	Zuziehgriff Kunstleder	/L	1	
	05T	Schwarz			
	9WH	Klassikgrau			
	7YG	Cobaltblau	-93		
	9YF	Magenta	-93		
	1KX	Marineblau	-93		
	3HP	Nachtblau	94-		
	6PN	Kastanienbraun	94-		
(25)	928 555 054 04	Zuziehgriff Kunstleder	/R	1	
	05T	Schwarz			
	9WH	Klassikgrau			
	7YG	Cobaltblau	-93		
	9YF	Magenta	-93		
	1KX	Marineblau	-93		
	3HP	Nachtblau	94-		

Pos	Teilenummer	Benennung	Bemerkung	St	Modellangabe
	6PN	Kastanienbraun	94-		
25	928 555 267 52	Zuziehgriff Leder	/L	1	
	8YR	Schwarz			
	6XL	Klassikgrau			
	9YL	Cobaltblau	-93		
	6YL	Magenta	-93		
	M05	Matadorrot	-93		
	D35	Carraragrau	-93		
	J25	Sherwoodgrün	-93		
	H05	Marineblau	-93		
	H24	Nachtblau	94-		
	T15	Kastanienbraun	94-		
	K03	Cedargrün	94-		
	8SE	Flamencorot	94-		
(25)	928 555 268 52	Zuziehgriff Leder	/R	1	
	8YR	Schwarz			
	6XL	Klassikgrau			
	9YL	Cobaltblau	-93		
	6YL	Magenta	-93		
	M05	Matadorrot	-93		
	D35	Carraragrau	-93		
	J25	Sherwoodgrün	-93		
	H05	Marineblau	-93		
	H24	Nachtblau	94-		
	T15	Kastanienbraun	94-		
	K03	Cedargrün	94-		
	8SE	Flamencorot	94-		

Pos	Teilenummer	Benennung	Bemerkung	St	Modellangabe
26	928 555 051 51	Blende Leder	/L	1	
	8YR	Schwarz			
	6XL	Klassikgrau			
	9YL	Cobaltblau	-93		
	6YL	Magenta	-93		
	M05	Matadorrot	-93		
	D35	Carraragrau	-93		
	J25	Sherwoodgrün	-93		
	H05	Marineblau	-93		
	H24	Nachtblau	94-		
	T15	Kastanienbraun	94-		
	K03	Cedargrün	94-		
	8SE	Flamencorot	94-		
(26)	928 555 052 51	Blende Leder	/R	1	
	8YR	Schwarz			
	6XL	Klassikgrau			
	9YL	Cobaltblau	-93		
	6YL	Magenta	-93		
	M05	Matadorrot	-93		
	D35	Carraragrau	-93		
	J25	Sherwoodgrün	-93		
	H05	Marineblau	-93		
	H24	Nachtblau	94-		
	T15	Kastanienbraun	94-		
	K03	Cedargrün	94-		
	8SE	Flamencorot	94-		
27	433 867 299 A	Clip		4	
28	928 555 327 02	Doppel U-Klammer		4	

Pos	Teilenummer	Benennung	Bemerkung	St	Modellangabe
29	928 555 317 02	Rosette		2	
30	928 555 363 02	Blende	/LL	1	
(30)	927 555 363 02	Blende Seitendüse	/RL	1	
31	928 555 461 03	Aufnahmeteil Aussenspiegelschalter	/LL	1	
	70B	Satinschwarz			
(31)	927 555 462 03	Aufnahmeteil Aussenspiegelschalter	/RL	1	
	70B	Satinschwarz			
32	928 555 361 02	Blende Memory-Schalter	/L	1	
	70B	Satinschwarz			
(32)	928 555 362 02	Blende Memory-Schalter	/R	1	
	70B	Satinschwarz			
33	928 555 087 03	Ablagekasten	/L	1	
	71B	Schwarz			
(33)	928 555 088 03	Ablagekasten	/R	1	
	71B	Schwarz			
-	928 555 479 03	Abdichtfolie	/L	1	
-	928 555 480 03	Abdichtfolie Tür innen	/R	1	
36	928 555 551 02	Kabelführung		2	
37	928 555 579 02	Kantenschutz	/L	1	
(37)	928 555 580 02	Kantenschutz	/R	1	
38	928 555 425 02	Verkleidung Seitenscheibe	/L	1	
	05T	Schwarz			
(38)	928 555 426 02	Verkleidung Seitenscheibe	/R	1	
	05T	Schwarz			

Pos	Teilenummer	Benennung	Bemerkung	St	Modellangabe
39	928 555 263 02	Abdeckung	/L	1	
(39)	928 555 264 02	Abdeckung Kabelführung	/R	1	
40	928 551 315 03	Keder		2	
42	928 613 245 00	Aufnahmeteil	/L	1	M 537
	01C	Satinschwarz			
(42)	928 613 246 00	Aufnahmeteil	/R	1	M 538
	01C	Satinschwarz			
43	928 613 235 00	Memory-Schalter	/L	1	M 537
	01C	Satinschwarz			
(43)	928 613 235 00	Memory-Schalter	/R	1	M 538
	01C	Satinschwarz			
44	999 911 314 40	Keder		2	
45	900 187 032 02	Blechschraube		4	
46	928 564 069 40	Himmelrahmen Kunstleder		1	M 650
	70A	Schwarz			
	6WG	Klassikgrau			
	6YU	Cobaltblau	-93		
	6WW	Magenta	-93		
	3KA	Marineblau	-93		
	4GS	Nachtblau	94-		
	5PB	Kastanienbraun	94-		
(46)	928 564 069 50	Himmelrahmen Leder		1	M 650
	8YR	Schwarz			
	6XL	Klassikgrau			
	9YL	Cobaltblau	-93		
	6YL	Magenta	-93		
	M05	Matadorrot	-93		

Pos	Teilenummer	Benennung	Bemerkung	St	Modellangabe
	D35	Carraragrau	-93		
	J25	Sherwoodgrün	-93		
	H05	Marineblau	-93		
	H24	Nachtblau	94-		
	T15	Kastanienbraun	94-		
	K03	Cedargrün	94-		
	8SE	Flamencorot	94-		
47	999 591 377 02	Federmutter		3	
48	928 564 399 40	Gleiter		3	
49	900 146 114 07	Kombischraube M 3,5 X 8		3	
50	928 564 259 02	Dichtung		1	
51	928 564 261 02	Dichtung		1	
52	928 555 301 60	Motorabdeckung Schiebedach Kunstleder		1	
	70A	Schwarz			
	6WG	Klassikgrau			
	6YU	Cobaltblau	-93		
	6WW	Magenta	-93		
	3KA	Marineblau	-93		
	4GS	Nachtblau	94-		
	5PB	Kastanienbraun	94-		
(52)	928 555 301 61	Abdeckung Schiebedach Leder		1	
	8YR	Schwarz			
	6XL	Klassikgrau			
	9YL	Cobaltblau	-93		
	6YL	Magenta	-93		
	M05	Matadorrot	-93		

Pos	Teilenummer	Benennung	Bemerkung	St	Modellangabe
	D35	Carraragrau	-93		
	J25	Sherwoodgrün	-93		
	H05	Marineblau	-93		
	H24	Nachtblau	94-		
	T15	Kastanienbraun	94-		
	K03	Cedargrün	94-		
	8SE	Flamencorot	94-		

Modell	Jahr	HG	UG	Bildtafel	Einschränkung	UPD	11:10	31.01.2008
928	1995	8	07	807-20		222		

PORSCHE PET PORSCHE

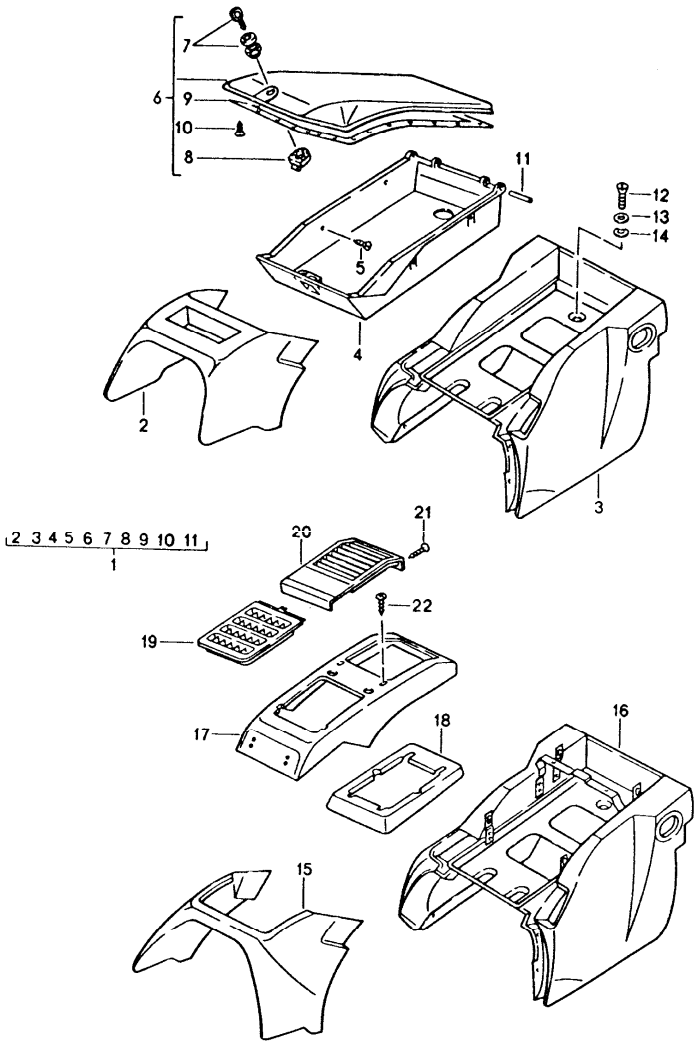

Pos	Teilenummer	Benennung	Bemerkung	St	Modellangabe
		Ablagekasten hinten			
1	A 928 522 065 62	Ablagekasten Leder		1	
	8YR	Schwarz			
	6XL	Klassikgrau			
	9YL	Cobaltblau	-93		
	6YL	Magenta	-93		
	8ZL	Lichtgrau	-93		
	4YU	Kaschmirbeige			
	M05	Matadorrot	-93		
	D35	Carraragrau	-93		
	J25	Sherwoodgrün	-93		
	H24	Nachtblau	94-		
	T15	Kastanienbraun	94-		
	3QN	Marmorgrau	94-		
	G43	Provenceblau	94-		
	K03	Cedargrün	94-		
	8SE	Flamencorot	94-		
(1)	A 928 522 065 10	Ablagekasten Kunstleder		1	
	05T	Schwarz			
	2WJ	Klassikgrau			
	9ZH	Cobaltblau	-93		
	4WY	Magenta	-93		
	1ZU	Lichtgrau	-93		
	7RT	Kaschmirbeige			
	6HP	Nachtblau	94-		
	7PD	Kastanienbraun	94-		
	8CF	Marmorgrau	94-		

Pos	Teilenummer	Benennung	Bemerkung	St	Modellangabe
2	928 522 063 57	Ablagekasten Vorderteil Leder		1	
	8YR	Schwarz			
	6XL	Klassikgrau			
	9YL	Cobaltblau	-93		
	6YL	Magenta	-93		
	8ZL	Lichtgrau	-93		
	4YU	Kaschmirbeige			
	M05	Matadorrot	-93		
	D35	Carraragrau	-93		
	J25	Sherwoodgrün	-93		
	H24	Nachtblau	94-		
	T15	Kastanienbraun	94-		
	3QN	Marmorgrau	94-		
	G43	Provenceblau	94-		
	K03	Cedargrün	94-		
	8SE	Flamencorot	94-		
(2)	928 522 063 07	Ablagekasten Vorderteil Kunstleder		1	
	7RT	Kaschmirbeige			
	05T	Schwarz			
	2WJ	Klassikgrau			
	9ZH	Cobaltblau	-93		
	4WY	Magenta	-93		
	1ZU	Lichtgrau	-93		
	6HP	Nachtblau	94-		
	7PD	Kastanienbraun	94-		
	8CF	Marmorgrau	94-		

Pos	Teilenummer	Benennung	Bemerkung	St	Modellangabe
3	928 522 067 59	Ablagekasten Leder		1	
	8YR	Schwarz			
	6XL	Klassikgrau			
	9YL	Cobaltblau	-93		
	6YL	Magenta	-93		
	8ZL	Lichtgrau	-93		
	4YU	Kaschmirbeige			
	M05	Matadorrot	-93		
	D35	Carraragrau	-93		
	J25	Sherwoodgrün	-93		
	H24	Nachtblau	94-		
	T15	Kastanienbraun	94-		
	3QN	Marmorgrau	94-		
	G43	Provenceblau	94-		
	K03	Cedargrün	94-		
	8SE	Flamencorot	94-		
(3)	928 522 067 07	Ablagekasten Kunstleder		1	
	05T	Schwarz			
	7RT	Kaschmirbeige			
	2WJ	Klassikgrau			
	9ZH	Cobaltblau	-93		
	4WY	Magenta	-93		
	1ZU	Lichtgrau	-93		
	6HP	Nachtblau	94-		
	7PD	Kastanienbraun	94-		
	8CF	Marmorgrau	94-		
4	928 522 279 02	Einsatz Ablagekasten		1	

Pos	Teilenummer	Benennung	Bemerkung	St	Modellangabe
5	900 144 017 07	Blechschraube B 2,9 X 13		6	
6	928 522 061 51	Deckel Leder		1	
	8YR	Schwarz			
	6XL	Klassikgrau			
	9YL	Cobaltblau	-93		
	6YL	Magenta	-93		
	8ZL	Lichtgrau	-93		
	4YU	Kaschmirbeige			
	M05	Matadorrot	-93		
	D35	Carraragrau	-93		
	J25	Sherwoodgrün	-93		
	H24	Nachtblau	94-		
	T15	Kastanienbraun	94-		
	3QN	Marmorgrau	94-		
	G43	Provenceblau	94-		
	K03	Cedargrün	94-		
	8SE	Flamencorot	94-		
(6)	928 522 061 02	Deckel Kunstleder		1	
	05T	Schwarz			
	7RT	Kaschmirbeige			
	2WJ	Klassikgrau			
	9ZH	Cobaltblau	-93		
	4WY	Magenta	-93		
	1ZU	Lichtgrau	-93		
	6HP	Nachtblau	94-		
	7PD	Kastanienbraun	94-		
	8CF	Marmorgrau	94-		

Pos	Teilenummer	Benennung	Bemerkung	St	Modellangabe
7	928 522 015 02	Druckschloss mit 1 Schlüssel		1	
8	928 522 069 02	Verschluss		1	
9	928 522 269 02	Abdeckleiste Deckel		1	
10	900 143 066 07	Blechschraube 3,75 X 7		3	
(10)	999 141 010 07	Senkschraube 7 X 7		14	
11	900 309 010 00	Spannstift 3 X 32		2	
12	N 014 139 11	Linsenschraube M 6 X 12		4	
13	900 089 005 02	Scheibe 6		4	
14	N 012 226 5	Federscheibe A 6		4	
15	928 522 063 08	Vorderteil Zusatzklimaanlage Kunstleder		1	M 570
	05T	Schwarz			
	7RT	Kaschmirbeige			
	2WJ	Klassikgrau			
	9ZH	Cobaltblau	-93		
	4WY	Magenta	-93		
	1ZU	Lichtgrau	-93		
	6HP	Nachtblau	94-		
	7PD	Kastanienbraun	94-		
	8CF	Marmorgrau	94-		
(15)	928 522 063 58	Vorderteil Zusatzklimaanlage Leder		1	M 570
	8YR	Schwarz			
	6XL	Klassikgrau			
	9YL	Cobaltblau	-93		

Pos	Teilenummer	Benennung	Bemerkung	St	Modellangabe
	6YL	Magenta	-93		
	8ZL	Lichtgrau	-93		
	4YU	Kaschmirbeige			
	M05	Matadorrot	-93		
	D35	Carraragrau	-93		
	J25	Sherwoodgrün	-93		
	H24	Nachtblau	94-		
	T15	Kastanienbraun	94-		
	3QN	Marmorgrau	94-		
	G43	Provenceblau	94-		
	K03	Cedargrün	94-		
	8SE	Flamencorot	94-		
16	928 522 067 08	Ablagekasten Kunstleder		1	M 570
	05T	Schwarz			
	7RT	Kaschmirbeige			
	2WJ	Klassikgrau			
	9ZH	Cobaltblau	-93		
	4WY	Magenta	-93		
	1ZU	Lichtgrau	-93		
	6HP	Nachtblau	94-		
	7PD	Kastanienbraun	94-		
	8CF	Marmorgrau	94-		
(16)	928 522 067 60	Ablagekasten Leder		1	M 570
	8YR	Schwarz			
	6XL	Klassikgrau			
	9YL	Cobaltblau	-93		
	6YL	Magenta	-93		
	8ZL	Lichtgrau	-93		
	4YU	Kaschmirbeige			
	M05	Matadorrot	-93		
	D35	Carraragrau	-93		
	J25	Sherwoodgrün	-93		
	H24	Nachtblau	94-		
	T15	Kastanienbraun	94-		
	3QN	Marmorgrau	94-		
	G43	Provenceblau	94-		
	K03	Cedargrün	94-		
	8SE	Flamencorot	94-		
17	928 570 031 00	Abdeckung Zusatzklimaanlage Kunstleder		1	M 570
	5CT	Schwarz			
	7RT	Kaschmirbeige			
	2WJ	Klassikgrau			
	9ZH	Cobaltblau	-93		
	4WY	Magenta	-93		
	1ZU	Lichtgrau	-93		
	8HQ	Nachtblau	94-		
	8PE	Kastanienbraun	94-		
	8CF	Marmorgrau	94-		
(17)	928 570 031 51	Abdeckung Zusatzklimaanlage Leder		1	M 570
	8YR	Schwarz			
	6XL	Klassikgrau			
	9YL	Cobaltblau	-93		
	6YL	Magenta	-93		
	8ZL	Lichtgrau	-93		
	4YU	Kaschmirbeige			

Pos	Teilenummer	Benennung	Bemerkung	St	Modellangabe
	M05	Matadorrot	-93		
	D35	Carraragrau	-93		
	J25	Sherwoodgrün	-93		
	H24	Nachtblau	94-		
	T15	Kastanienbraun	94-		
	3QN	Marmorgrau	94-		
	G43	Provenceblau	94-		
	K03	Cedargrün	94-		
	8SE	Flamencorot	94-		
18	928 570 293 01	Dichtung		1	M 570
19	928 570 033 00	Düse		1	M 570
20	928 570 053 00	Ansauggitter		1	M 570
	1DB	Schwarz			
21	900 145 097 07	Blechschraube B 3,5 X 16		2	M 570
22	999 591 716 02	Selbstschneidemutter 3,0		4	M 570

Pos	Teilenummer	Benennung	Bemerkung	St	Modellangabe

Modell	Jahr	HG	UG	Bildtafel	Einschränkung	UPD	11:10	31.01.2008
928	1995	8	08	808-00		222		

PORSCHE PET PORSCHE

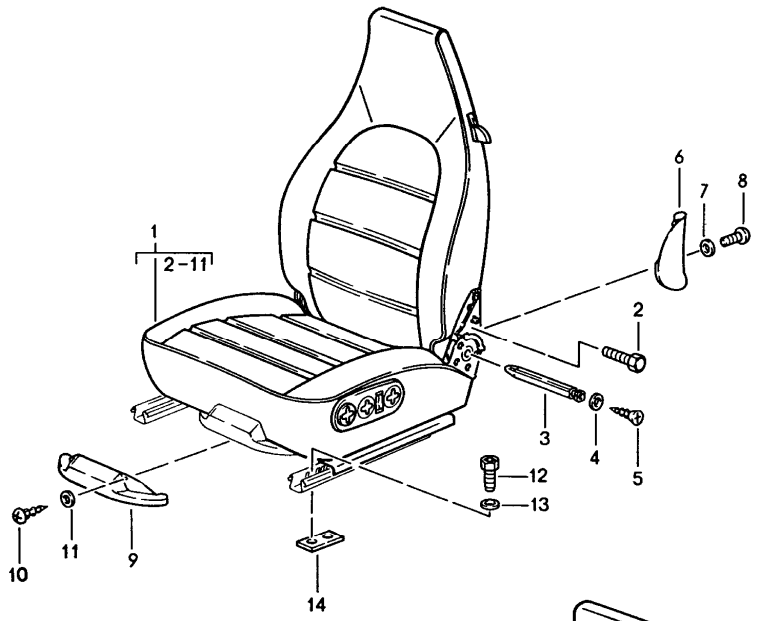

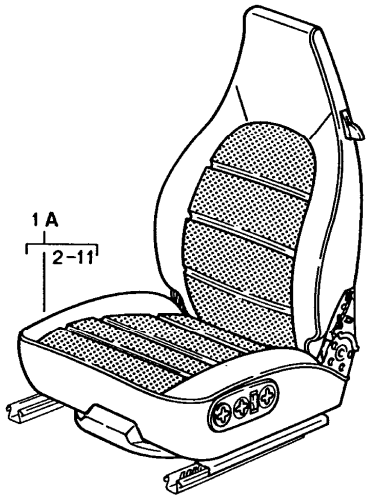

Pos	Teilenummer	Benennung	Bemerkung	St	Modellangabe
		Sitz komplett Gruppe 8/08/00 - 8/08/50 siehe Gruppe 8/08/00 - 8/08/95 Katalog STZ.18			

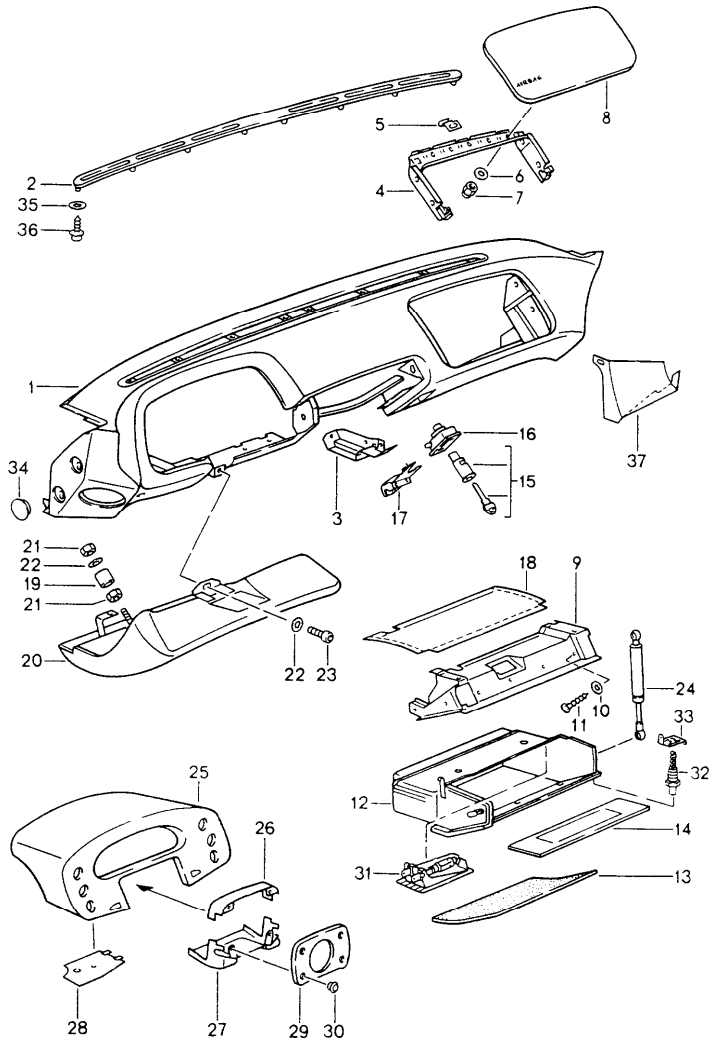

Pos	Teilenummer	Benennung	Bemerkung	St	Modellangabe
		Schalttafelverkleidung für Fahrzeuge mit Airbag Beifahrerseite			
1	928 552 023 07	Schalttafelverkleidung Kunstleder		1	
	05T	Schwarz			
	9WH	Klassikgrau			
	7YG	Cobaltblau	-93		
	9YF	Magenta	-93		
	3HP	Nachtblau	94-		
	6PN	Kastanienbraun	94-		
(1)	928 552 021 53	Schalttafelverkleidung Leder		1	
	8YR	Schwarz			
	6XL	Klassikgrau			
	9YL	Cobaltblau	-93		
	6YL	Magenta	-93		
	M05	Matadorrot	-93		
	D35	Carraragrau	-93		
	J25	Sherwoodgrün	-93		
	H24	Nachtblau	94-		
	T15	Kastanienbraun	94-		
	K03	Cedargrün	94-		
	8SE	Flamencorot	94-		
2	928 552 309 51	Abdeckrahmen		1	
	5XJ	Schwarz			
	5XL	Klassikgrau			
	6ZH	Cobaltblau	-93		
	5XW	Magenta	-93		
	3GP	Nachtblau	94-		

Pos	Teilenummer	Benennung	Bemerkung	St	Modellangabe
	1QB	Kastanienbraun	94-		
3	928 552 483 00	Haltewinkel		1	
4	928 552 113 00	Rahmen		1	
5	928 552 582 02	Fanghaken		2	
6	900 151 027 02	Scheibe A 5,3		7	
7	900 096 014 02	Hutmutter		4	
8	928 552 105 00	Deckel Airbag Kunstleder		1	
	05T	Schwarz			
	9WH	Klassikgrau			
	7YG	Cobaltblau	-93		
	9YF	Magenta	-93		
	3HP	Nachtblau	94-		
	6PN	Kastanienbraun	94-		
(8)	928 552 015 00	Deckel Airbag Leder		1	
	8YR	Schwarz			
	6XL	Klassikgrau			
	9YL	Cobaltblau	-93		
	6YL	Magenta	-93		
	M05	Matadorrot	-93		
	D35	Carraragrau	-93		
	J25	Sherwoodgrün	-93		
	H24	Nachtblau	94-		
	T15	Kastanienbraun	94-		
	K03	Cedargrün	94-		
	8SE	Flamencorot	94-		
9	928 552 419 00	Handschuhkasten		1	
	71B	Schwarz Oberteil			
10	N 011 665 10	Scheibe		7	
11	900 143 019 07	Linsenblechschraube B 4,8 X 22		7	
(12)	928 552 051 07	Handschuhkasten		1	
	71B	Schwarz Kunstleder			
	05T	Schwarz			
	9WH	Klassikgrau			
	7YG	Cobaltblau	-93		
	9YF	Magenta	-93		
	1KX	Marineblau	-93		
	3HP	Nachtblau	94-		
	6PN	Kastanienbraun	94-		
13	A 928 552 267 03	Teppich unten Teppich		1	
	8UT	Kaschmirbeige			
	5FV	Schwarz			
	4XR	Klassikgrau			
	4ZN	Cobaltblau	-93		
	4KV	Marineblau	-93		
	8WZ	Magenta	-93		
	6YR	Lichtgrau	-93		
	M33	Matadorrot	-93		
	D13	Carraragrau	-93		
	J23	Sherwoodgrün	-93		
	3GE	Nachtblau	94-		
	6SC	Kastanienbraun	94-		
	D50	Firenzegrau	94-		

Pos	Teilenummer	Benennung	Bemerkung	St	Modellangabe
	1HQ	Provenceblau	94-		
	2JP	Cedargrün	94-		
	3TE	Flamencorot	94-		
(13)	928 552 053 05	Abdeckung unten Teppich		1	
	8UT	Kaschmirbeige			
	5FV	Schwarz			
	4XR	Klassikgrau			
	4ZN	Cobaltblau	-93		
	4KV	Marineblau	-93		
	8WZ	Magenta	-93		
	6YR	Lichtgrau	-93		
	M33	Matadorrot	-93		
	D13	Carraragrau	-93		
	J23	Sherwoodgrün	-93		
	3GE	Nachtblau	94-		
	6SC	Kastanienbraun	94-		
	D50	Firenzegrau	94-		
	1HQ	Provenceblau	94-		
	2JP	Cedargrün	94-		
	3TE	Flamencorot	94-		
14	928 552 689 00	Gummibelag		1	
15	928 537 901 00	Schliesszylinder für Handschuhkasten-Schloss Schliessungsnummer Angeben		1	
16	928 538 051 00	Griffschale		1	
	01C	Satinschwarz			
17	928 538 061 01	Verschluss		1	
(17)	928 538 061 01	Verschluss		1	M 981

Pos	Teilenummer	Benennung	Bemerkung	St	Modellangabe
18	928 552 099 01	Abdeckung		1	
	5VE	Schwarz Handschuhkasten			
19	999 924 061 02	Büchse		1	
(19)	999 924 082 02	Büchse		1	M 981
20	928 552 131 00	Knieschutzblende Kunstleder		1	
	05T	Schwarz			
	7YG	Cobaltblau	-93		
	9YF	Magenta	-93		
	9WH	Klassikgrau			
	3HP	Nachtblau	94-		
	6PN	Kastanienbraun	94-		
(20)	928 552 131 50	Knieschutzblende Leder		1	M 981
	8YR	Schwarz			
	6XL	Klassikgrau			
	9YL	Cobaltblau	-93		
	6YL	Magenta	-93		
	M05	Matadorrot	-93		
	D35	Carraragrau	-93		
	J25	Sherwoodgrün	-93		
	H24	Nachtblau	94-		
	T15	Kastanienbraun	94-		
	K03	Cedargrün	94-		
	8SE	Flamencorot	94-		
21	900 076 010 02	Sechskantmutter		1	
22	900 031 011 02	Scheibe		1	
23	N 014 701 7	Zylinderschraube		1	
24	928 552 752 00	Dämpfer		1	

Pos	Teilenummer	Benennung	Bemerkung	St	Modellangabe
25	928 552 031 04	Instrumentenhutze		1	
	05T	Schwarz			
	9WH	Klassikgrau			
	7YG	Cobaltblau	-93		
	9YF	Magenta	-93		
	3HP	Nachtblau	94-		
	6PN	Kastanienbraun	94-		
26	928 552 569 02	Abdeckung		1	
	01C	Schwarz			
	4XC	Klassikgrau			
	6ZF	Cobaltblau	-93		
	6WX	Magenta	-93		
	2GS	Nachtblau	94-		
	4PV	Kastanienbraun	94-		
27	928 552 579 02	Abdeckung		1	
	01C	Schwarz			
	4XC	Klassikgrau			
	6ZF	Cobaltblau	-93		
	6WX	Magenta	-93		
	2GS	Nachtblau	94-		
	4PV	Kastanienbraun	94-		
28	928 552 521 00	Abdeckung Instrumentenhutze unten		1	
	01C	Satinschwarz			
	4XC	Klassikgrau			
	6ZF	Cobaltblau	-93		
	6WX	Magenta	-93		
	2GS	Nachtblau	94-		
	4PV	Kastanienbraun	94-		
(28)	928 552 522 00	Abdeckung Instrumentenhutze unten		1	
	01C	Satinschwarz			
	4XC	Klassikgrau			
	6ZF	Cobaltblau	-93		
	6WX	Magenta	-93		
	2GS	Nachtblau	94-		
	4PV	Kastanienbraun	94-		
29	928 552 567 03	Abdeckung Lenkstockschalter		1	
	01C	Schwarz			
	4XC	Klassikgrau			
	6ZF	Cobaltblau	-93		
	6WX	Magenta	-93		
	2GS	Nachtblau	94-		
	4PV	Kastanienbraun	94-		
30	928 552 767 00	Abdeckkappe		4	
	01C	Schwarz			
	4XC	Klassikgrau			
	6ZF	Cobaltblau	-93		
	6WX	Magenta	-93		
	9JJ	Marineblau	-93		
	2GS	Nachtblau	94-		
	4PV	Kastanienbraun	94-		
31	928 632 111 01	Leuchte		1	
32	964 613 601 00	Türkontaktschalter		1	
33	999 507 245 02	Federmutter		1	
34	999 703 381 40	Stopfen		4	
	01C	Satinschwarz 25-27 X 33 X 5			

Pos	Teilenummer	Benennung	Bemerkung	St	Modellangabe
35	900 336 001 02	Scheibe 4		8	
36	999 919 100 02	Schraube 4,0 X 10		8	
37	928 552 360 00	Abschlussteil Teppich	/R	1	
	5FV	Schwarz			
	4XR	Klassikgrau			
	4ZN	Cobaltblau	-93		
	8WZ	Magenta	-93		
	6YR	Lichtgrau	-93		
	8UT	Kaschmirbeige			
	M33	Matadorrot	-93		
	D13	Carraragrau	-93		
	J23	Sherwoodgrün	-93		
	4KV	Marineblau	-93		
	3GE	Nachtblau	94-		
	6SC	Kastanienbraun	94-		
	D50	Firenzegrau	94-		
	1HQ	Provenceblau	94-		
	2JP	Cedargrün	94-		
	3TE	Flamencorot	94-		

Pos	Teilenummer	Benennung	Bemerkung	St	Modellangabe

Modell	Jahr	HG	UG	Bildtafel	Einschränkung	UPD	11:10	31.01.2008
928	1995	8	09	809-01		222		

PORSCHE PET PORSCHE

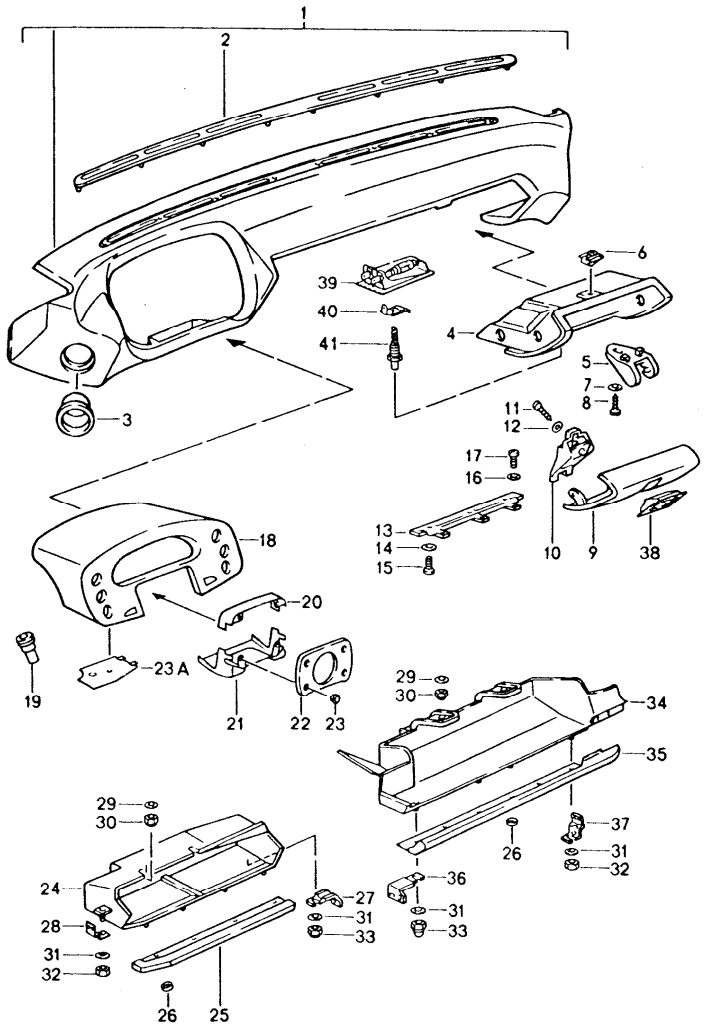

Pos	Teilenummer	Benennung	Bemerkung	St	Modellangabe
		Schalttafelverkleidung für Fahrzeuge ohne Airbag Beifahrerseite			M 564
1	928 552 023 06	Schalttafelverkleidung Kunstleder	/LL	1	
	05T	Schwarz			
	9WH	Klassikgrau			
	7YG	Cobaltblau	-93		
	9YF	Magenta	-93		
	3HP	Nachtblau	94-		
	6PN	Kastanienbraun	94-		
(1)	927 552 023 06	Schalttafelverkleidung Kunstleder	/RL	1	
	05T	Schwarz			
	9WH	Klassikgrau			
	7YG	Cobaltblau	-93		
	9YF	Magenta	-93		
	3HP	Nachtblau	94-		
	6PN	Kastanienbraun	94-		
1	928 552 021 54	Schalttafelverkleidung Leder	/LL	1	
	8YR	Schwarz			
	6XL	Klassikgrau			
	9YL	Cobaltblau	-93		
	6YL	Magenta	-93		
	M05	Matadorrot	-93		
	D35	Carraragrau	-93		
	J25	Sherwoodgrün	-93		
	H24	Nachtblau	94-		
	T15	Kastanienbraun	94-		
	K03	Cedargrün	94-		

Modell	Jahr	HG	UG	Bildtafel	Einschränkung	UPD	11:10	31.01.2008	PORSCHE PET PORSCHE
928	1995	8	09	809-01		222			

Pos	Teilenummer	Benennung	Bemerkung	St	Modellangabe
	8SE	Flamencorot	94-		
(1)	927 552 021 54	Schalttafelverkleidung Leder	/RL	1	
	8YR	Schwarz			
	6XL	Klassikgrau			
	9YL	Cobaltblau	-93		
	6YL	Magenta	-93		
	M05	Matadorrot	-93		
	D35	Carraragrau	-93		
	J25	Sherwoodgrün	-93		
	H24	Nachtblau	94-		
	T15	Kastanienbraun	94-		
	K03	Cedargrün	94-		
	8SE	Flamencorot	94-		
2	928 552 309 51	Defrosterblende		1	
	5XJ	Schwarz			
	5XL	Klassikgrau			
	6ZH	Cobaltblau	-93		
	5XW	Magenta	-93		
	3GP	Nachtblau	94-		
	1QB	Kastanienbraun	94-		
-	900 336 001 02	Scheibe 4		8	
-	999 919 100 02	Schraube 4,0 X 10		8	
3	928 552 057 03	Blende Luftführung		1	
	70B	Schwarz			
4	928 552 051 05	Handschuhkasten	/LL	1	
	71B	Schwarz			
(4)	927 552 051 05	Handschuhkasten	/RL	1	

Pos	Teilenummer	Benennung	Bemerkung	St	Modellangabe
	71B	Schwarz			
5	928 552 253 03	Schliessteil		1	
	70B	Schwarz			
6	999 507 029 02	Blechmutter		2	
7	900 151 002 07	Scheibe		2	
8	900 143 019 07	Linsenblechschraube B 4,8 X 22		2	
9	928 552 053 04	Handschuhkastendeckel Kunstleder	/LL	1	
	CA1	Schwarz			
	9WH	Klassikgrau			
	7YG	Cobaltblau	-93		
	9YF	Magenta	-93		
	TS4	Marineblau	-93		
	3HP	Nachtblau	94-		
	6PN	Kastanienbraun	94-		
(9)	927 552 053 04	Handschuhkastendeckel Kunstleder	/RL	1	
	CA1	Schwarz			
	9WH	Klassikgrau			
	7YG	Cobaltblau	-93		
	9YF	Magenta	-93		
	TS4	Marineblau	-93		
	3HP	Nachtblau	94-		
	6PN	Kastanienbraun	94-		
9	928 552 059 54	Handschuhkastendeckel Leder	/LL	1	
	8YR	Schwarz			
	6XL	Klassikgrau			
	9YL	Cobaltblau	-93		
	6YL	Magenta	-93		

Pos	Teilenummer	Benennung	Bemerkung	St	Modellangabe
	M05	Matadorrot	-93		
	D35	Carraragrau	-93		
	J25	Sherwoodgrün	-93		
	H24	Nachtblau	94-		
	T15	Kastanienbraun	94-		
	K03	Cedargrün	94-		
	8SE	Flamencorot	94-		
(9)	927 552 059 54	Handschuhkastendeckel Leder	/RL	1	
	8YR	Schwarz			
	6XL	Klassikgrau			
	9YL	Cobaltblau	-93		
	6YL	Magenta	-93		
	M05	Matadorrot	-93		
	D35	Carraragrau	-93		
	J25	Sherwoodgrün	-93		
	H24	Nachtblau	94-		
	T15	Kastanienbraun	94-		
	K03	Cedargrün	94-		
	8SE	Flamencorot	94-		
10	928 552 903 02	Verschluss mit Schliesszylinder mit bestimmter Schliessung Schliessungsnummer Angeben		1	
11	900 143 113 07	Blechschraube B 4,2 X 13		2	
12	N 011 523 11	Scheibe A 5,O		2	
13	928 552 055 03	Scharnier Handschuhkasten		1	
14	900 151 002 07	Scheibe A 5,3		3	
15	N 014 133 8	Linsenschraube M 5 X 12		3	
16	N 011 523 11	Scheibe A 5,3		3	
17	N 014 128 13	Linsenschraube M 5 X 8		3	
18	928 552 031 04	Instrumentenhutze		1	
	05T	Schwarz			
	1KX	Marineblau	-93		
	9WH	Klassikgrau	-93		
	7YG	Cobaltblau	-93		
	9YF	Magenta	-93		
	3HP	Nachtblau	94-		
	6PN	Kastanienbraun	94-		
19	A 928 552 049 02	Distanzhülse		4	
19	928 552 150 02	Distanzhülse		4	
-	928 552 160 02	Gummiring		4	
20	928 552 569 02	Abdeckung		1	
	01C	Schwarz			
	4XC	Klassikgrau			
	6ZF	Cobaltblau	-93		
	6WX	Magenta	-93		
	2GS	Nachtblau	94-		
	4PV	Kastanienbraun	94-		
21	928 552 579 02	Abdeckung		1	
	01C	Schwarz			
	4XC	Klassikgrau			
	6ZF	Cobaltblau	-93		
	6WX	Magenta	-93		
	2GS	Nachtblau	94-		

Pos	Teilenummer	Benennung	Bemerkung	St	Modellangabe
	4PV	Kastanienbraun	94-		
22	928 552 567 02	Abdeckung		1	
	01C	Satinschwarz			
	4XC	Klassikgrau			
	6ZF	Cobaltblau	-93		
	6WX	Magenta	-93		
	2GS	Nachtblau	94-		
	4PV	Kastanienbraun	94-		
23	928 552 767 00	Abdeckkappe		4	
	01C	Satinschwarz			
	4XC	Klassikgrau			
	6ZF	Cobaltblau	-93		
	6WX	Magenta	-93		
	9JJ	Marineblau	-93		
	2GS	Nachtblau	94-		
	4PV	Kastanienbraun	94-		
(23A)	928 552 521 00	Abdeckung	/L	1	
	01C	Satinschwarz			
	4XC	Klassikgrau			
	6ZF	Cobaltblau	-93		
	6WX	Magenta	-93		
	2GS	Nachtblau	94-		
	4PV	Kastanienbraun	94-		
(23A)	928 552 522 00	Abdeckung	/R	1	
	01C	Satinschwarz			
	4XC	Klassikgrau			
	6ZF	Cobaltblau	-93		
	6WX	Magenta	-93		
	2GS	Nachtblau	94-		

Pos	Teilenummer	Benennung	Bemerkung	St	Modellangabe
	4PV	Kastanienbraun	94-		
24	928 552 117 02	Ablagefach	/LL	1	
	71B	Schwarz			
(24)	927 552 118 02	Ablagefach	/RL	1	M249
(24)	927 552 118 03	Ablagefach Fahrerseite	/RL	1	
25	928 552 127 02	Kantenschutz Ablagefach Kunstleder	/LL	1	
	05T	Schwarz			
	9WH	Klassikgrau			
	7YG	Cobaltblau	-93		
	9YF	Magenta	-93		
	3HP	Nachtblau	94-		
	6PN	Kastanienbraun	94-		
(25)	927 552 128 02	Kantenschutz Ablagefach Kunstleder	/RL	1	
	05T	Schwarz			
	9WH	Klassikgrau			
	7YG	Cobaltblau	-93		
	9YF	Magenta	-93		
	3HP	Nachtblau	94-		
	6PN	Kastanienbraun	94-		
25	928 552 127 50	Kantenschutz Ablagefach Leder	/LL	1	
	8YR	Schwarz			
	6XL	Klassikgrau			
	9YL	Cobaltblau	-93		
	6YL	Magenta	-93		
	M05	Matadorrot	-93		

Pos	Teilenummer	Benennung	Bemerkung	St	Modellangabe
	D35	Carraragrau	-93		
	J25	Sherwoodgrün	-93		
	H24	Nachtblau	94-		
	T15	Kastanienbraun	94-		
	K03	Cedargrün	94-		
	8SE	Flamencorot	94-		
(25)	927 552 128 50	Kantenschutz Ablagefach Leder	/RL	1	
	8YR	Schwarz			
	6XL	Klassikgrau			
	9YL	Cobaltblau	-93		
	6YL	Magenta	-93		
	M05	Matadorrot	-93		
	D35	Carraragrau	-93		
	J25	Sherwoodgrün	-93		
	H24	Nachtblau	94-		
	T15	Kastanienbraun	94-		
	K03	Cedargrün	94-		
	8SE	Flamencorot	94-		
26	999 507 251 02	Mecano-Speed-Fix $ 5 MM		7	
27	927 552 381 02	Auflagewinkel	/R	1	
28	928 552 395 02	Auflagewinkel	/L	1	
29	N 011 524 7	Scheibe A 6,4		2	
30	900 085 003 02	Hutmutter M 6		2	
31	900 151 027 02	Scheibe A 5,3		2	
32	N 011 005 14	Sechskantmutter M 5		1	
33	N 011 141 2	Hutmutter M 5		1	
34	928 552 077 02	Ablagefach	/LL	1	
	71B	Schwarz			
(34)	927 552 077 02	Ablagefach	/RL	1	
	71B	Schwarz			
35	928 552 079 02	Kantenschutz Ablagefach Kunstleder	/LL	1	
	05T	Schwarz			
	9WH	Klassikgrau			
	7YG	Cobaltblau	-93		
	9YF	Magenta	-93		
	3HP	Nachtblau	94-		
	6PN	Kastanienbraun	94-		
(35)	927 552 079 02	Kantenschutz Ablagefach Kunstleder	/RL	1	
	05T	Schwarz			
	9WH	Klassikgrau			
	7YG	Cobaltblau	-93		
	9YF	Magenta	-93		
	3HP	Nachtblau	94-		
	6PN	Kastanienbraun	94-		
(35)	928 552 097 50	Kantenschutz Ablagefach Leder	/LL	1	
	8YR	Schwarz			
	6XL	Klassikgrau			
	9YL	Cobaltblau	-93		
	6YL	Magenta	-93		
	M05	Matadorrot	-93		

Pos	Teilenummer	Benennung	Bemerkung	St	Modellangabe
	D35	Carraragrau	-93		
	J25	Sherwoodgrün	-93		
	H24	Nachtblau	94-		
	T15	Kastanienbraun	94-		
	K03	Cedargrün	94-		
	8SE	Flamencorot	94-		
(35)	927 552 097 50	Kantenschutz Ablagefach Leder	/RL	1	
	8YR	Schwarz			
	6XL	Klassikgrau			
	9YL	Cobaltblau	-93		
	6YL	Magenta	-93		
	M05	Matadorrot	-93		
	D35	Carraragrau	-93		
	J25	Sherwoodgrün	-93		
	H24	Nachtblau	94-		
	T15	Kastanienbraun	94-		
	K03	Cedargrün	94-		
	8SE	Flamencorot	94-		
36	928 552 382 02	Auflagewinkel	/L	1	
37	928 552 395 02	Auflagewinkel	/R	1	
38	928 552 315 50	Rosette		1	
	70B	Schwarz			
39	928 632 111 01	Leuchte		1	
40	964 613 601 00	Türkontaktschalter		1	
41	999 507 245 02	Federmutter		1	

Modell	Jahr	HG	UG	Bildtafel	Einschränkung	UPD	11:11	31.01.2008
928	1995	8	09	809-03		222		

PORSCHE PET PORSCHE

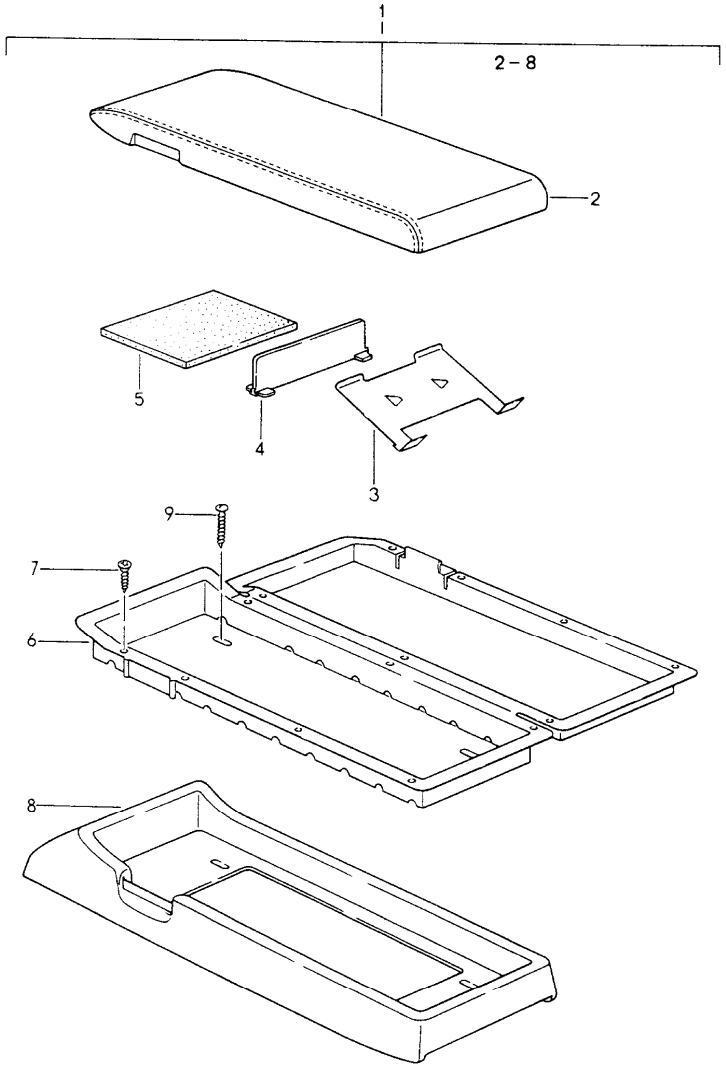

Pos	Teilenummer	Benennung	Bemerkung	St	Modellangabe
		Kassettenbox			
1	A 928 555 701 54	Kassettenbox Leder	/LL	1	
	8YR	Schwarz			
	6XL	Klassikgrau			
	9YL	Cobaltblau	-93		
	6YL	Magenta	-93		
	8ZL	Lichtgrau	-93		
	4YU	Kaschmirbeige			
	M05	Matadorrot	-93		
	D35	Carraragrau	-93		
	J25	Sherwoodgrün	-93		
	H05	Marineblau	-93		
	H24	Nachtblau	94-		
	T15	Kastanienbraun	94-		
	3QN	Marmorgrau	94-		
	G43	Provenceblau	94-		
	K03	Cedargrün	94-		
	8SE	Flamencorot	94-		
(1)	A 927 555 701 54	Kassettenbox Leder	/RL	1	
	8YR	Schwarz			
	6XL	Klassikgrau			
	9YL	Cobaltblau	-93		
	6YL	Magenta	-93		
	8ZL	Lichtgrau	-93		
	4YU	Kaschmirbeige			
	M05	Matadorrot	-93		
	D35	Carraragrau	-93		
	J25	Sherwoodgrün	-93		

Pos	Teilenummer	Benennung	Bemerkung	St	Modellangabe
	H05	Marineblau	-93		
	H24	Nachtblau	94-		
	T15	Kastanienbraun	94-		
	3QN	Marmorgrau	94-		
	G43	Provenceblau	94-		
	K03	Cedargrün	94-		
	8SE	Flamencorot	94-		
1	A 928 555 701 55	Kassettenbox Leder	/LL	1	M 690/687
	8YR	Schwarz			
	6XL	Klassikgrau			
	9YL	Cobaltblau	-93		
	6YL	Magenta	-93		
	8ZL	Lichtgrau	-93		
	4YU	Kaschmirbeige			
	M05	Matadorrot	-93		
	D35	Carraragrau	-93		
	J25	Sherwoodgrün	-93		
	H05	Marineblau	-93		
	H24	Nachtblau	94-		
	T15	Kastanienbraun	94-		
	3QN	Marmorgrau	94-		
	G43	Provenceblau	94-		
	K03	Cedargrün	94-		
	8SE	Flamencorot	94-		
(1)	A 927 555 701 55	Kassettenbox Leder	/RL	1	M 690/687
	8YR	Schwarz			
	6XL	Klassikgrau			
	9YL	Cobaltblau	-93		
	6YL	Magenta	-93		
	8ZL	Lichtgrau	-93		
	4YU	Kaschmirbeige			
	M05	Matadorrot	-93		
	D35	Carraragrau	-93		
	J25	Sherwoodgrün	-93		
	H05	Marineblau	-93		
	H24	Nachtblau	94-		
	T15	Kastanienbraun	94-		
	3QN	Marmorgrau	94-		
	G43	Provenceblau	94-		
	K03	Cedargrün	94-		
	8SE	Flamencorot	94-		
2	928 555 705 51	Deckel Leder	/LL	1	
	8YR	Schwarz			
	6XL	Klassikgrau			
	9YL	Cobaltblau	-93		
	6YL	Magenta	-93		
	8ZL	Lichtgrau	-93		
	4YU	Kaschmirbeige			
	M05	Matadorrot	-93		
	D35	Carraragrau	-93		
	J25	Sherwoodgrün	-93		
	H05	Marineblau	-93		
	H24	Nachtblau	94-		
	T15	Kastanienbraun	94-		
	3QN	Marmorgrau	94-		
	G43	Provenceblau	94-		

Pos	Teilenummer	Benennung	Bemerkung	St	Modellangabe
	K03	Cedargrün	94-		
	8SE	Flamencorot	94-		
(2)	927 555 705 51	Deckel Leder	/RL	1	
	8YR	Schwarz			
	6XL	Klassikgrau			
	9YL	Cobaltblau	-93		
	6YL	Magenta	-93		
	8ZL	Lichtgrau	-93		
	4YU	Kaschmirbeige			
	M05	Matadorrot	-93		
	D35	Carraragrau	-93		
	J25	Sherwoodgrün	-93		
	H05	Marineblau	-93		
	H24	Nachtblau	94-		
	T15	Kastanienbraun	94-		
	3QN	Marmorgrau	94-		
	G43	Provenceblau	94-		
	K03	Cedargrün	94-		
	8SE	Flamencorot	94-		
3	928 555 731 02	Kassettenhalter		8	
	01C	Satinschwarz			
4	928 555 741 02	Zwischenwand		1	
5	928 555 735 03	Abdeckung 82 X 108		1	
6	928 555 729 03	Behältereinsatz	/LL	1	
	01C	Satinschwarz			
(6)	927 555 729 03	Behältereinsatz	/RL	1	
	01C	Satinschwarz			

Pos	Teilenummer	Benennung	Bemerkung	St	Modellangabe
7	900 143 065 07	Blechschraube B 2,9 X 9,5		14	
8	928 555 703 51	Unterteil Leder	/LL	1	
	8YR	Schwarz			
	6XL	Klassikgrau			
	9YL	Cobaltblau	-93		
	6YL	Magenta	-93		
	8ZL	Lichtgrau	-93		
	4YU	Kaschmirbeige			
	M05	Matadorrot	-93		
	D35	Carraragrau	-93		
	J25	Sherwoodgrün	-93		
	H05	Marineblau	-93		
	H24	Nachtblau	94-		
	T15	Kastanienbraun	94-		
	3QN	Marmorgrau	94-		
	G43	Provenceblau	94-		
	K03	Cedargrün	94-		
	8SE	Flamencorot	94-		
(8)	927 555 703 51	Unterteil Leder	/RL	1	
	8YR	Schwarz			
	6XL	Klassikgrau			
	9YL	Cobaltblau	-93		
	6YL	Magenta	-93		
	8ZL	Lichtgrau	-93		
	4YU	Kaschmirbeige			
	M05	Matadorrot	-93		
	D35	Carraragrau	-93		

Pos	Teilenummer	Benennung	Bemerkung	St	Modellangabe
	J25	Sherwoodgrün	-93		
	H05	Marineblau	-93		
	H24	Nachtblau	94-		
	T15	Kastanienbraun	94-		
	3QN	Marmorgrau	94-		
	G43	Provenceblau	94-		
	K03	Cedargrün	94-		
	8SE	Flamencorot	94-		
9	999 450 001 07	Flachrundschraube B 4,2 X 25		4	

Pos	Teilenummer	Benennung	Bemerkung	St	Modellangabe

Modell	Jahr	HG	UG	Bildtafel	Einschränkung	UPD	11:11	31.01.2008
928	1995	8	09	809-05		222		

PORSCHE PET PORSCHE

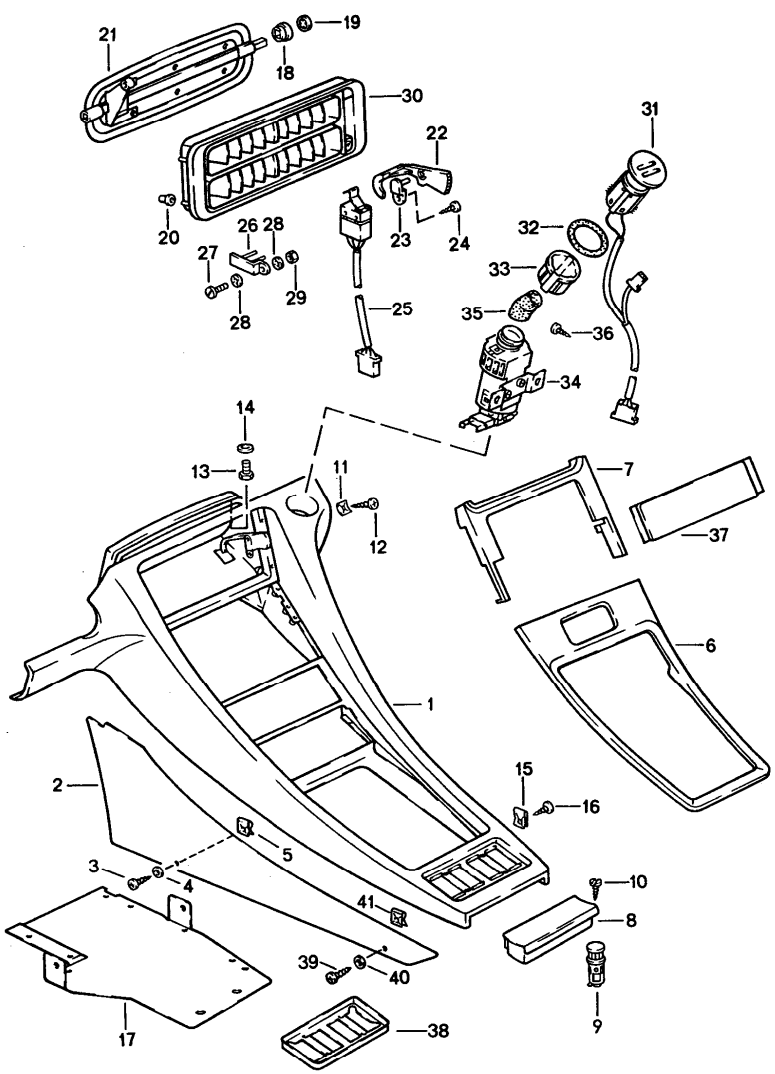

Pos	Teilenummer	Benennung	Bemerkung	St	Modellangabe
		Mittelkonsole			
1	928 552 043 10	Mittelkonsole Airbag Kunstleder	/LL	1	
	CA4	Schwarz			
	9WH	Klassikgrau			
	7YG	Cobaltblau	-93		
	9YF	Magenta	-93		
	3HP	Nachtblau	94-		
	6PN	Kastanienbraun	94-		
(1)	928 552 043 08	Mittelkonsole Kunstleder	/LL	1	M 564
	CA4	Schwarz			
	9WH	Klassikgrau			
	7YG	Cobaltblau	-93		
	9YF	Magenta	-93		
	3HP	Nachtblau	94-		
	6PN	Kastanienbraun	94-		
(1)	927 552 043 08	Mittelkonsole Kunstleder	/RL	1	
	CA4	Schwarz			
	9WH	Klassikgrau			
	7YG	Cobaltblau	-93		
	9YF	Magenta	-93		
	3HP	Nachtblau	94-		
	6PN	Kastanienbraun	94-		
1	928 552 045 56	Mittelkonsole Airbag Airbag Leder		1	
	8YR	Schwarz			
	6XL	Klassikgrau			

Pos	Teilenummer	Benennung	Bemerkung	St	Modellangabe
	9YL	Cobaltblau	-93		
	6YL	Magenta	-93		
	M05	Matadorrot	-93		
	D35	Carraragrau	-93		
	J25	Sherwoodgrün	-93		
	4YU	Kaschmirbeige			
	H24	Nachtblau	94-		
	T15	Kastanienbraun	94-		
	3QN	Marmorgrau	94-		
	G43	Provenceblau	94-		
	K03	Cedargrün	94-		
	8SE	Flamencorot	94-		
(1)	928 552 045 55	Mittelkonsole Airbag Leder	/LL	1	M 564
	8YR	Schwarz			
	6XL	Klassikgrau			
	9YL	Cobaltblau	-93		
	6YL	Magenta	-93		
	M05	Matadorrot	-93		
	D35	Carraragrau	-93		
	J25	Sherwoodgrün	-93		
	4YU	Kaschmirbeige			
	H24	Nachtblau	94-		
	T15	Kastanienbraun	94-		
	3QN	Marmorgrau	94-		
	G43	Provenceblau	94-		
	K03	Cedargrün	94-		
	8SE	Flamencorot	94-		

Pos	Teilenummer	Benennung	Bemerkung	St	Modellangabe
(1)	927 552 045 55	Mittelkonsole Airbag Leder	/RL	1	M 564
	8YR	Schwarz			
	6XL	Klassikgrau			
	9YL	Cobaltblau	-93		
	6YL	Magenta	-93		
	M05	Matadorrot	-93		
	D35	Carraragrau	-93		
	J25	Sherwoodgrün	-93		
	4YU	Kaschmirbeige			
	H24	Nachtblau	94-		
	T15	Kastanienbraun	94-		
	3QN	Marmorgrau	94-		
	G43	Provenceblau	94-		
	K03	Cedargrün	94-		
	8SE	Flamencorot	94-		
2	927 552 073 02	Seitenteil Teppich Mittelkonsole	/L	1	M 564
	5FV	Schwarz			
	4KV	Marineblau	-93		
	8UT	Kaschmirbeige			
	4XR	Klassikgrau			
	4ZN	Cobaltblau	-93		
	8WZ	Magenta	-93		
	6YR	Lichtgrau	-93		
	M33	Matadorrot	-93		
	D13	Carraragrau	-93		
	J23	Sherwoodgrün	-93		
	3GE	Nachtblau	94-		

Pos	Teilenummer	Benennung	Bemerkung	St	Modellangabe
	6SC	Kastanienbraun	94-		
	D50	Firenzegrau	94-		
	1HQ	Provenceblau	94-		
	2JP	Cedargrün	94-		
	3TE	Flamencorot	94-		
2	927 552 073 03	Seitenteil Teppich Mittelkonsole	/L	1	M 562
	5FV	Schwarz			
	4KV	Marineblau	-93		
	8UT	Kaschmirbeige			
	4XR	Klassikgrau			
	4ZN	Cobaltblau	-93		
	8WZ	Magenta	-93		
	6YR	Lichtgrau	-93		
	M33	Matadorrot	-93		
	D13	Carraragrau	-93		
	J23	Sherwoodgrün	-93		
	3GE	Nachtblau	94-		
	6SC	Kastanienbraun	94-		
	D50	Firenzegrau	94-		
	1HQ	Provenceblau	94-		
	2JP	Cedargrün	94-		
	3TE	Flamencorot	94-		
2	927 552 073 04	Seitenteil Teppich Mittelkonsole	/L	1	M 561
	5FV	Schwarz			
	4KV	Marineblau	-93		
	8UT	Kaschmirbeige			
	4XR	Klassikgrau			

Pos	Teilenummer	Benennung	Bemerkung	St	Modellangabe
	4ZN	Cobaltblau	-93		
	8WZ	Magenta	-93		
	6YR	Lichtgrau	-93		
	M33	Matadorrot	-93		
	D13	Carraragrau	-93		
	J23	Sherwoodgrün	-93		
	3GE	Nachtblau	94-		
	6SC	Kastanienbraun	94-		
	D50	Firenzegrau	94-		
	1HQ	Provenceblau	94-		
	2JP	Cedargrün	94-		
	3TE	Flamencorot	94-		
(2)	928 552 074 02	Seitenteil Teppich Mittelkonsole	/R	1	M 564
	5FV	Schwarz			
	4KV	Marineblau	-93		
	8UT	Kaschmirbeige			
	4XR	Klassikgrau			
	4ZN	Cobaltblau	-93		
	8WZ	Magenta	-93		
	6YR	Lichtgrau	-93		
	M33	Matadorrot	-93		
	D13	Carraragrau	-93		
	J23	Sherwoodgrün	-93		
	3GE	Nachtblau	94-		
	6SC	Kastanienbraun	94-		
	D50	Firenzegrau	94-		
	1HQ	Provenceblau	94-		
	2JP	Cedargrün	94-		

Pos	Teilenummer	Benennung	Bemerkung	St	Modellangabe
	3TE	Flamencorot	94-		
(2)	928 552 074 03	Seitenteil Teppich Mittelkonsole	/R	1	M 562
	5FV	Schwarz			
	4KV	Marineblau	-93		
	8UT	Kaschmirbeige			
	4XR	Klassikgrau			
	4ZN	Cobaltblau	-93		
	8WZ	Magenta	-93		
	6YR	Lichtgrau	-93		
	M33	Matadorrot	-93		
	D13	Carraragrau	-93		
	J23	Sherwoodgrün	-93		
	3GE	Nachtblau	94-		
	6SC	Kastanienbraun	94-		
	D50	Firenzegrau	94-		
	1HQ	Provenceblau	94-		
	2JP	Cedargrün	94-		
	3TE	Flamencorot	94-		
(2)	928 552 074 04	Seitenteil Teppich Mittelkonsole	/R	1	M 561
	5FV	Schwarz			
	4KV	Marineblau	-93		
	8UT	Kaschmirbeige			
	4XR	Klassikgrau			
	4ZN	Cobaltblau	-93		
	8WZ	Magenta	-93		
	6YR	Lichtgrau	-93		
	M33	Matadorrot	-93		

Pos	Teilenummer	Benennung	Bemerkung	St	Modellangabe
	D13	Carraragrau	-93		
	J23	Sherwoodgrün	-93		
	3GE	Nachtblau	94-		
	6SC	Kastanienbraun	94-		
	D50	Firenzegrau	94-		
	1HQ	Provenceblau	94-		
	2JP	Cedargrün	94-		
	3TE	Flamencorot	94-		
3	N 014 098 6	Blechschraube 4,8 X 16		4	
4	999 591 437 07	Hohlscheibe 4,8		4	
5	999 507 002 02	Blechmutter		2	
6	928 552 047 07	Blende unten für Mittelkonsole Leder		1	
(6)	928 552 047 09	Blende unten für Mittelkonsole Leder		1	M 570
(6)	928 552 047 08	Blende unten für Mittelkonsole Kunstleder		1	
(6)	928 552 047 10	Blende unten für Mittelkonsole Kunstleder		1	M 570
7	928 552 362 00	Blende		1	
	70B	Satinschwarz oben für Mittelkonsole Kunstleder			

Pos	Teilenummer	Benennung	Bemerkung	St	Modellangabe
(7)	928 552 362 50	Blende oben für Mittelkonsole Leder		1	
8	928 552 060 02	Ascher		1	
	70B	Satinschwarz			
9	928 652 103 00	Zigarettenanzünder		1	
10	900 144 017 07	Blechschraube		2	
11	999 507 030 02	Blechmutter 4,8		3	
12	900 187 018 02	Sechskantblechschraube 4,8 X 16		1	
13	900 075 145 02	Sechskantschraube M 5 X 16		2	
14	900 025 003 02	Unterlegscheibe A 5,3		2	
15	999 507 002 02	Blechmutter		2	
16	900 143 046 07	Blechschraube B 4,8 X 16		6	
17	928 552 389 02	Trägerplatte für Tempomat-Regler und Empfangsteil		1	
18	928 574 291 02	Lagerbuchse		2	
19	999 591 459 02	Mecano-Speed-Fix		2	
20	999 702 111 50	Tülle		4	
(21)	928 574 125 02	Klappe		1	
--	928 574 434 02	Welle		1	
22	928 574 649 02	Betätigungshebel		1	
	70B	Satinschwarz			
23	928 574 645 02	Befestigungselement		1	
24	900 143 031 02	Linsenblechschraube B 4,2 X 9,5		1	
25	928 613 049 01	Mikro-Umschalter		1	
26	928 573 747 04	Halter		1	
27	900 119 024 02	Zylinderschraube M 4 X 12		1	
28	N 042 122 2	Zahnscheibe		2	
29	N 011 004 6	Sechskantmutter M 4		1	
30	928 574 040 03	Abdeckrahmen für Innenausstattung Kunstleder		1	
30	928 574 040 50	Abdeckrahmen für Innenausstattung Leder		1	
31	928 624 041 00	Innenfühler		1	
32	928 573 344 02	Dichtring		1	
33	928 573 527 02	Anschlussstück		1	
34	928 624 113 01	Innenfühler Gebläse		1	
35	928 624 312 01	Schlauch	/LL	1	
(35)	928 624 312 00	Schlauch	/RL	1	
36	N 013 968 7	Blechschraube B 4,8 X 13		2	
37	928 552 270 05	Blende		1	
	70B	Schwarz Radio Blinddeckel			
38	928 552 313 50	Rahmen		1	
	70B	Schwarz für Tastschalter für Innenausstattung Leder			
39	N 014 098 6	Blechschraube 4,8 X 16		2	
40	999 591 437 07	Hohlscheibe 4,8		2	
41	999 507 002 02	Blechmutter		2	

Modell	Jahr	HG	UG	Bildtafel	Einschränkung	UPD	11:11	31.01.2008
928	1995	8	09	809-10		222		

PORSCHE PET PORSCHE

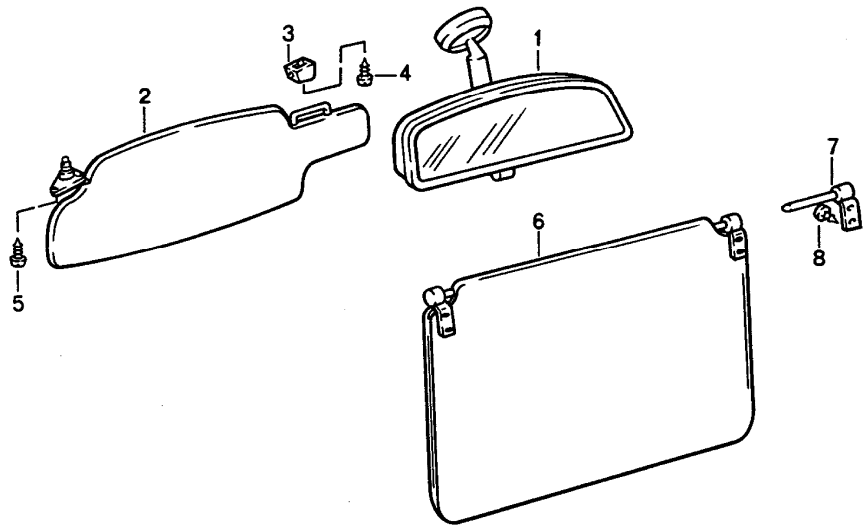

Pos	Teilenummer	Benennung	Bemerkung	St	Modellangabe
		Sonnenblende Innenspiegel			
1	477 857 511 A	Innenspiegel		1	
	01C	Schwarz			
2	928 731 031 11	Sonnenblende mit Spiegel Kunstleder	/L	1	
	CA9	Schwarz			
	6WJ	Klassikgrau			
	7YU	Cobaltblau	-93		
	8YA	Magenta	-93		
(2)	928 731 032 11	Sonnenblende mit Spiegel Kunstleder	/R	1	
	CA9	Schwarz			
	6WJ	Klassikgrau			
	7YU	Cobaltblau	-93		
	8YA	Magenta	-93		
2	928 731 031 12	Sonnenblende mit Spiegel Kunstleder	/L	1	(AUS)(S)
	CA9	Schwarz			
	6WJ	Klassikgrau			
	7YU	Cobaltblau	-93		
	8YA	Magenta	-93		
(2)	928 731 032 12	Sonnenblende mit Spiegel Kunstleder	/R	1	(AUS)(S)
	CA9	Schwarz			
	6WJ	Klassikgrau			
	7YU	Cobaltblau	-93		
	8YA	Magenta	-93		

Pos	Teilenummer	Benennung	Bemerkung	St	Modellangabe
2	928 731 053 50	Sonnenblende mit Spiegel Leder	/L	1	
	8YR	Schwarz			
	6XL	Klassikgrau			
	9YL	Cobaltblau	-93		
	6YL	Magenta	-93		
	M05	Matadorrot	-93		
	D35	Carraragrau	-93		
	J25	Sherwoodgrün	-93		
(2)	928 731 054 50	Sonnenblende mit Spiegel Leder	/R	1	
	8YR	Schwarz			
	6XL	Klassikgrau			
	9YL	Cobaltblau	-93		
	6YL	Magenta	-93		
	M05	Matadorrot	-93		
	D35	Carraragrau	-93		
	J25	Sherwoodgrün	-93		
2	928 731 053 51	Sonnenblende mit Spiegel Leder	/L	1	(AUS)(S)
	8YR	Schwarz			
	6XL	Klassikgrau			
	9YL	Cobaltblau	-93		
	6YL	Magenta	-93		
	M05	Matadorrot	-93		
	D35	Carraragrau	-93		
	J25	Sherwoodgrün	-93		
(2)	928 731 054 51	Sonnenblende mit Spiegel Leder	/R	1	(AUS)(S)

Pos	Teilenummer	Benennung	Bemerkung	St	Modellangabe
	8YR	Schwarz			
	6XL	Klassikgrau			
	9YL	Cobaltblau	-93		
	6YL	Magenta	-93		
	M05	Matadorrot	-93		
	D35	Carraragrau	-93		
	J25	Sherwoodgrün	-93		
3	911 731 331 00	Gegenlager		2	
3	911 731 331 00	Gegenlager		2	M 650
	70B	Satinschwarz			
4	900 143 034 07	Linsenblechschraube 3,9 X 19		2	
5	900 145 016 07	Blechschraube 4,2 X 19		6	
6	928 731 035 04	Sonnenblende Kunstleder		2	
	70A	Schwarz			
	6WJ	Klassikgrau			
	7YU	Cobaltblau	-93		
	8YA	Magenta	-93		
	5GS	Nachtblau	94-		
	8PQ	Kastanienbraun	94-		
(6)	928 731 035 52	Sonnenblende Leder		2	
	8YR	Schwarz			
	6XL	Klassikgrau			
	9YL	Cobaltblau	-93		
	6YL	Magenta	-93		
	M05	Matadorrot	-93		
	D35	Carraragrau	-93		
	J25	Sherwoodgrün	-93		

Pos	Teilenummer	Benennung	Bemerkung	St	Modellangabe
	H24	Nachtblau	94-		
	T15	Kastanienbraun	94-		
	K03	Cedargrün	94-		
	8SE	Flamencorot	94-		
7	928 731 043 02	Lagerbock	/L	2	
	70B	Satinschwarz			
(7)	928 731 044 02	Lagerbock	/R	2	
	70B	Satinschwarz			
8	900 145 016 07	Blechschraube 4,2 X 19		4	

Pos	Teilenummer	Benennung	Bemerkung	St	Modellangabe

Modell	Jahr	HG	UG	Bildtafel	Einschränkung	UPD	11:11	31.01.2008
928	1995	8	09	809-11		222		

PORSCHE PET PORSCHE

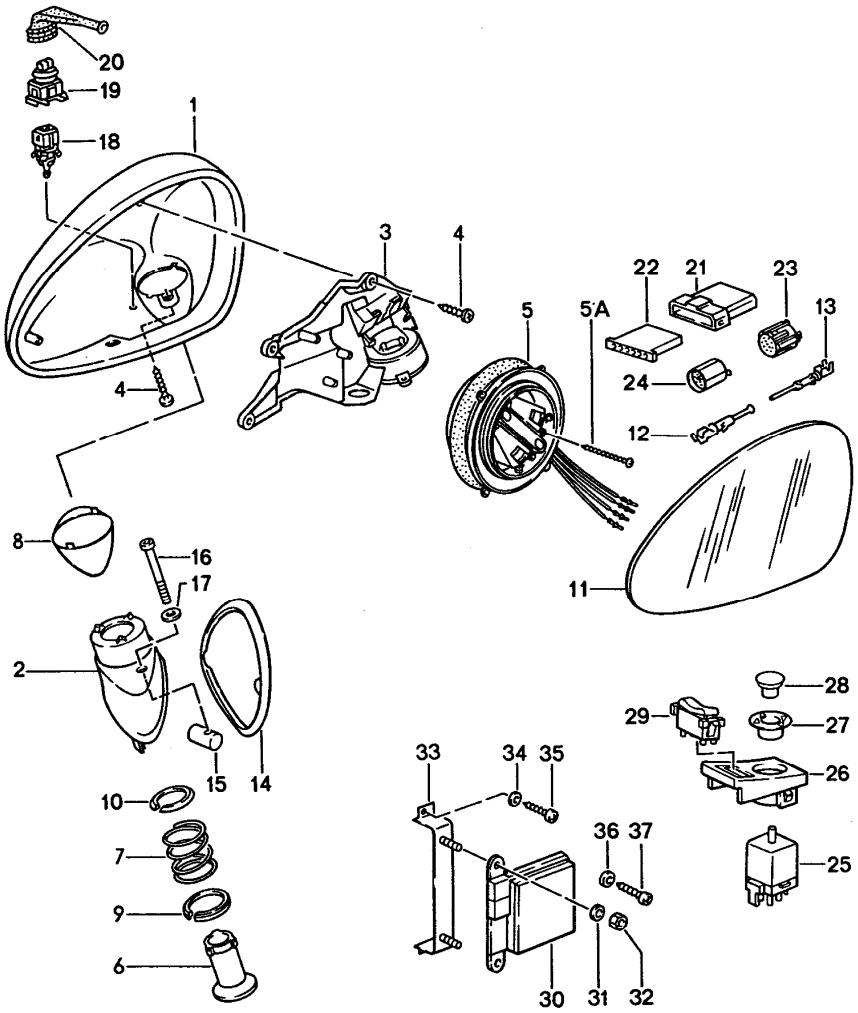

Pos	Teilenummer	Benennung	Bemerkung	St	Modellangabe
		Aussenspiegel			
1	965 731 243 00	Spiegelschale	/L	1	
	G2M	Grundiert			
(1)	965 731 244 00	Spiegelschale	/R	1	
	G2M	Grundiert			
2	928 731 241 00	Spiegelfuss	/LL/L	1	
	G2M	Grundiert			
(2)	928 731 242 00	Spiegelfuss	/LL/R	1	
	G2M	Grundiert			
(2)	927 731 241 00	Spiegelfuss	/RL/L	1	
	G2M	Grundiert			
(2)	927 731 242 00	Spiegelfuss	/RL/R	1	
	G2M	Grundiert			
3	965 731 245 01	Verstärkungsplatte	/L	1	
(3)	965 731 246 01	Verstärkungsplatte	/R	1	
4	999 919 109 02	Senkschraube 3,0 X 12		4	
5	928 624 901 00	Verstellmotor		2	M 537/538
5A	900 278 013 02	Linsenschraube M 3 X 30		6	
6	965 731 257 00	Bolzen		2	
7	965 731 259 00	Druckfeder		2	
8	965 731 143 00	Dichtung	/L	1	
(8)	965 731 144 00	Dichtung	/R	1	
9	965 731 345 00	Zentrierscheibe unten		2	
10	965 731 347 00	Zentrierscheibe oben		2	
11	965 731 035 00	Spiegelglas plan	/L	1	
(11)	965 731 036 00	Spiegelglas plan	/R	1	

Pos	Teilenummer	Benennung	Bemerkung	St	Modellangabe
(11)	965 731 037 00	Spiegelglas konvex	/L	1	
(11)	965 731 038 00	Spiegelglas konvex	/R	1	
12	999 652 710 10	Stift		15	
13	999 652 711 10	Buchse		15	
14	928 731 247 00	Unterlage	/L	1	
(14)	928 731 248 00	Unterlage Spiegelfuss	/R	1	
15	928 531 235 03	Gewindestück		2	
16	999 218 073 02	Zylinderschraube mikroverkapselt M 5 X 45		2	
17	999 025 233 40	Scheibe 5,1 X 8,5 X 2		2	
18	928 641 142 00	Temperaturfühler		1	
19	443 906 232	Steckergehäuse		1	
20	911 612 817 00	Schutzkappe		1	
21	964 612 516 00	Stiftgehäuse 6-polig		1	
22	964 612 616 00	Buchsengehäuse 6-polig		1	
23	928 612 515 01	Buchsengehäuse 15-polig		1	
24	928 612 615 00	Stiftgehäuse 15-polig		1	
-	N 017 564 1	Rundstecker $ 0,5-1,0		6	
-	N 017 562 4	Rundsteckhülse $ 0,5-1,0		6	
25	928 613 241 00	Schalter		1	
26	928 555 461 03	Aufnahmeteil	/LL	1	
	70B	Satinschwarz			
(26)	927 555 462 03	Aufnahmeteil	/RL	1	
	70B	Satinschwarz			
27	928 555 463 02	Gewindebuchse		1	
28	928 613 082 00	Knopf		1	
	01C	Satinschwarz			
29	928 613 240 00	Umschalter		1	
	01C	Satinschwarz			
30	928 618 136 02	Steuergerät		1	
31	N 011 525 13	Scheibe A 8,4	/LL	2	M 537
32	900 076 025 02	Sechskantmutter M 8	/LL	2	M 537
33	928 618 431 00	Haltewinkel	/LL	1	M 537
34	N 011 524 7	Scheibe A 6,4	/LL	2	M 537
35	N 014 138 7	Linsenschraube M 6 X 10	/LL	2	M 537
36	N 011 666 7	Scheibe B 6,4	/RL	2	M 538
37	N 014 142 3	Linsenschraube M 6 X 20	/RL	2	M 538

Modell	Jahr	HG	UG	Bildtafel	Einschränkung	UPD	11:11	31.01.2008
928	1995	8	09	809-15		222		

PORSCHE PET PORSCHE

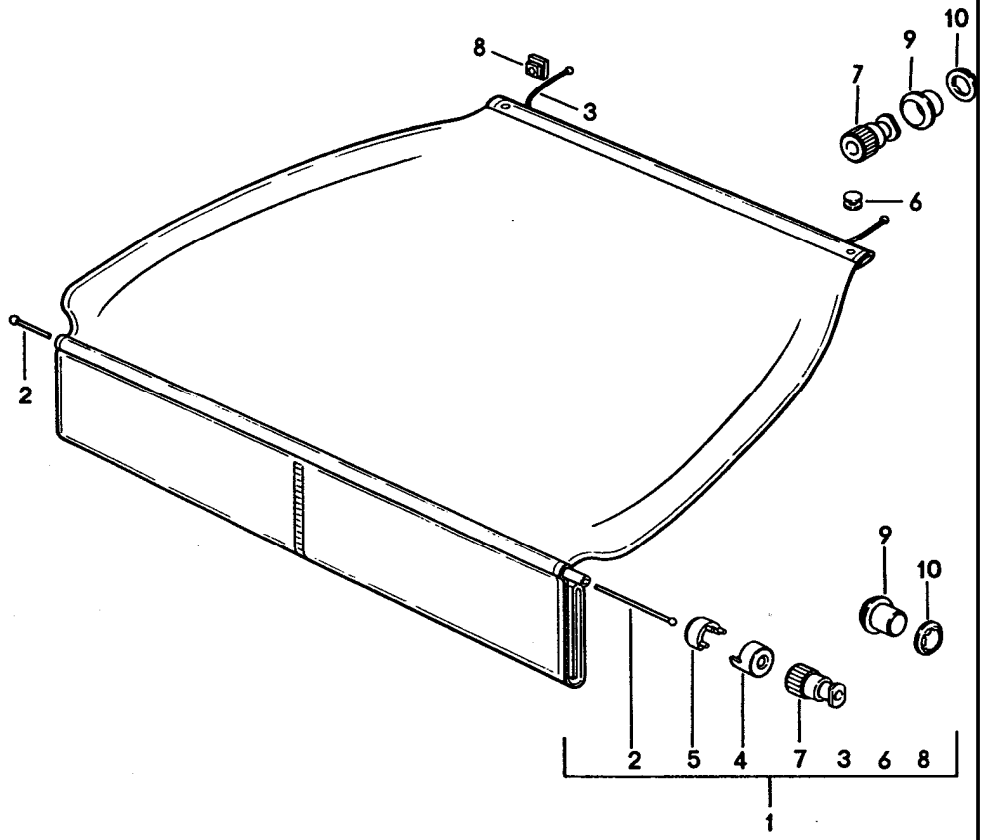

Pos	Teilenummer	Benennung	Bemerkung	St	Modellangabe
		Kofferraumabdeckung			
1	928 555 179 02	Kofferraumabdeckung		1	
	70G	Schwarz			
	5WG	Klassikgrau			
	7ZF	Cobaltblau	-93		
	7YM	Magenta	-93		
	5GQ	Nachtblau	94-		
	1QL	Kastanienbraun	94-		
(1)	928 555 179 04	Kofferraumabdeckung		1	M 692
	70G	Schwarz			
	5WG	Klassikgrau			
	7ZF	Cobaltblau	-93		
	7YM	Magenta	-93		
	5KG	Marineblau	-93		
	5GQ	Nachtblau	94-		
	1QL	Kastanienbraun	94-		
-	999 701 639 40	Rundschnur		*	
2	-	1150 MM		1	
3	-	740 MM		2	
4	928 555 795 02	Rohrendstück		2	
5	928 555 785 02	Stoffklammer		2	
6	900 190 005 03	Hohlniet B 4 X 9 X 6		2	
7	928 555 775 02	Seilendstück		4	
	70B	Satinschwarz			
8	928 555 791 02	Rosette		2	
	70B	Satinschwarz			
9	928 555 777 02	Seilmundstück	92	4	
(9)	928 555 777 03	Seilmundstück	93-	4	

Pos	Teilenummer	Benennung	Bemerkung	St	Modellangabe	Pos	Teilenummer	Benennung	Bemerkung	St	Modellangabe
	70B	Satinschwarz									
10	999 591 484 02	Klemmscheibe		4							

Modell	Jahr	HG	UG	Bildtafel	Einschränkung	UPD	11:12	31.01.2008	PET
928	1995	8	10	810-00		222			

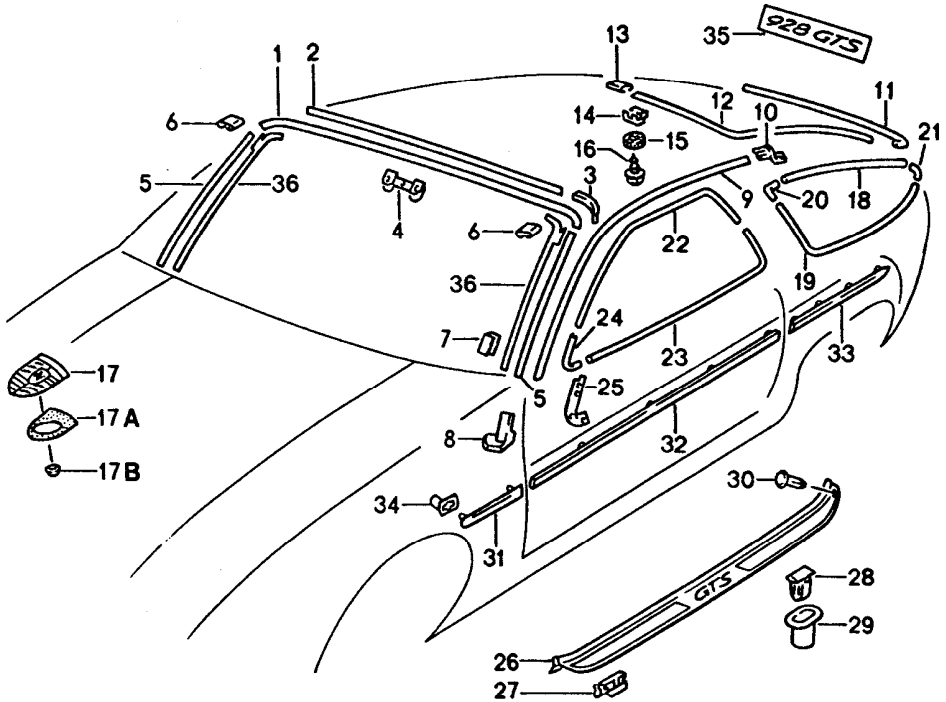

Pos	Teilenummer	Benennung	Bemerkung	St	Modellangabe
		Zierleiste Aussenausstattung			
1	928 559 103 04	Abdeckleiste		1	
	70K	Schwarz			
2	928 559 295 02	Klebeband		1	
3	928 559 245 03	Dichtband		2	
4	928 559 285 02	Steckklammer		9	
5	928 559 105 07	Wasserfangleiste	/L	1	
	70K	Schwarz			
(5)	928 559 106 07	Wasserfangleiste	/R	1	
	70K	Schwarz			
6	928 559 213 05	Muffe	/L	1	
	70K	Schwarz			
(6)	928 559 214 05	Muffe	/R	1	
	70K	Schwarz			
7	928 559 107 02	Klammer		8	
8	928 559 111 05	Endstück	/L	1	
	70B	Schwarz			
(8)	928 559 112 05	Endstück	/R	1	
	70B	Schwarz			
9	928 559 119 04	Dachkantenleiste	/L	1	
(9)	928 559 120 04	Dachkantenleiste	/R	1	
10	928 559 121 03	Dachkantenleiste	/L	1	
(10)	928 559 122 03	Dachkantenleiste Endstück	/R	1	
11	928 559 151 05	Abdeckleiste unten		1	
	70K	Schwarz			
12	928 559 153 06	Abdeckleiste seitlich	/L	1	
	70K	Schwarz			

Pos	Teilenummer	Benennung	Bemerkung	St	Modellangabe
(12)	928 559 154 06	Abdeckleiste seitlich	/R	1	
	70K	Schwarz			
13	928 559 155 03	Muffe		3	
	70K	Schwarz			
14	928 559 133 04	Halteklammer		19	
16	N 014 098 6	Blechschraube B 4,8 X 16		2	
17	A 901 559 210 20	Deckelwappen		1	
17	993 559 211 00	Deckelwappen		1	
17A	901 559 215 20	Unterlage		1	
17B	999 591 423 03	Selbstschneidemutter		2	
18	928 543 419 10	Zierrahmenteil	/L	1	
	70K	Schwarz oben			
(18)	928 543 420 10	Zierrahmenteil	/R	1	
	70K	Schwarz oben			
19	928 543 417 10	Zierrahmenteil	/L	1	
	70K	Schwarz unten			
(19)	928 543 418 10	Zierrahmenteil	/R	1	
	70K	Schwarz unten			
20	928 543 413 04	Eckstück		2	
	70K	Schwarz oben			
21	928 543 415 05	Eckstück		2	
	70K	Schwarz unten			
22	928 537 311 04	Zierleiste	/L	1	
	70K	Schwarz oben			
(22)	928 537 312 04	Zierleiste	/R	1	
	70K	Schwarz oben			
23	928 537 313 04	Zierleiste	/L	1	
	70K	Schwarz unten			
(23)	928 537 314 04	Zierleiste	/R	1	
	70K	Schwarz unten			
24	928 537 301 05	Zierleistenverbindung	/L	1	
	70K	Schwarz			
(24)	928 537 302 05	Zierleistenverbindung	/R	1	
	70K	Schwarz			
25	928 537 369 03	Unterlage	/L	1	
(25)	928 537 370 03	Unterlage	/R	1	
-	900 143 114 07	Blechschraube B 3,5 X 9,5		2	
26	928 551 047 04	Einstiegleiste	/L	1	
	70B	Schwarz			
(26)	928 551 048 04	Einstiegleiste	/R	1	
	70B	Schwarz			
27	928 551 123 02	Klammer		7	
28	999 591 451 40	Befestigungsklammer		5	
29	999 702 116 40	Tülle oval		12	
(29)	999 702 115 40	Tülle rund		2	
30	999 591 519 40	Spreizniet		2	
31	928 559 037 03	Rammschutzleiste	/L	1	
	G2X	Grundiert Kotflügel			
(31)	928 559 038 03	Rammschutzleiste	/R	1	

Pos	Teilenummer	Benennung	Bemerkung	St	Modellangabe
	G2X	Grundiert Kotflügel			
-	928 559 175 03	Klebeband Kotflügel		2	
32	928 559 033 03	Rammschutzleiste	/L	1	
	G2X	Grundiert Tür			
(32)	928 559 034 03	Rammschutzleiste	/R	1	
	G2X	Grundiert Tür			
-	928 559 965 00	Klebeband Tür		2	
33	928 559 041 05	Rammschutzleiste	/L	1	
	G2X	Grundiert Seitenteil			
(33)	928 559 042 05	Rammschutzleiste	/R	1	
	G2X	Grundiert Seitenteil			
-	928 559 181 04	Klebeband Seitenteil		2	
34	928 559 281 02	Buchse		10	
35	928 559 221 06	Schriftzug		1	
	70C	Schwarz			
36	928 559 519 00	Dichtungsgummi	/L	1	
	70C	Schwarz Wasserfangleiste Frontscheibe			
(36)	928 559 520 00	Dichtungsgummi	/R	1	
	70C	Schwarz Wasserfangleiste Frontscheibe			

Pos	Teilenummer	Benennung	Bemerkung	St	Modellangabe

Modell	Jahr	HG	UG	Bildtafel	Einschränkung	UPD	11:12	31.01.2008
928	1995	8	10	810-05		222		

PORSCHE PET PORSCHE

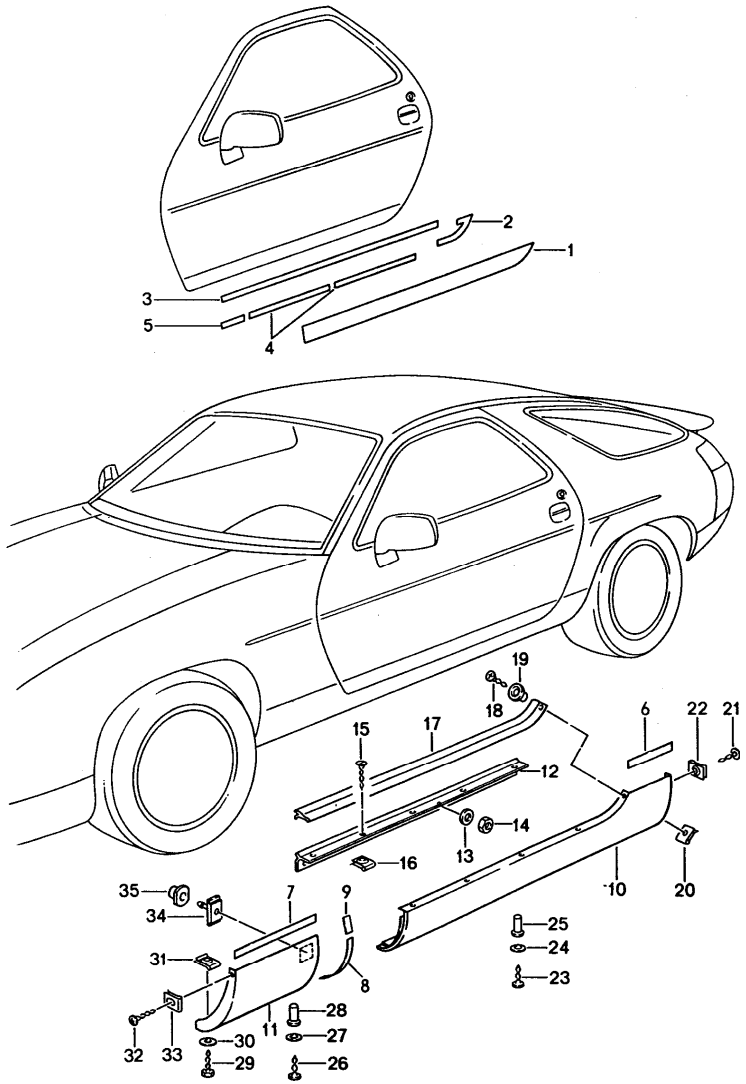

Pos	Teilenummer	Benennung	Bemerkung	St	Modellangabe
		Schwellerblende			
1	928 559 197 02	Schwellerblende Tür	/L	1	
	G2X	Grundiert			
(1)	928 559 198 02	Schwellerblende Tür	/R	1	
	G2X	Grundiert			
2	928 559 397 03	Klebeband	/L	1	
(2)	928 559 398 03	Klebeband Eckteil	/R	1	
-	000 043 113 00	Klebeband Rolle mit 5 M		1	
3	--- --- --- --	1120 MM		X	
4	--- --- --- --	470 MM		X	
5	--- --- --- --	62 MM		X	
6	--- --- --- --	185 MM		X	
7	--- --- --- --	368 MM		X	
8	--- --- --- --	165 MM		X	
9	--- --- --- --	78 MM		X	
10	928 559 085 02	Schwellerblende	/L	1	
	G2X	Grundiert			
(10)	928 559 086 02	Schwellerblende	/R	1	
	G2X	Grundiert			
11	928 559 083 02	Schwellerblende	/L	1	
	G2X	Grundiert			
11	928 559 084 02	Schwellerblende	/R	1	
	G2X	Grundiert			
12	928 504 483 05	Schwellerleiste	/L	1	
(12)	928 504 484 05	Schwellerleiste	/R	1	

Pos	Teilenummer	Benennung	Bemerkung	St	Modellangabe
13	N 011 524 7	Scheibe A 6,4		10	
14	900 910 096 02	Sicherungsmutter M 6		10	
15	900 144 034 07	Blechschraube B 4,2 X 16		10	
16	999 591 797 02	Blechmutter B 4,2		10	
17	928 559 289 05	Abdeckleiste	/L	1	
	70B	Schwarz			
(17)	928 559 290 05	Abdeckleiste	/R	1	
	70B	Schwarz			
18	900 144 035 07	Blechschraube B 4,2 X 19		2	
19	928 559 314 00	Distanzhülse		2	
20	999 591 873 02	Blechmutter B 4,2		2	
23	900 143 085 07	Blechschraube B 4,2 X 16		12	
24	N 011 665 3	Scheibe B 5,3		12	
25	999 591 717 40	Spreizmutter B 4,2		12	
26	900 143 147 07	Blechschraube B 4,8 X 16		2	
27	N 011 665 3	Scheibe B 5,3		2	
28	999 591 779 40	Spreizmutter B 4,8		2	
29	900 187 010 02	Blechschraube BZ 6,3 X 19		2	
30	900 151 008 02	Scheibe B 8,4		2	
31	999 507 003 02	Blechmutter B 6,3		2	
34	928 559 281 02	Buchse		2	

Pos	Teilenummer	Benennung	Bemerkung	St	Modellangabe
35	928 559 273 00	Halter		2	

Modell	Jahr	HG	UG	Bildtafel	Einschränkung	UPD	11:12	31.01.2008
928	1995	8	11	811-00		222		

PORSCHE PET PORSCHE

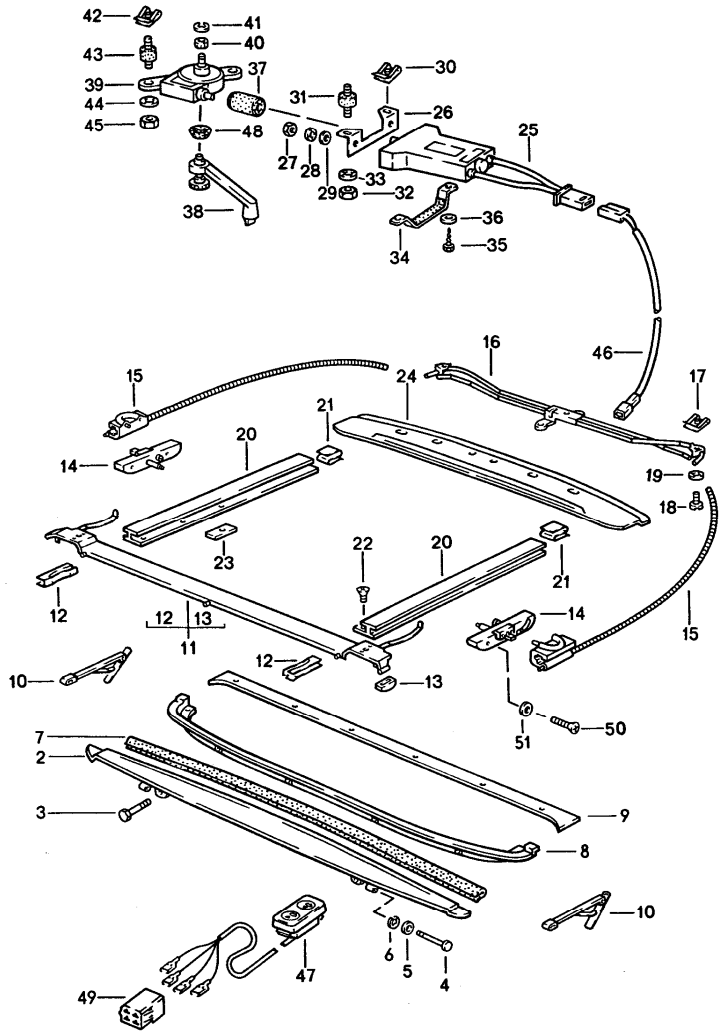

Pos	Teilenummer	Benennung	Bemerkung	St	Modellangabe
		Schiebedach Einbauteile und Elektroantrieb			
2	928 564 023 03	Windabweiserblatt		1	
	70K	Schwarz			
3	999 217 078 07	Sechskantschraube M 4 X 6		2	
4	999 088 009 07	Bolzen		2	
5	900 089 015 07	Scheibe		2	
6	900 116 001 07	Sicherungsscheibe		2	
7	928 564 358 02	Kantenschutz		1	
8	928 564 341 03	Abdeckung		1	
9	928 564 105 03	Abdeckleiste		1	
10	928 564 057 02	Aussteller	/L	1	
(10)	928 564 058 02	Aussteller	/R	1	
11	928 564 061 40	Führung	/V	1	
12	928 564 267 02	Gleitstück		2	
13	928 564 268 03	Gleitschuh		2	
14	928 564 045 42	Kulissenführung	/L	1	
(14)	928 564 046 42	Kulissenführung	/R	1	
15	928 564 083 43	Führung	/L	1	
(15)	928 564 084 43	Führung	/R	1	
16	928 564 209 40	Führungsrohr		1	
17	999 507 248 02	Blechmutter M 5		2	
18	N 014 133 8	Linsenschraube M 5 X 12		3	
19	N 012 005 3	Federring B 5		2	
20	928 564 015 42	Führungsschiene	/L	1	
(20)	928 564 016 42	Führungsschiene	/R	1	

Pos	Teilenummer	Benennung	Bemerkung	St	Modellangabe
21	999 591 448 02	Befestigungsclip		2	
22	900 269 052 07	Senkschraube M 4 X 10		6	
23	928 502 617 60	Gewindeplatte M 4		2	
24	928 564 167 41	Wasserleitblech		1	
25	911 624 016 03	Flachmotor		1	
26	928 624 105 02	Motorkonsole		1	
27	N 011 005 14	Sechskantmutter M 5		2	
28	N 012 005 3	Federring B 5		2	
29	900 025 003 02	Unterlegscheibe A 5,3		2	
30	999 507 248 02	Blechmutter M 5		1	
31	999 703 308 00	Gummi-Metallager		2	
32	N 011 005 14	Sechskantmutter M 5		2	
33	N 012 005 3	Federring B 5		2	
34	928 624 011 02	Motorgurt		1	
35	N 013 883 3	Blechschraube B 4,8 X 9,5		1	
36	900 025 003 02	Unterlegscheibe A 5,3		1	
37	911 624 103 00	Kupplung		1	
38	901 564 085 05	Kurbel		1	
39	928 564 025 02	Getriebe		1	
40	928 564 125 02	Antriebsritzel		1	
41	900 116 003 02	Sicherungsring		1	
42	999 507 248 02	Blechmutter		2	
43	999 703 306 00	Gummi-Metallager		2	
44	N 012 005 3	Federring B 5		2	
45	N 011 005 14	Sechskantmutter M 5		2	
46	928 612 006 01	Kabelstrang		1	
47	928 613 120 02	Tastschalter		1	M 650
	01C	Schwarz			
48	901 564 663 05	Abdeckkappe		1	
49	928 612 413 03	Steckergehäuse		1	
50	999 217 008 02	Sechskantschraube M 5 X 10		4	
51	900 025 003 02	Unterlegscheibe A 5,3		4	

Modell	Jahr	HG	UG	Bildtafel	Einschränkung	UPD	11:12	31.01.2008
928	1995	8	12	812-00		222		

PORSCHE PET PORSCHE

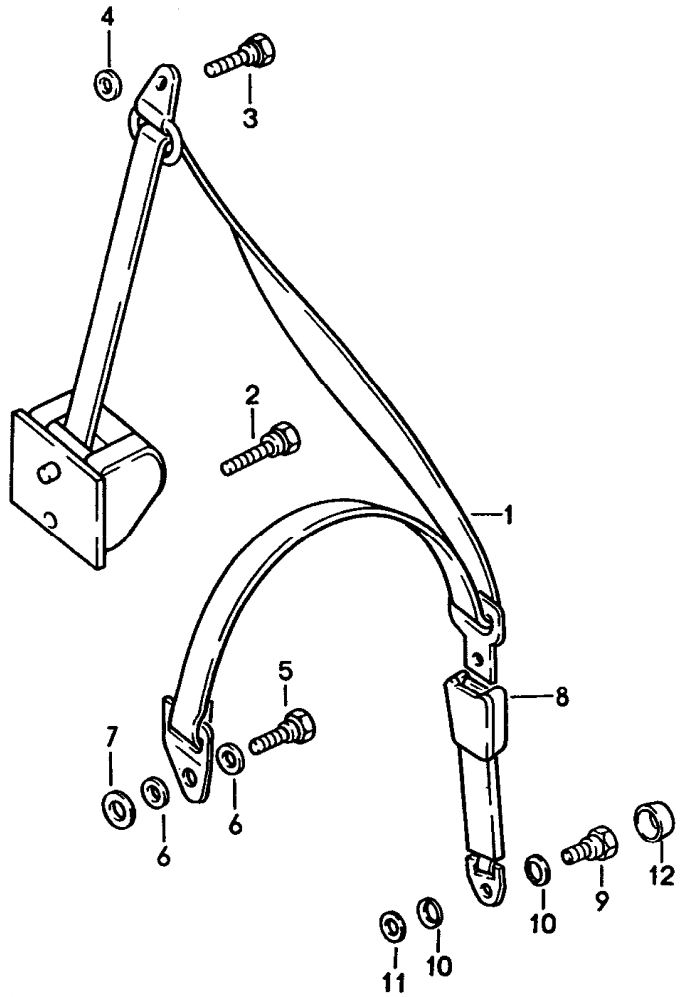

Pos	Teilenummer	Benennung	Bemerkung	St	Modellangabe
		Sicherheitsgurt vorn			
1	928 803 033 00	Sicherheitsgurt	92	2	
	70B	Schwarz			
1	928 803 033 02	Sicherheitsgurt	93-	2	
	70B	Schwarz			
2	928 803 121 02	Befestigungsschraube		2	
3	111 857 793 C	Befestigungsschraube für Umlenkwinkel		2	
4	928 803 212 02	Distanzscheibe		2	
5	111 857 793 C	Befestigungsschraube		2	
6	211 857 771	Scheibe		4	
7	928 803 212 02	Distanzscheibe		2	
8	964 803 183 01	Gurtschloss		1	
	70B	Schwarz Fahrerseite			
(8)	964 803 183 00	Gurtschloss		1	
	70B	Schwarz Beifahrerseite			
(8)	964 803 183 05	Gurtschloss		1	
	70B	Schwarz Fahrerseite für Sportsitz			
(8)	964 803 183 04	Gurtschloss		1	
	70B	Schwarz Beifahrerseite für Sportsitz			
9	959 803 701 00	Sechskantschraube		2	
10	999 028 014 02	Federscheibe		2	
11	N 011 655 2	Scheibe		2	
12	811 857 845	Schraubkappe		2	

Pos	Teilenummer	Benennung	Bemerkung	St	Modellangabe	Pos	Teilenummer	Benennung	Bemerkung	St	Modellangabe
	70B	Schwarz									

Modell	Jahr	HG	UG	Bildtafel	Einschränkung	UPD	11:12	31.01.2008
928	1995	8	12	812-05		222		

PORSCHE PET PORSCHE

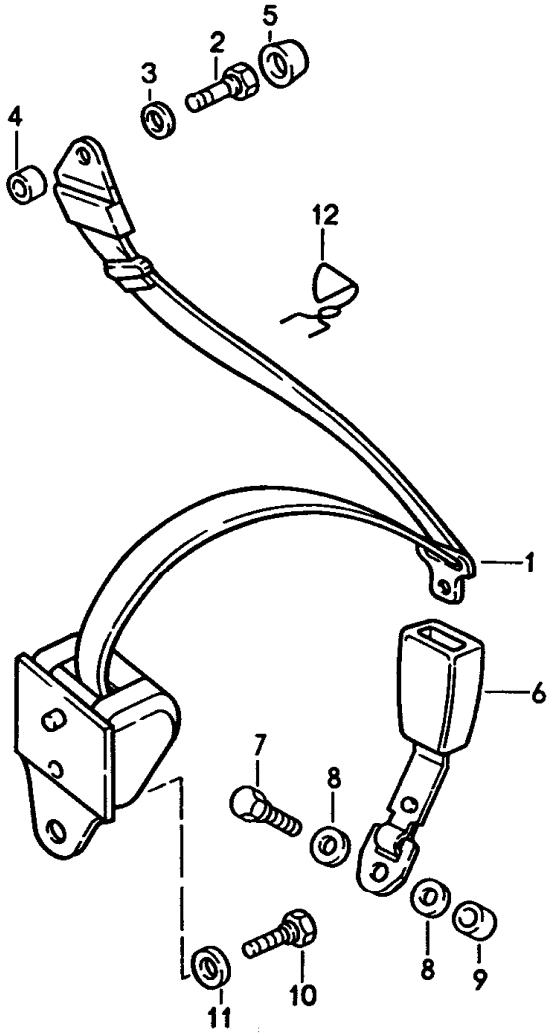

Pos	Teilenummer	Benennung	Bemerkung	St	Modellangabe
		Sicherheitsgurt hinten			
1	928 803 021 00	Sicherheitsgurt	/L	1	
	70B	Schwarz Automatik			
(1)	928 803 022 00	Sicherheitsgurt	/R	1	
	70B	Schwarz Automatik			
2	111 857 793 C	Befestigungsschraube		2	
3	211 857 771	Scheibe		2	
4	901 803 116 40	Distanzbuchse		2	
5	811 857 845	Schraubkappe		2	
	70B	Schwarz			
6	928 803 091 02	Schloss		2	
	70B	Schwarz			
7	111 857 793 E	Befestigungsschraube		2	
8	211 857 771	Scheibe		4	
9	928 803 259 02	Distanzbuchse		2	
10	111 857 799 A	Befestigungsschraube		2	
11	111 857 707 A	Distanzscheibe		2	
12	928 803 243 05	Öse		2	(AUS)

Modell	Jahr	HG	UG	Bildtafel	Einschränkung	UPD	11:13	31.01.2008
928	1995	8	13	813-05		222		

PORSCHE PET PORSCHE

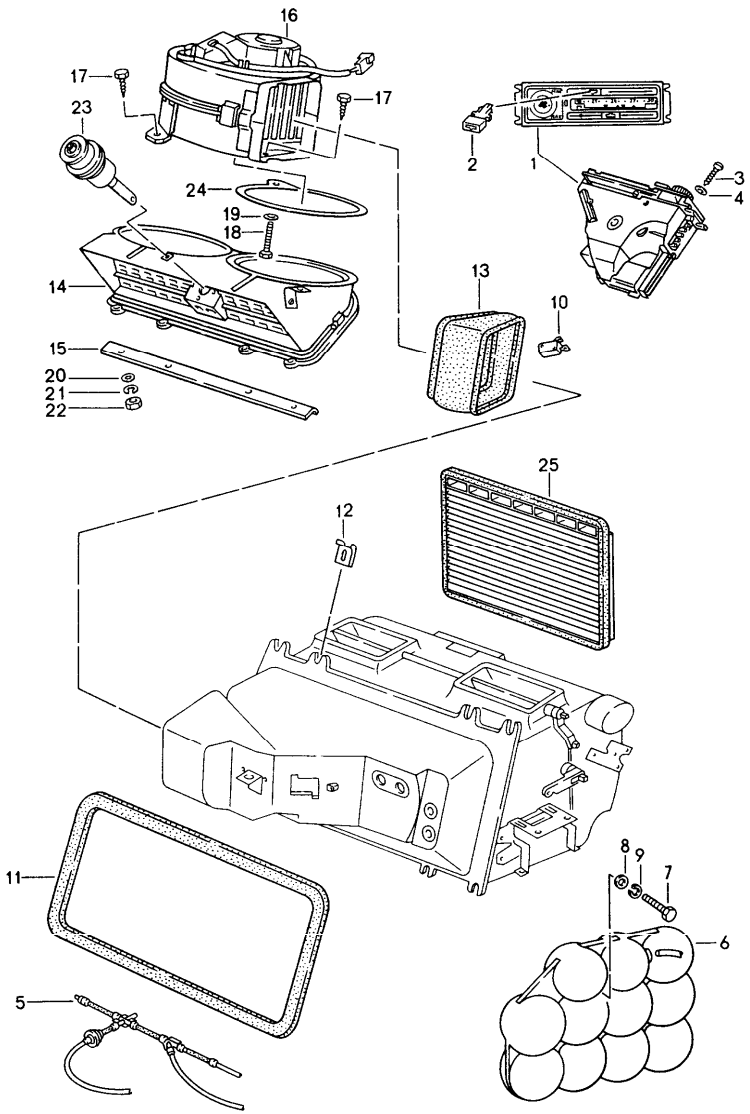

Pos	Teilenummer	Benennung	Bemerkung	St	Modellangabe
		automatische Klimaanlage Bedienungsschalter Leitungen Luftführung			
1	928 573 060 10	Bedienungsschalter		1	
2	928 574 093 03	Betätigungsknopf		2	
	70B	Schwarz Gebläseschalter und Drehknopf siehe Gruppe 9/03/00 POS. 10+12			
3	999 919 008 07	Linsenschraube 3,9 X 13		4	
4	N 011 522 14	Scheibe A 4,3		4	
5	928 574 710 09	Unterdruckleitung	/LL	1	
(5)	927 574 710 08	Unterdruckleitung	/RL	1	
6	171 820 601	Unterdruckbehälter		1	
7	N 010 221 3	Sechskantschraube M 6 X 35		1	
8	N 011 524 7	Scheibe A 6,4		1	
9	N 012 006 4	Federring B 6,4		1	
10	928 613 049 01	Mikro-Umschalter		1	
11	928 574 387 02	Dichtung		1	
12	928 574 581 02	Haltelasche		2	
13	928 574 389 04	Verbindungsgummi		1	
14	928 573 031 05	Ansauggehäuse	/LL 92	1	
(14)	927 573 031 03	Ansauggehäuse	/RL 92	1	
(14)	928 573 031 05	Ansauggehäuse	/LL 93-	1	
(14)	927 573 031 05	Ansauggehäuse	/RL 93-	1	
15	928 556 303 02	Versteifungswinkel		1	
16	928 574 033 05	Gebläse	/LL	1	

Pos	Teilenummer	Benennung	Bemerkung	St	Modellangabe
(16)	927 574 033 04	Gebläse	/RL	1	
17	900 187 104 02	Blechschraube B 4,8 X 13		2	
18	900 187 033 02	Blechschraube B 4,8 X 50		1	
19	900 151 002 07	Scheibe A 5,3		1	
20	N 011 524 7	Scheibe A 6,4		4	
21	N 012 006 4	Federring B 6		4	
22	900 076 010 02	Sechskantmutter M 6		4	
23	928 573 077 04	Unterdruckdose Ansauggehäuse		1	
-	999 915 270 40	Dichtung 6 X 15		*	
24	928 574 133 02	Dichtung		1	
25	928 572 479 00	Partikelfilter		1	

Modell	Jahr	HG	UG	Bildtafel	Einschränkung	UPD	11:13	31.01.2008
928	1995	8	13	813-10		222		

PORSCHE PET PORSCHE

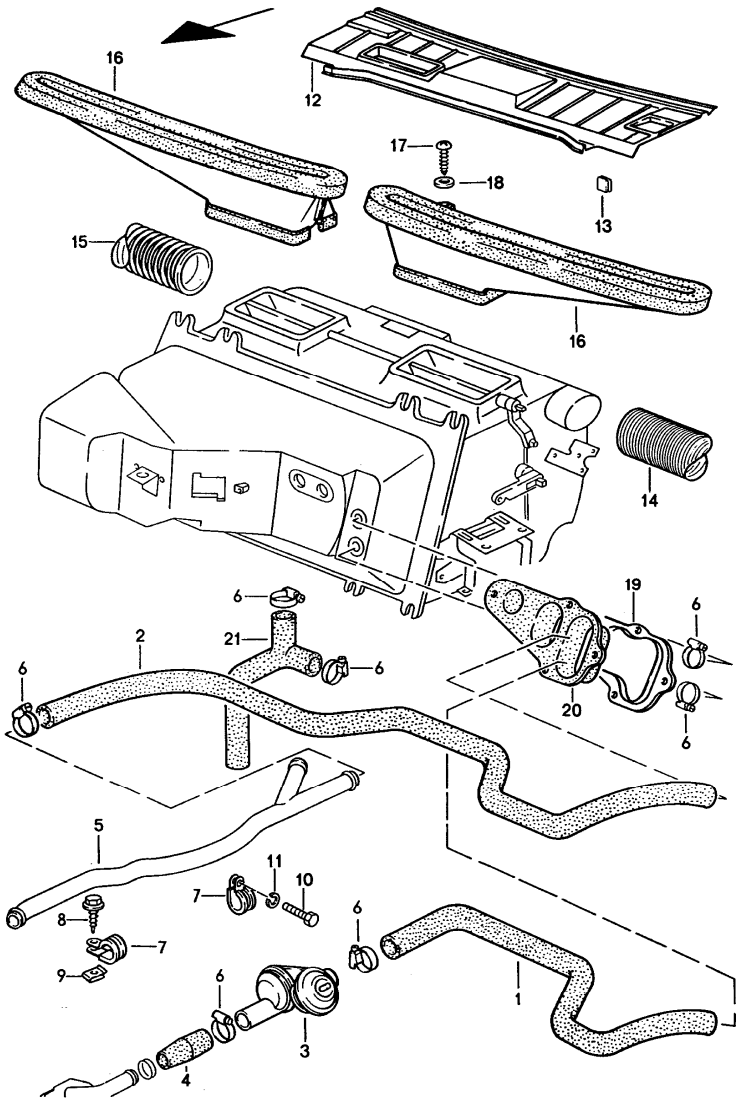

Pos	Teilenummer	Benennung	Bemerkung	St	Modellangabe
		automatische Klimaanlage Schlauchleitungen Heizdüsen			
1	928 574 587 03	Heizschlauch Zulauf	/LL	1	
(1)	927 574 587 03	Heizschlauch Zulauf	/RL	1	
2	928 574 589 04	Heizschlauch Rücklauf	/LL	1	
(2)	927 574 589 03	Heizschlauch Rücklauf	/RL	1	
3	928 574 573 03	Scheibenventil		1	
4	928 574 567 03	Verbindungsschlauch		1	
5	928 574 106 03	Heizungsrohrleitung	/LL	1	
(5)	927 574 106 04	Heizungsrohrleitung	/RL	1	
6	999 512 346 00	Schlauchschelle		6	
7	999 511 066 02	Befestigungsschelle		2	
8	900 187 108 02	Blechschraube BZ 6,3 X 16		1	
9	999 507 003 02	Blechmutter B 6,3 X 16		1	
10	900 075 014 02	Sechskantschraube M 6 X 18		1	
11	N 012 006 4	Federring B 6		1	
12	A 928 574 157 00	Windlaufabdeckung	/LL 92	1	
(12)	A 928 574 157 00	Windlaufabdeckung	/LL 93-	1	
(12)	928 574 157 00	Windlaufabdeckung		1	
(12)	A 927 574 553 06	Windlaufabdeckung	/RL 92	1	
(12)	A 927 574 157 00	Windlaufabdeckung	/RL 93-	1	
(12)	927 574 157 00	Windlaufabdeckung	/RL	1	
13	999 920 005 02	U-Klammer		4	
14	928 574 626 02	Flexschlauch ohne Airbag	/LL/L	1	M 573

Pos	Teilenummer	Benennung	Bemerkung	St	Modellangabe
(14)	928 574 626 03	Flexschlauch mit Airbag	/LL/L	1	M 573
(14)	927 572 626 00	Flexschlauch mit Airbag	/RL	1	M 561/573
(14)	928 572 625 00	Flexschlauch	/LL/L	1	M 573
(15)	928 572 228 00	Luftführung ohne Airbag	/LL/R	1	M 573
(15)	928 572 228 00	Luftführung	/RL/R	1	M 573
(15)	927 572 228 00	Luftführung mit Airbag	/RL/R	1	M 573
(15)	928 572 228 00	Luftführung ohne Airbag	/RL/R	1	M 573
(15)	927 572 228 00	Luftführung mit Airbag	/RL/R	1	M 561/573
16	928 574 631 03	Defrosterdüse		1	
(16)	928 574 632 03	Defrosterdüse		1	
-	928 574 652 05	Dichtung unten		2	
17	900 143 031 02	Linsenblechschraube B 4,2 X 9,5		4	
18	900 025 002 02	Scheibe A 4,3		4	
19	928 573 065 03	Deckel	/LL	1	
(19)	927 573 065 03	Deckel	/RL	1	
20	928 573 551 03	Platte	/LL	1	
(20)	927 573 551 03	Platte	/RL	1	
21	928 574 583 04	Wasserablaufschlauch		1	

Pos	Teilenummer	Benennung	Bemerkung	St	Modellangabe

Modell	Jahr	HG	UG	Bildtafel	Einschränkung	UPD	11:13	31.01.2008
928	1995	8	13	813-15		222		

PORSCHE PET PORSCHE

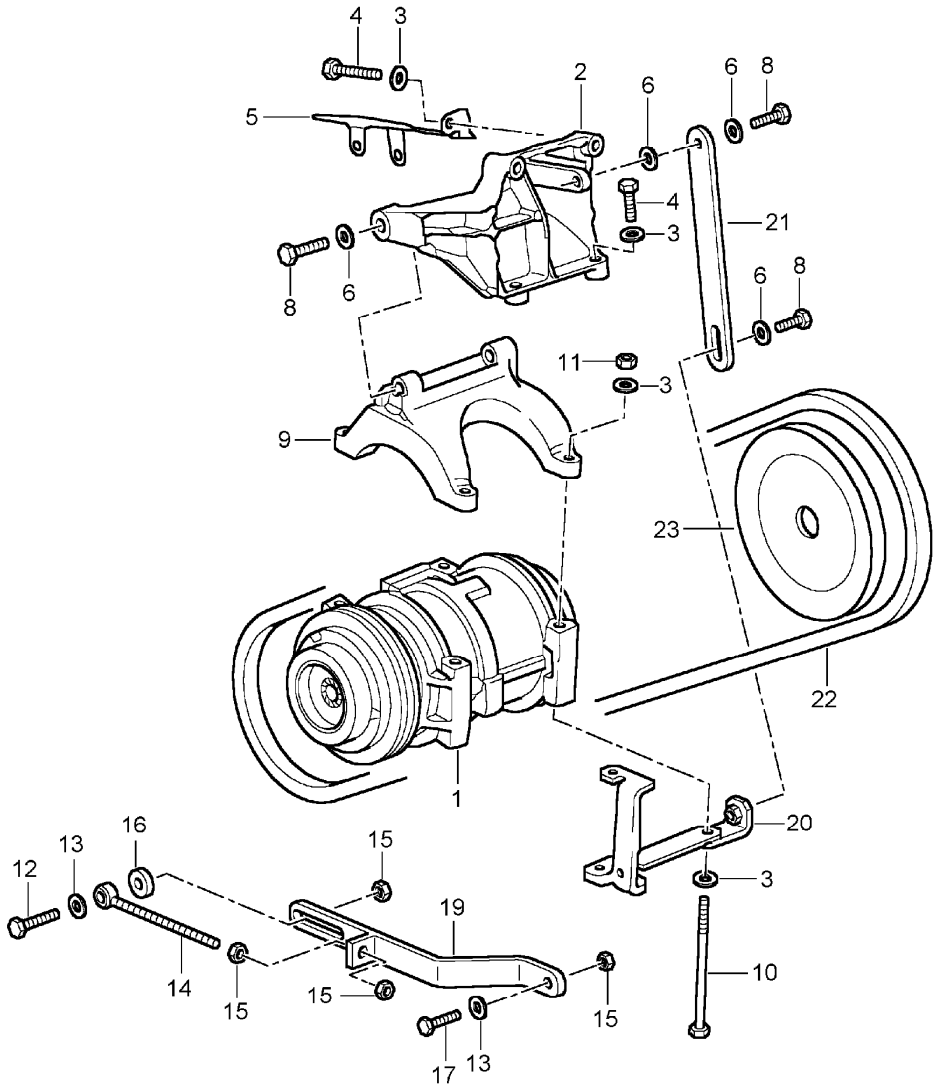

Pos	Teilenummer	Benennung	Bemerkung	St	Modellangabe
		Montage Kompressor Klimaanlage			
1	928 126 113 00	Kompressor	92	1	
(1)	928 126 113 01	Kompressor	93-	1	
--	928 126 901 01	Reparatursatz Kupplung für 928.126.113.01		1	
2	928 126 017 04	Kompressorkonsole		1	
3	900 025 007 02	Scheibe A 8,4		4	
4	N 010 340 6	Sechskantschraube M 8 X 40		4	
5	928 126 116 03	Abschirmblech		1	
6	900 025 008 09	Scheibe A 10,5		2	
7	900 083 059 02	Sechskantschraube M 10 X 45		1	
8	900 083 057 02	Sechskantschraube M 10 X 33		2	
(8)	900 083 048 02	Sechskantschraube M 10 X 1,25 X 40		1	
9	928 126 035 00	Halter		1	
10	N 101 111 01	Sechskantschraube M 8 X 95		1	
(10)	900 074 195 02	Sechskantschraube M 8 X 105		2	
(10)	900 074 334 02	Sechskantschraube M 8 X 100		1	
11	900 076 025 02	Sechskantmutter M 8		4	
12	900 074 321 02	Sechskantschraube M 8 X 40 Z1		2	
13	900 025 007 02	Scheibe A 8,4		4	
14	999 460 002 02	Augenschraube		2	

Pos	Teilenummer	Benennung	Bemerkung	St	Modellangabe
15	900 076 025 02	Sechskantmutter M 8		4	
16	999 025 075 02	Unterlegscheibe 8,5 X 20 X 6		2	
17	N 010 233 6	Sechskantschraube M 8 X 28		2	
19	928 126 123 04	Strebe für Kompressor		1	
20	928 126 139 02	Winkelstück für Strebe		1	
21	928 126 123 05	Strebe für Kompressor		1	
22	999 192 335 50	Schmalkeilriemen 12,5 X 1080		1	
23	928 102 118 04	Keilriemenscheibe		1	

Pos	Teilenummer	Benennung	Bemerkung	St	Modellangabe

Modell	Jahr	HG	UG	Bildtafel	Einschränkung	UPD	11:13	31.01.2008
928	1995	8	13	813-20		222		

PORSCHE PET PORSCHE

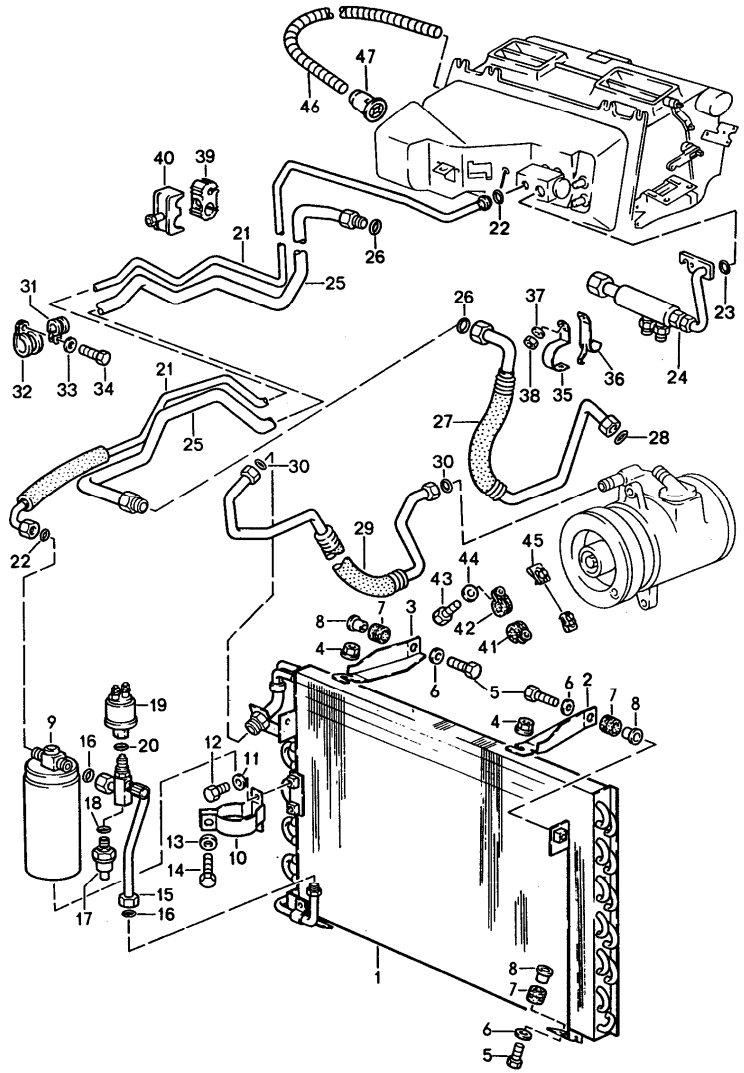

Pos	Teilenummer	Benennung	Bemerkung	St	Modellangabe
		automatische Klimaanlage Leitungen und Zusatzaggregate	-92		
1	928 573 021 00	Kondensator		1	
2	928 573 101 03	Haltewinkel	/L	1	
3	928 573 102 03	Haltewinkel	/R	1	
4	999 084 613 02	Sicherungsmutter M 6		2	
5	N 010 217 9	Sechskantschraube M 6 X 20		4	
6	900 151 003 02	Scheibe A 6,4		4	
7	999 702 046 50	Gummitülle		4	
8	928 573 347 03	Distanzrohr		4	
9	A 944 573 943 00	Trockner	-92	1	
9	944 573 943 00	Trockner	-92	1	
10	944 573 081 00	Halter		1	
11	900 025 003 02	Unterlegscheibe A 5,3		2	
12	N 010 207 6	Sechskantschraube M 5 X 12		2	
13	900 025 003 02	Unterlegscheibe A 5,3		1	
14	900 075 145 02	Sechskantschraube M 5 X 15		1	
15	928 573 095 04	Verbindungsrohr		1	
16	999 707 247 40	O-Ring		2	
17	959 613 137 00	Niederdruckschalter		1	
18	900 174 011 40	O-Ring		1	
19	928 606 150 00	Druckgeber		1	
20	999 707 261 40	O-Ring		1	
21	928 573 093 08	Druckleitung NW 8	/LL	1	

Pos	Teilenummer	Benennung	Bemerkung	St	Modellangabe
(21)	927 573 093 09	Druckleitung NW 8	/RL	1	
22	999 707 247 40	O-Ring		2	
23	999 707 251 40	O-Ring		1	
24	928 573 063 05	Kraftstoffkühler	/LL	1	
(24)	927 573 063 01	Kraftstoffkühler	/RL	1	
25	928 573 091 10	Saugleitung NW 16		1	
26	999 707 252 40	O-Ring		2	
27	928 573 098 06	Saugleitung Kompressor NW 13		1	
28	999 707 251 40	O-Ring		1	
29	928 573 097 09	Schlauchleitung NW 10		1	
30	999 707 250 40	O-Ring		2	
31	999 511 116 02	Befestigungsschelle		1	
32	999 511 066 02	Befestigungsschelle		1	
33	N 012 006 4	Federring B 6		1	
34	900 075 014 02	Sechskantschraube M 6 X 18		1	
35	928 573 809 02	Halter Kraftstoffkühler	/V	1	
36	928 573 807 02	Halter Kraftstoffkühler	/H	1	
37	N 011 524 7	Scheibe A 6,4		1	
38	900 076 010 02	Sechskantmutter M 6		1	
39	999 703 353 40	Dämpfungsstück		1	
40	999 591 863 40	Befestigungsschelle		1	
41	N 020 601 1	Rohrschelle		1	
42	999 511 118 02	Rohrschelle		1	
43	900 075 057 02	Sechskantschraube M 6 X 16		2	
44	N 011 524 7	Scheibe A 6,4		2	
45	999 507 326 02	Käfigmutter M 6		2	
46	928 573 223 00	Schlauch		1	
47	928 573 355 02	Einlasstutzen		1	

Modell	Jahr	HG	UG	Bildtafel	Einschränkung	UPD	11:13	31.01.2008
928	1995	8	13	813-21		222		

PORSCHE PET PORSCHE

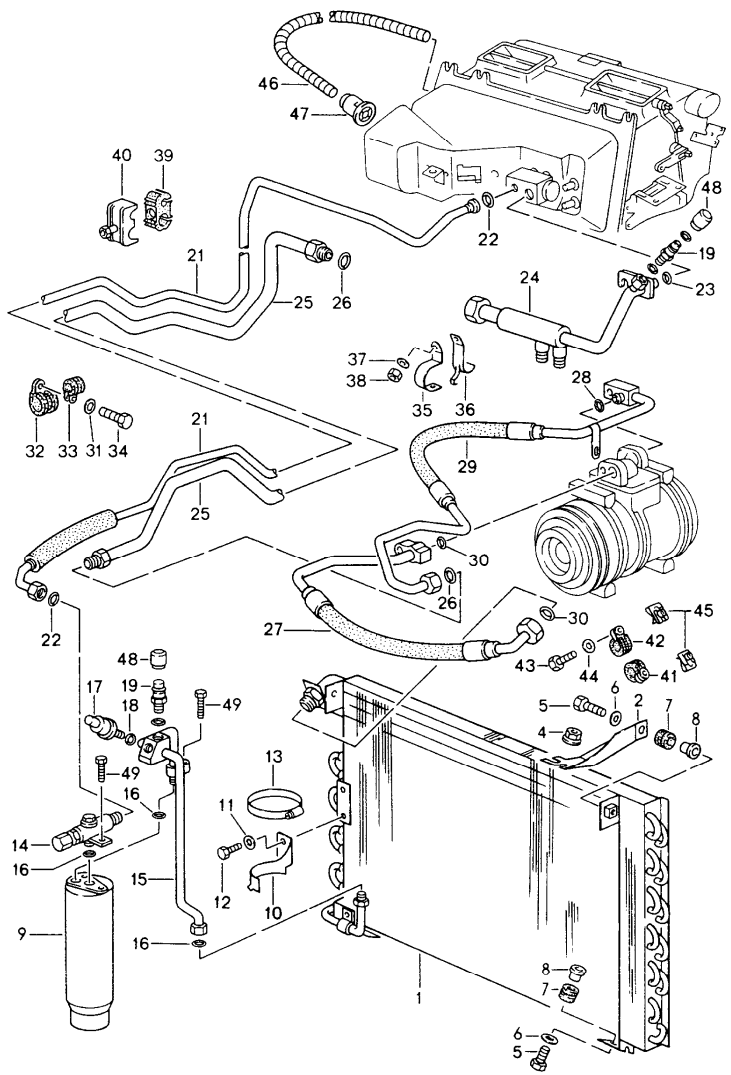

Pos	Teilenummer	Benennung	Bemerkung	St	Modellangabe
		automatische Klimaanlage Leitungen und Zusatzaggregate	93-		
1	928 573 021 01	Kondensator		1	
2	928 573 101 04	Haltewinkel	/L	1	
3	928 573 102 04	Haltewinkel	/R	1	
4	999 084 613 02	Sicherungsmutter M 6		2	
5	999 217 025 02	Sechskantschraube M 6 X 20		4	
6	900 151 003 02	Scheibe A 6,4		4	
7	999 702 046 50	Gummitülle		4	
8	928 573 347 03	Distanzrohr		4	
9	944 573 143 01	Trockner		1	
10	964 573 451 01	Halter		1	
11	900 025 003 02	Unterlegscheibe A 5,3		2	
12	N 010 207 6	Sechskantschraube M 5 X 12		2	
13	999 512 390 00	Schlauchschelle 60-80/13		1	
14	993 573 243 00	Verteilerstück für Trockner		1	
15	928 573 095 05	Verbindungsrohr		1	
16	999 707 247 40	O-Ring		2	
17	964 613 137 01	Druckschalter		1	
18	900 174 011 40	O-Ring		1	
19	928 573 466 00	Ventil		1	
(19)	928 573 465 00	Ventil für Kraftstoffkühler		1	
20	999 707 259 40	O-Ring		1	

Pos	Teilenummer	Benennung	Bemerkung	St	Modellangabe
21	928 573 093 08	Druckleitung NW 8	/LL	1	
(21)	927 573 093 09	Druckleitung NW 8	/RL	1	
22	999 707 247 40	O-Ring		2	
23	999 707 251 40	O-Ring		1	
24	928 573 063 05	Kraftstoffkühler	/LL	1	
(24)	927 573 063 02	Kraftstoffkühler	/RL	1	
25	928 573 091 10	Saugleitung NW 16		1	
26	999 707 252 40	O-Ring		2	
27	928 573 098 08	Saugleitung Kompressor NW 13	-94	1	
27	928 573 098 08	Saugleitung Kompressor NW 13	95-	1	
28	999 707 251 40	O-Ring		1	
29	928 573 097 09	Schlauchleitung NW 10		1	
30	999 707 250 40	O-Ring		2	
31	999 511 116 02	Befestigungsschelle		1	
32	999 511 076 02	Befestigungsschelle		1	
33	N 012 006 4	Federring B 6		1	
34	900 075 014 02	Sechskantschraube M 6 X 18		1	
35	928 573 809 02	Halter Kraftstoffkühler	/V	1	
36	928 573 807 02	Halter Kraftstoffkühler	/H	1	
37	N 011 524 7	Scheibe A 6,4		1	
38	900 076 010 02	Sechskantmutter M 6		1	
39	999 703 353 40	Dämpfungsstück		1	
40	999 591 863 40	Befestigungsschelle		1	
41	N 020 601 1	Rohrschelle		1	
42	999 511 118 02	Rohrschelle		1	
43	900 075 057 02	Sechskantschraube M 6 X 16		2	
44	N 011 524 7	Scheibe A 6,4		2	
45	999 507 326 02	Käfigmutter M 6		2	
46	928 573 223 00	Schlauch		1	
47	928 573 355 02	Einlasstutzen		1	
48	944 573 663 02	Kappe für Ventil		1	
(48)	944 573 663 01	Kappe für Ventil Kraftstoffkühler		1	

Modell	Jahr	HG	UG	Bildtafel	Einschränkung	UPD	11:14	31.01.2008	PET
928	1995	8	13	813-25		222			

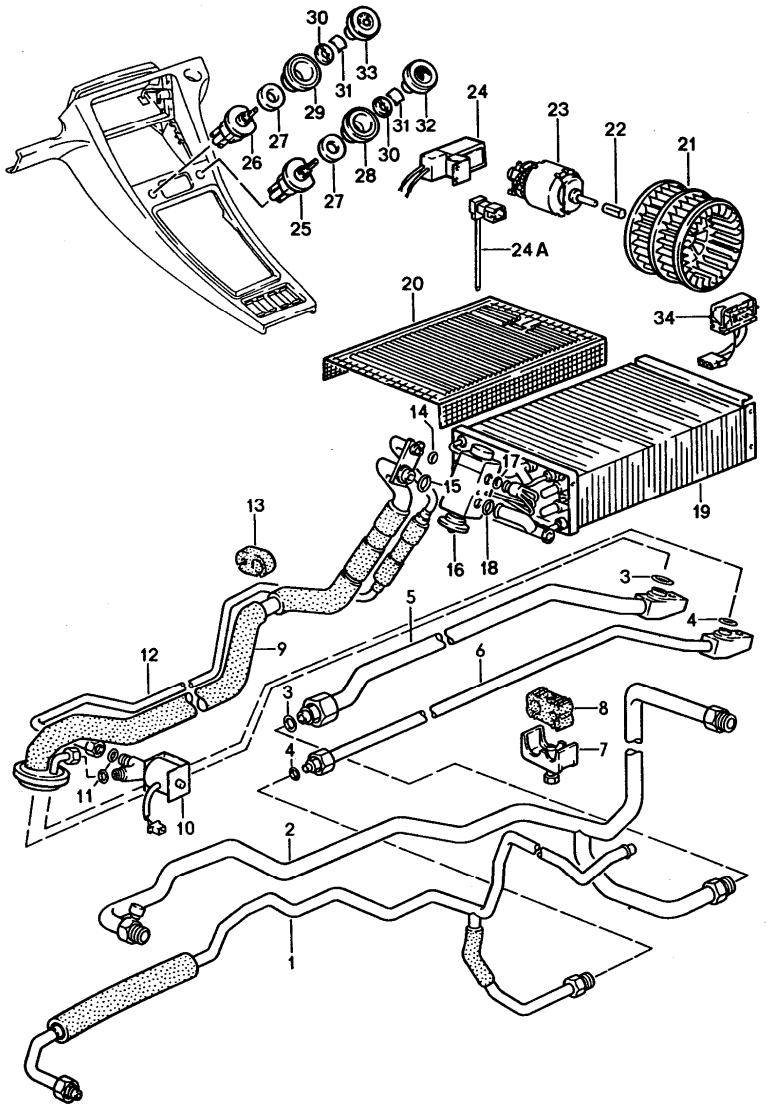

Pos	Teilenummer	Benennung	Bemerkung	St	Modellangabe
		Zusatzklimaanlage Leitungen			M570
1	928 570 093 04	Druckleitung NW 8	/LL 92	1	
(1)	928 570 093 04	Druckleitung NW 8	/LL 93-	1	
(1)	927 570 093 03	Druckleitung NW 8	/RL 92	1	
(1)	927 570 093 04	Druckleitung NW 8	/RL 93-	1	
2	928 570 091 03	Saugleitung NW 16	92	1	
(2)	928 570 091 04	Saugleitung NW 16	93-	1	
3	999 707 251 40	O-Ring	92	2	
(3)	999 707 250 40	O-Ring	93-	2	
4	999 707 247 40	O-Ring	92	2	
(4)	999 707 247 40	O-Ring	93-	2	
5	928 570 101 02	Kältemittelleitung NW 13	92	1	
(5)	928 570 101 03	Kältemittelleitung NW 13	93-	1	
6	928 570 103 02	Kältemittelleitung NW 8	92	1	
(6)	928 570 103 03	Kältemittelleitung NW 8	93-	1	
7	999 591 863 40	Befestigungsschelle		1	
8	999 591 864 40	Gummilager		1	
9	928 570 105 03	Kältemittelleitung	92	1	
(9)	928 570 105 03	Kältemittelleitung	93-	1	
10	928 615 201 01	Magnetventil		1	
11	999 707 284 40	O-Ring		2	
12	928 570 109 02	Kältemittelleitung	92	1	
(12)	928 570 109 03	Kältemittelleitung	93-	1	

Pos	Teilenummer	Benennung	Bemerkung	St	Modellangabe
13	928 570 455 00	Gummilager		1	
14	999 707 247 40	O-Ring	92	1	
(14)	999 707 247 40	O-Ring	93-	1	
15	999 707 251 40	O-Ring	92	1	
(15)	999 707 250 40	O-Ring	93-	1	
16	928 573 123 05	Expansionsventil	92	1	
(16)	928 573 123 05	Expansionsventil	93-	1	
--	000 043 300 11	Schraube M5X35		2	
17	999 707 250 40	O-Ring	92	1	
(17)	999 707 251 40	O-Ring	93-	1	
18	999 707 251 40	O-Ring	92	1	
(18)	999 707 250 40	O-Ring	93-	1	
19	928 570 211 00	Verdampfer	92	1	
(19)	928 570 211 01	Verdampfer	93-	1	
20	928 570 291 00	Schutzgitter		1	
21	928 570 212 00	Gebläserad		1	
22	928 570 295 00	Buchse		1	
23	928 624 117 00	Gebläsemotor		1	
24	928 618 041 01	Steuergerät		1	
-	928 612 222 01	Kabelstrang Steuergerät Trennstelle		1	
24A	928 612 222 01	Kabelstrang		1	
-	928 612 221 01	Kabelstrang Trennstelle Mittelkonsole		1	
25	928 613 153 00	Potentiometer		1	
26	911 613 243 00	Gebläseschalter		1	
27	928 613 171 00	Distanzscheibe		2	
28	928 613 178 00	Rosette Innenausstattung Kunstleder	/R	1	
(28)	928 613 178 01	Rosette Innenausstattung Leder	/R	1	
29	928 613 177 00	Rosette Innenausstattung Kunstleder	/L	1	
(29)	928 613 177 01	Rosette Innenausstattung Leder	/L	1	
30	911 613 119 02	Rosette		2	
31	928 613 219 00	Federbügel		2	
32	928 613 154 01	Knopf	/R	1	
33	928 613 155 01	Knopf	/L	1	
-	928 570 425 01	Wasserablaufschlauch		1	
34	928 618 137 00	Vorwiderstand		1	

Modell	Jahr	HG	UG	Bildtafel	Einschränkung	UPD	11:14	31.01.2008
928	1995	8	13	813-30		222		

PORSCHE PET PORSCHE

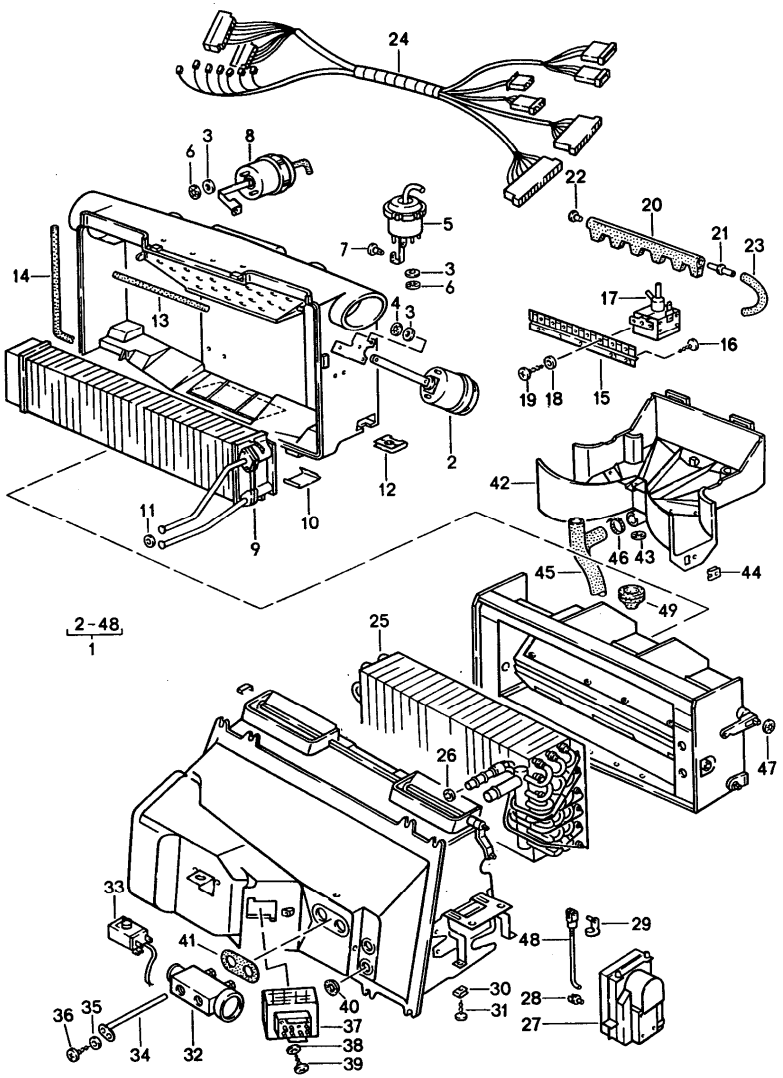

Pos	Teilenummer	Benennung	Bemerkung	St	Modellangabe
		Klimaanlage Klimagerät			
1	928 573 036 08	Klimagerät	/LL 92	1	
(1)	928 573 036 10	Klimagerät	/LL 93	1	
(1)	928 573 036 12	Klimagerät	/LL 94-	1	
(1)	927 573 036 08	Klimagerät	/RL 92	1	
(1)	927 573 036 09	Klimagerät	/RL 93	1	
(1)	927 573 036 10	Klimagerät	/RL 94-	1	
(1)	928 573 036 09	Klimagerät	/LL 92	1	
2	928 574 077 02	Unterdruckdose Defrosterdüse		1	
3	928 574 465 02	Gummischeibe		9	
4	999 507 243 02	Kronen - Fix		6	
5	928 574 079 06	Unterdruckdose Fussraum		1	
6	999 507 247 02	Mecano-Speed-Fix		6	
7	928 574 735 02	Bolzen		1	
8	928 573 309 03	Unterdruckdose Mitteldüse		1	
9	928 574 047 02	Wärmetauscher	/LL	1	
(9)	927 574 047 02	Wärmetauscher	/RL	1	
10	928 574 423 02	Klammer		8	
11	999 701 615 40	O-Ring		2	
12	999 591 368 02	Blechmutter 4,2		2	
-	999 911 214 50	Dichtschnur		*	
13	-	152 MM		1	
14	-	800 MM		1	
15	928 573 693 04	Halter		1	
16	999 919 010 02	Linsenblechschraube B 4,2 X 9,5		3	
17	928 573 691 02	Magnetventil	/LL	5	

Pos	Teilenummer	Benennung	Bemerkung	St	Modellangabe
(17)	928 573 692 02	Umschaltventil	/RL	5	
18	900 025 001 02	Scheibe A 3,2		5	
19	N 013 932 1	Blechschraube B 2,9 X 6,5		5	
20	928 573 695 03	Sammelanschluss		1	
21	928 574 689 02	Verbindungsstück		4	
22	928 574 721 02	Verschlussstopfen		2	
23	928 574 717 02	Formschlauch		4	
24	928 612 921 04	Kabelstrang		1	
25	928 573 013 04	Verdampfer	/LL 92	1	
(25)	928 573 013 05	Verdampfer	/LL 93-	1	
(25)	927 573 013 04	Verdampfer	/RL 92	1	
(25)	927 573 013 05	Verdampfer	/RL 93-	1	
26	999 707 251 40	O-Ring	92	1	
(26)	999 707 250 40	O-Ring	93-	1	
(26)	999 707 250 40	O-Ring	92	1	
(26)	999 707 251 40	O-Ring	93-	1	
27	928 624 129 00	Steuereinheit		1	
28	993 531 563 00	Gestängeclip		1	
29	999 166 050 02	Bolzen		1	
30	999 507 037 02	Schnappmutter 4,2		2	
31	900 143 121 07	Blechschraube B 4,2 X 16		2	
32	928 573 123 05	Expansionsventil	92	1	
(32)	928 573 123 05	Expansionsventil	93-	1	
--	000 043 300 11	Schraube M 5X35		2	
33	928 613 133 00	Temperaturschalter		1	
34	928 573 581 02	Kapillar-Führungsrohr		1	
35	900 028 006 01	Federscheibe A 3		1	
36	N 013 953 2	Blechschraube B 2,9 X 9,5		1	
37	928 616 101 00	Vorwiderstand	-93	1	
37	928 616 101 01	Vorwiderstand	94-	1	
38	N 012 224 3	Federscheibe A 4		2	
39	900 146 025 02	Schraube M 4 X 18		2	
40	928 574 383 02	Tülle		2	
41	928 573 383 03	Tülle		1	
42	928 574 027 03	Gehäuse		1	
43	999 507 244 02	Kronen - Fix		1	
44	999 507 020 02	Blechmutter 4,2		1	
45	928 574 583 04	Wasserablaufschlauch		1	
-	928 423 523 00	Distanzhülse		1	
46	999 513 001 40	Kabelbinder		1	
47	999 591 425 03	Mecano-Speed-Fix		1	
-	928 573 299 02	Schaumstreifen 9,5 X 211		2	
48	928 573 313 02	Schaltstange		1	
49	928 573 531 02	Tülle		1	

Modell	Jahr	HG	UG	Bildtafel	Einschränkung	UPD	11:14	31.01.2008
928	1995	8	98	898-00R		222		

Pos	Teilenummer	Benennung	Bemerkung	St	Modellangabe
		Reparatursätze			
>>	>>928 537 902 00	Schlosssatz	92	1	
		bestehend aus:			
		Schliesszylinder		1	
		für			
		Lenkschloss			
		Türschliesszylinder		2	
		Deckelschloss		1	
		Oberteil			
		Tankverschluss		1	
		mit Schliesszylinder			
		Handschuhkasten-Schloss		1	
		mit Schliesszylinder			
		Schlüssel		3	
>>	>>928 537 902 01	Schlosssatz	92	1	M 562
		bestehend aus:			
		Schliesszylinder		1	
		für			
		Lenkschloss			
		Türschliesszylinder		2	
		Deckelschloss		1	
		Oberteil			
		Tankverschluss		1	
		mit Schliesszylinder			
		Handschuhkasten-Schloss		1	
		mit Schliesszylinder			
		Schlüssel		3	
>>	>>927 537 902 00	Schlosssatz	93-	1	
		bestehend aus:			
		Schliesszylinder			
		für			
		Lenkschloss			
		Türschliesszylinder			
		Deckelschloss			
		Oberteil			
		Tankverschluss			
		mit Schliesszylinder			
		Schlüssel		3	
>>	>>928 537 902 03	Schlosssatz	/LL 93-	1	M 249
		bestehend aus:			
		Schliesszylinder			
		für			
		Lenkschloss			
		Türschliesszylinder			
		Deckelschloss			
		Oberteil			
		Tankverschluss			
		mit Schliesszylinder			
		Schlüssel		3	

Modell	Jahr	HG	UG	Bildtafel	Einschränkung	UPD	11:14	31.01.2008
928	1995	8	98	898-00R		222		

Pos	Teilenummer	Benennung	Bemerkung	St	Modellangabe
>>	>>928 537 902 03	Schlosssatz bestehend aus: Schliesszylinder für Lenkschloss Türschliesszylinder Deckelschloss Oberteil Tankverschluss mit Schliesszylinder Schlüssel	/LL 93-	1 3	M 481
>>	>>928 559 075 02	Steinschlagschutzfolie 1 Satz	/L	1	
>>	>>928 559 076 02	Steinschlagschutzfolie 1 Satz	/R	1	

Modell	Jahr	HG	UG	Bildtafel	Einschränkung	UPD	11:14	31.01.2008	PORSCHE PET PORSCHE
928	1995	9	01	901-00		222			

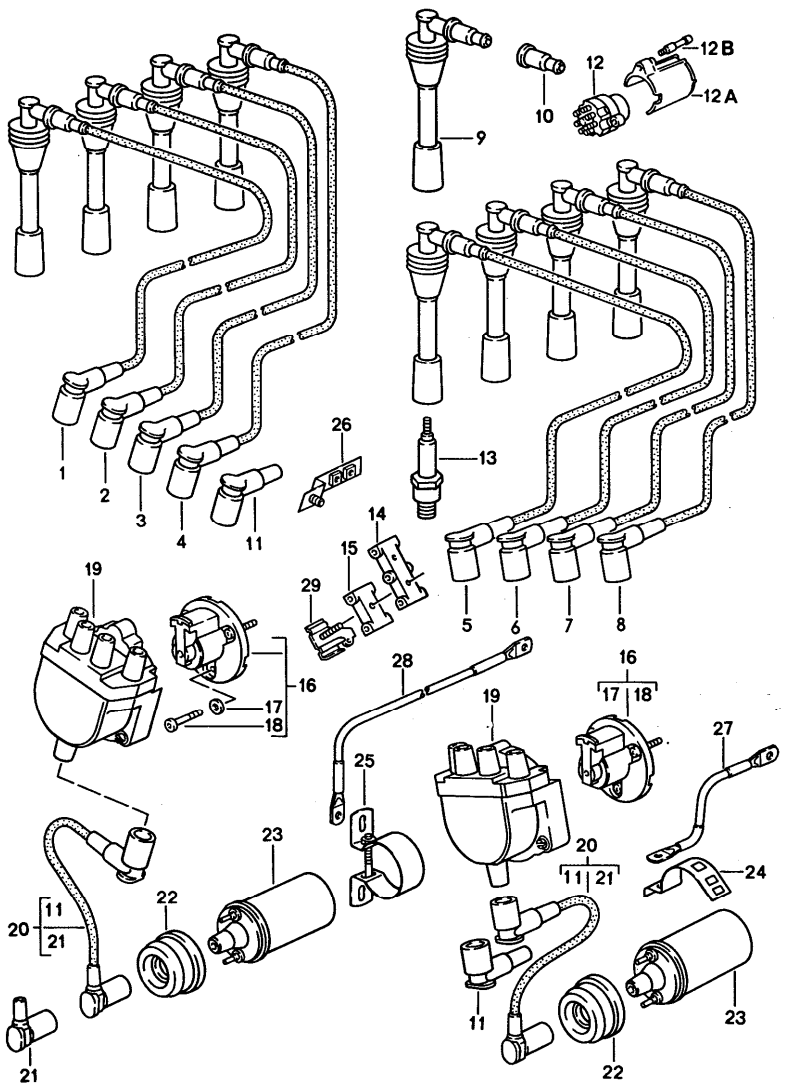

Pos	Teilenummer	Benennung	Bemerkung	St	Modellangabe
		Motorelektrik			
1	928 602 060 19	Zündleitung Zylinder 1		1	
2	928 602 060 20	Zündleitung Zylinder 2		1	
3	928 602 060 21	Zündleitung Zyl. 3		1	
4	928 602 060 22	Zündleitung Zyl. 4		1	
5	928 602 060 23	Zündleitung Zylinder 5		1	
6	928 602 060 24	Zündleitung Zyl. 6		1	
7	928 602 060 25	Zündleitung Zyl. 7		1	
8	928 602 060 26	Zündleitung Zyl. 8		1	
9	928 602 311 00	Zündkerzenstecker		8	
10	999 659 001 40	Wasserschutzkappe		8	
11	928 602 557 00	Verteilerentstörstecker		8	
(11)	944 602 557 00	Verteilerstecker Zylinder 1 und Zylinder 5		2	
12	964 613 012 00	Zündanlassschalter		1	
12A	928 612 088 02	Abdeckkappe		1	
12B	928 612 883 00	Bolzen		1	
13	999 170 189 90	Zündkerze WR 7DTC		8	M28.49/50
14	928 602 323 00	Halter		5	
15	928 602 322 00	Kabelhalter		9	
16	928 602 213 00	Verteilerläufer		2	
17	N 012 005 3	Federring		6	
18	928 602 223 00	Schraube		6	
19	928 602 211 01	Verteilerkappe		2	

Pos	Teilenummer	Benennung	Bemerkung	St	Modellangabe	Pos	Teilenummer	Benennung	Bemerkung	St	Modellangabe
20	928 602 040 01	Zündleitung	/L	1							
(20)	928 602 040 00	Zündleitung	/R	1							
21	928 602 557 00	Verteilerentstörstecker		2							
22	927 602 801 00	Schutzkappe		2							
23	928 602 116 00	Zündspule		2							
24	928 602 511 00	Klemmbügel		1							
25	944 602 117 00	Befestigungsschelle		1							
26	928 602 067 00	Halter		1							
27	928 612 819 00	Massekabel	/L	1							
28	928 612 814 00	Massekabel	/R	1							
29	928 602 041 00	Halter	/L	2							
(29)	928 602 042 00	Halter	/R	2							

Modell	Jahr	HG	UG	Bildtafel	Einschränkung	UPD	11:14	31.01.2008
928	1995	9	01	901-02		222		

PORSCHE PET PORSCHE

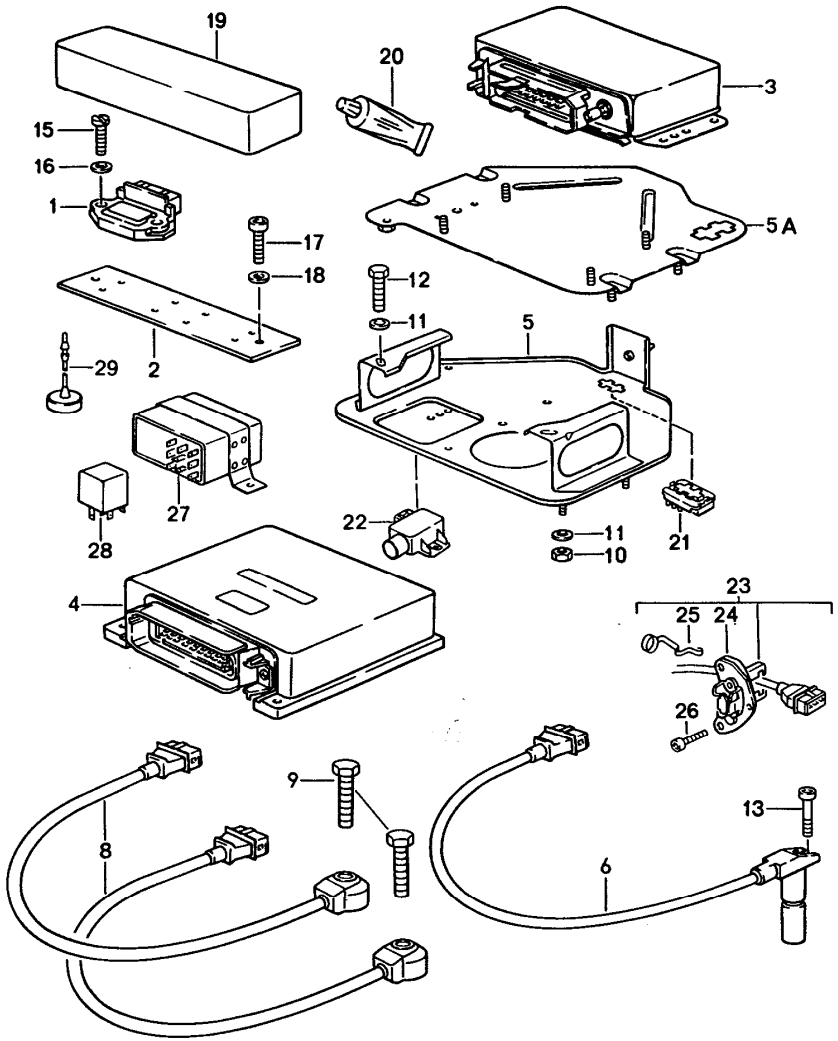

Pos	Teilenummer	Benennung	Bemerkung	St	Modellangabe
		Motorelektrik LH-Jetronic			
1	928 602 706 01	Zündschaltgerät		2	
2	928 602 716 00	Kühlkörper		1	
3	928 618 124 30	Zündsteuergerät		1	
-	911 612 422 00	Adapterstecker für Fahrzeuge ohne Katalysator		1	
4	928 618 123 30	Steuergerät LH-Jetronic		1	
5	928 618 010 02	Konsole	/RL	1	
(5)	928 618 231 01	Konsole	/LL	1	
5A	928 618 130 01	Konsole	/LL	1	
-	928 618 411 00	Tülle		1	
6	944 606 115 00	Impulsgeber		1	
8	928 606 144 00	Klopfsensor		2	
9	999 217 082 02	Sechskantschraube M 8 X 30		2	
10	N 011 005 14	Sechskantmutter M 5		5	
11	900 025 003 02	Unterlegscheibe A 5,3		4	
12	N 010 205 6	Sechskantschraube M 5 X 10		4	
13	999 218 005 02	Zylinderschraube M 6 X 16		1	
15	900 075 260 02	Sechskantschraube M 6 X 15		4	
16	N 011 524 7	Scheibe A 6,4		4	
17	900 075 260 02	Sechskantschraube M 6 X 15		2	
18	N 011 524 7	Scheibe A 6,4		2	
19	928 602 707 00	Abdeckung		1	

Pos	Teilenummer	Benennung	Bemerkung	St	Modellangabe
20	999 915 031 00	Dichtmasse CURIL K 2 1 Tube 100 G		X	
21	928 607 431 00	Codierstecker		1	M 481
21	928 607 432 00	Codierstecker		1	M 249
21	928 607 438 00	Codierstecker		1	M 481/298
21	928 607 439 00	Codierstecker		1	M 249/299
22	928 606 303 00	Potentiometer für Fahrzeuge ohne Katalysator		1	
23	944 606 170 01	Hallgeber Zyl. 1 - 4		1	
24	928 606 180 01	Abdeckkappe		1	
25	928 606 282 00	Spannfeder		1	
26	900 067 255 02	Zylinderschraube M 5 X 12		2	
27	928 618 175 00	Relais Zündkreisüberwachung		1	M 298 M 299
27	928 618 175 00	Relais Zündkreisüberwachung		1	(J)
28	928 615 175 00	Steckerbrücke für Fahrzeuge ohne Katalysator		1	
29	928 612 273 00	Verschlusskappe für Steckdose		1	
		Befestigungsteile			
		Sensor			
-	477 971 851	Kabelclip		1	
-	N 020 904 4	Kabelbinder		1	

Pos	Teilenummer	Benennung	Bemerkung	St	Modellangabe

Modell	Jahr	HG	UG	Bildtafel	Einschränkung	UPD	11:15	31.01.2008
928	1995	9	01	901-05		222		

PORSCHE PET PORSCHE

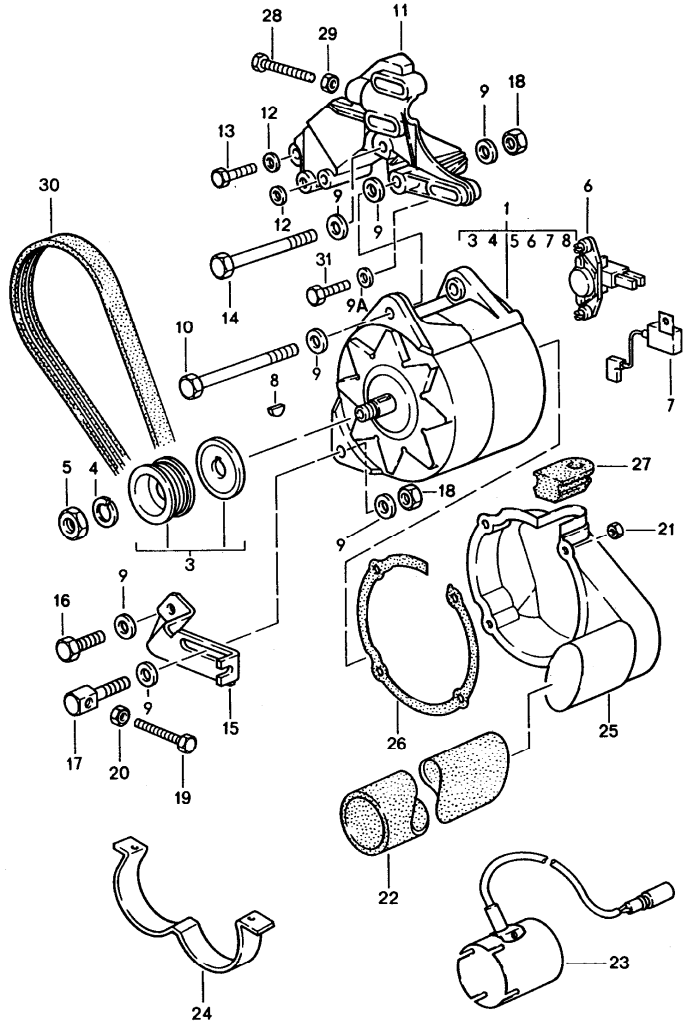

Pos	Teilenummer	Benennung	Bemerkung	St	Modellangabe
		Drehstromgenerator			
1	928 603 011 05	Drehstromgenerator		1	
3	928 603 021 01	Riemenscheibe 1992/1993 ohne Distanzscheibe	-93	1	
3	928 603 021 01	Riemenscheibe	94-	1	
4	N 012 016 1	Federring		1	
5	900 034 013 02	Sechskantmutter M 16 X 1,5		1	
6	928 603 142 00	Regler		1	
7	944 603 143 00	Kondensator		1	
8	928 603 903 00	Scheibenfeder		1	
9	900 025 008 09	Scheibe A 10,5		7	
9A	928 101 302 00	Scheibe A 8,4		3	
10	900 074 197 02	Sechskantschraube M 10 X 130		1	
11	928 101 123 02	Halter		1	
12	900 025 007 02	Scheibe A 8,4		2	
13	N 010 335 5	Sechskantschraube M 8 X 35		1	
14	900 074 197 02	Sechskantschraube M 10 X 130		1	
15	928 101 127 00	Halter		1	
16	900 075 041 09	Sechskantschraube M 10 X 25		1	
17	928 101 129 00	Gewindebolzen		1	
18	900 910 031 09	Sicherungsmutter VM 10		2	
19	N 010 248 1	Sechskantschraube M 8 X 60		1	
20	900 076 025 02	Sechskantmutter M 8		1	

Pos	Teilenummer	Benennung	Bemerkung	St	Modellangabe
21	N 011 005 14	Sechskantmutter M 5		4	
-	900 025 003 02	Unterlegscheibe A 5,3		4	
22	928 603 143 01	Flexschlauch 320 MM		1	
(22)	928 603 143 04	Flexschlauch 900 MM		1	
23	928 659 021 01	Aussenfühler für automatische Klimaanlage		1	
24	928 603 139 00	Haltebügel		1	
25	928 603 133 07	Belüftungshutze		1	
26	928 603 135 03	Dichtring		1	
27	928 612 865 03	Schlauchstück		1	
28	N 010 361 4	Sechskantschraube M 8 X 65		1	
29	900 076 025 02	Sechskantmutter M 8		1	
30	999 192 266 50	Poly-Rip-Riemen K 6 - 858 - LW		1	M 481
(30)	999 192 347 50	Poly-Rip-Riemen K 6 - 872 - LW		1	M 249
31	N 010 353 3	Sechskantschraube M 8 X 42		3	

Modell	Jahr	HG	UG	Bildtafel	Einschränkung	UPD	11:15	31.01.2008
928	1995	9	02	902-00		222		

PORSCHE PET PORSCHE

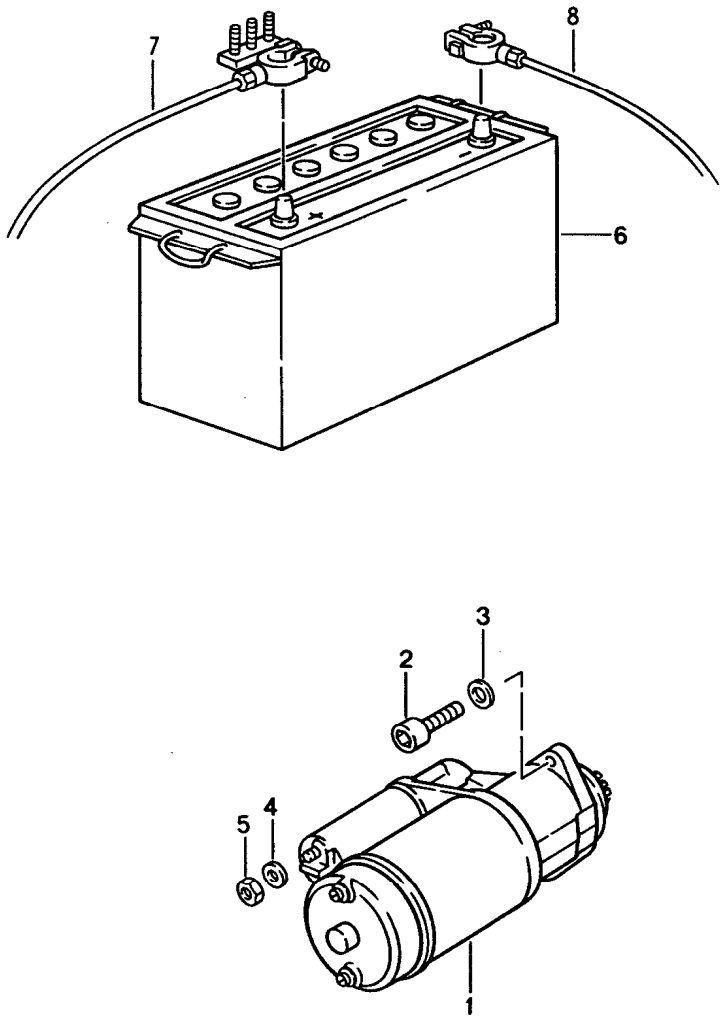

Pos	Teilenummer	Benennung	Bemerkung	St	Modellangabe
		Starter Batterie			
1	928 604 103 04	Starter		1	
2	900 067 124 02	Zylinderschraube M 10 X 35		2	
3	N 011 524 7	Scheibe A 10,5		2	
4	900 025 007 02	Scheibe A 8,4		1	
5	900 076 025 02	Sechskantmutter M 8		1	
6	928 611 175 03	Batterie 12V - 75AH		1	
7	___ ___ ___ __	siehe Gruppe 9/02/12		.	
8	___ ___ ___ __	siehe Gruppe 9/02/12		.	
-	928 611 851 01	Polabdeckung Batterie		1	
		Befestigungsteile Batterie			
-	928 611 209 02 GRV	Spannbügel		1	
-	900 067 147 02	Zylinderschraube M 8 X 25		1	
-	N 011 525 13	Scheibe		1	

Modell	Jahr	HG	UG	Bildtafel	Einschränkung	UPD	11:15	31.01.2008
928	1995	9	02	902-05		222		

PORSCHE PET PORSCHE

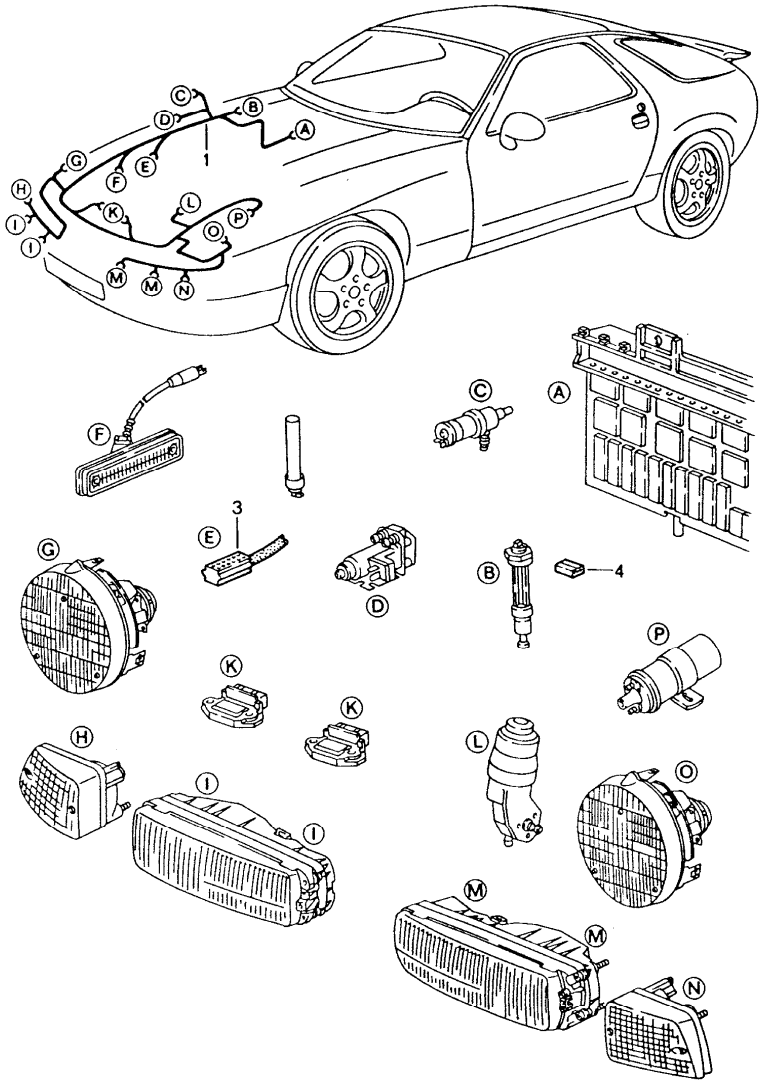

Pos	Teilenummer	Benennung	Bemerkung	St	Modellangabe
		Kabelstrang vorn			
1	928 612 001 34	Kabelstrang	/LL 92	1	
(1)	928 612 001 36	Kabelstrang	93-	1	
(1)	927 612 001 12	Kabelstrang	/RL 92	1	
(1)	927 612 001 38	Kabelstrang	93-	1	
3	911 612 115 02	Steckergehäuse		1	
4	810 971 989	Steckergehäuse		1	
		Befestigungsteile			
-	999 511 138 02	Rohrschelle		1	
-	928 503 113 02	Sechskantschraube M 6 X 25		1	
-	999 513 023 40	Kabelbinder 120 MM		13	
-	999 513 007 40	Kabelbinder 88 MM		8	
-	999 513 023 40	Kabelbinder 160 MM		2	

Modell	Jahr	HG	UG	Bildtafel	Einschränkung	UPD	11:15	31.01.2008
928	1995	9	02	902-06		222		

PORSCHE PET PORSCHE

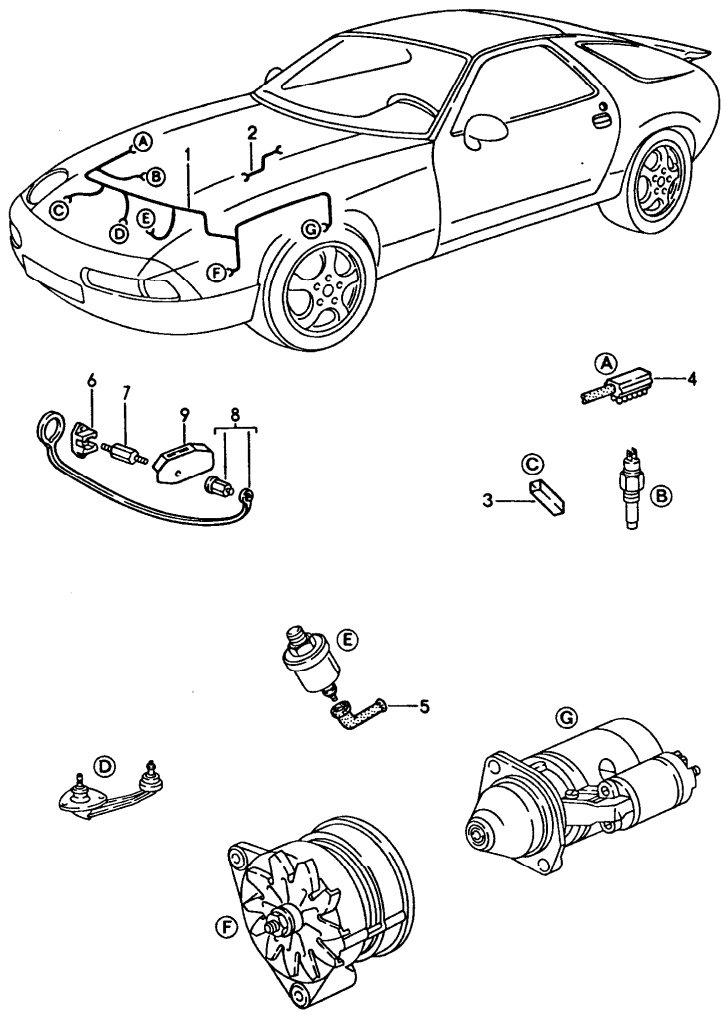

Pos	Teilenummer	Benennung	Bemerkung	St	Modellangabe
		Kabelstrang Motor			
1	928 607 002 17	Kabelstrang		1	
2	928 612 011 00	Massekabel		1	
3	111 971 977	Steckerführung		1	
4	911 612 113 05	Steckergehäuse		1	
5	928 612 497 00	Schutzkappe		2	
6	928 612 867 00	Leitungsverbinder		1	
7	928 612 868 01	Sechskantschraube		1	
8	928 612 073 00	Schutzkappe		1	
9	928 612 871 02	Abdeckung		1	

Modell	Jahr	HG	UG	Bildtafel	Einschränkung	UPD	11:15	31.01.2008
928	1995	9	02	902-08		222		

PORSCHE PET PORSCHE

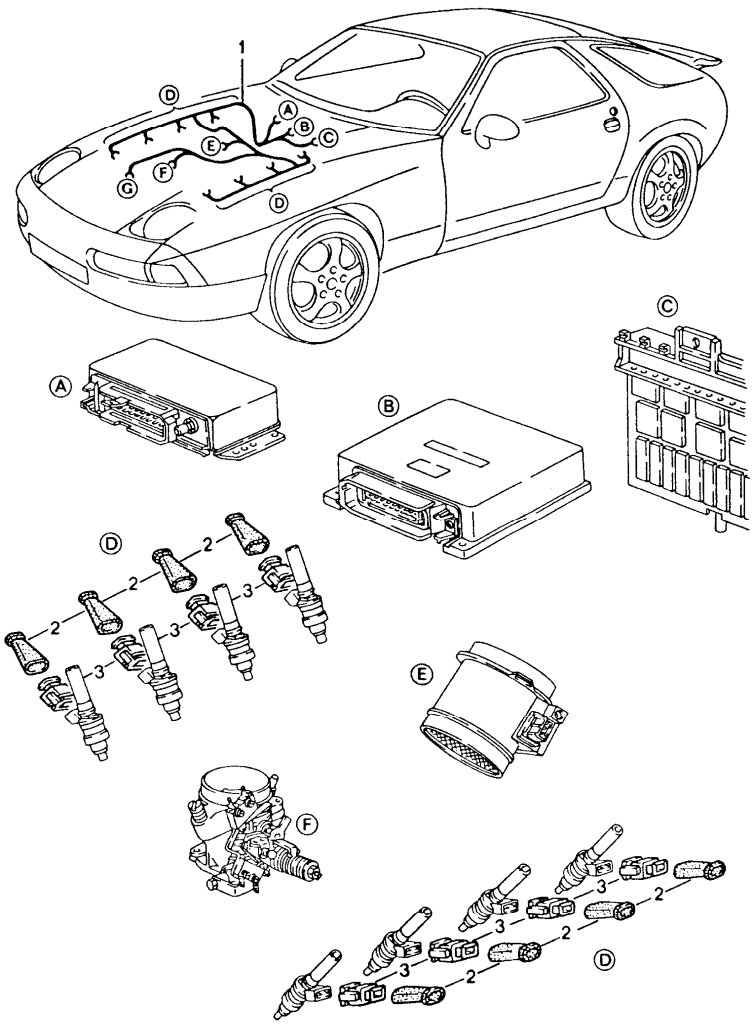

Pos	Teilenummer	Benennung	Bemerkung	St	Modellangabe
		Kabelstrang LH-Jetronic			
1	928 607 015 11	Kabelstrang	/LL -93	1	
(1)	928 607 015 12	Kabelstrang	/LL 94-	1	
1	927 607 015 05	Kabelstrang	/RL -93	1	
(1)	927 607 015 06	Kabelstrang	/RL 94-	1	
2	944 612 128 00	Schutzkappe		10	
3	928 612 825 00	Steckergehäuse		8	
		Befestigungsteile			
-	N 020 904 4	Kabelbinder		X	
-	N 020 626 2	Befestigungsschelle B 15 X 16		2	
-	999 651 159 02	Kabelbefestiger		1	
-	999 511 177 02	Befestigungsschelle B 20 X 15	/RL	1	
-	999 511 076 02	Befestigungsschelle B 20 X 18		1	

Modell	Jahr	HG	UG	Bildtafel	Einschränkung	UPD	11:16	31.01.2008
928	1995	9	02	902-10		222		

PORSCHE PET PORSCHE

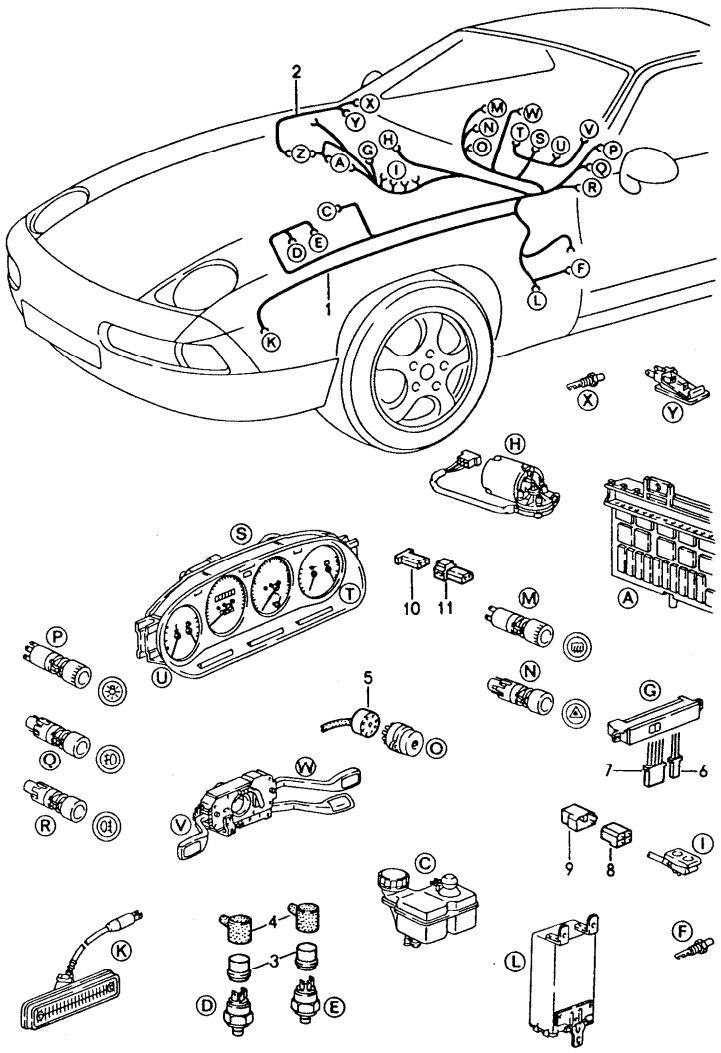

Pos	Teilenummer	Benennung	Bemerkung	St	Modellangabe
		Kabelstrang Schalttafel			
1	928 612 003 67	Kabelstrang	/LL -93	1	
1	928 612 003 69	Kabelstrang	/LL 94-	1	
(1)	928 612 003 66	Kabelstrang	/LL -93	1	M 537
(1)	928 612 003 68	Kabelstrang	/LL 94-	1	M 537
(1)	927 612 003 47	Kabelstrang	/RL 92	1	
(1)	927 612 003 55	Kabelstrang	/RL 93	1	
(1)	927 612 003 57	Kabelstrang	/RL 94-	1	
(1)	927 612 003 46	Kabelstrang	/RL 92	1	M 538
(1)	927 612 003 54	Kabelstrang	/RL 93	1	M 538
(1)	927 612 003 56	Kabelstrang	/RL 94-	1	M 538
-	928 612 043 07	Kabelstrang für Instrumentenhutze	/LL	1	
-	927 612 043 03	Kabelstrang für Instrumentenhutze	/RL	1	
2	928 612 038 02	Kabelstrang Handschuhkastenleuchte		1	
3	113 945 525	Steckhülsengehäuse		2	
4	211 945 521 C	Schutzkappe		2	
5	911 612 889 00	Steckergehäuse		1	
6	171 971 998 A	Steckergehäuse		1	
7	171 971 998 C	Steckergehäuse		1	
8	928 612 414 04	Steckergehäuse		X	
9	928 612 413 00	Steckergehäuse Blau		X	
(9)	928 612 413 03	Steckergehäuse Gelb		X	
10	171 971 999 A	Steckhülsengehäuse		1	
11	171 971 998 A	Steckergehäuse		1	

Pos	Teilenummer	Benennung	Bemerkung	St	Modellangabe
-	928 612 202 06	Kabelstrang Schaltgerät - EX -		1	(J)
		Befestigungsteile			
-	999 513 002 40	Kabelbinder 286 MM		1	
-	999 513 023 40	Kabelbinder 293 MM		1	
-	999 513 007 40	Kabelbinder 80 MM		8	
-	999 651 152 02	Kabelbefestiger		1	
-	999 591 380 02	Kabelbefestiger		5	
-	477 971 939	Kabelklemme		5	
-	928 612 091 00	Brücke für Zentralelektrik		1	
12A	928 612 088 02	Abdeckkappe		1	
12B	928 612 883 00	Bolzen		1	

Modell	Jahr	HG	UG	Bildtafel	Einschränkung	UPD	11:16	31.01.2008
928	1995	9	02	902-11		222		

PORSCHE PET PORSCHE

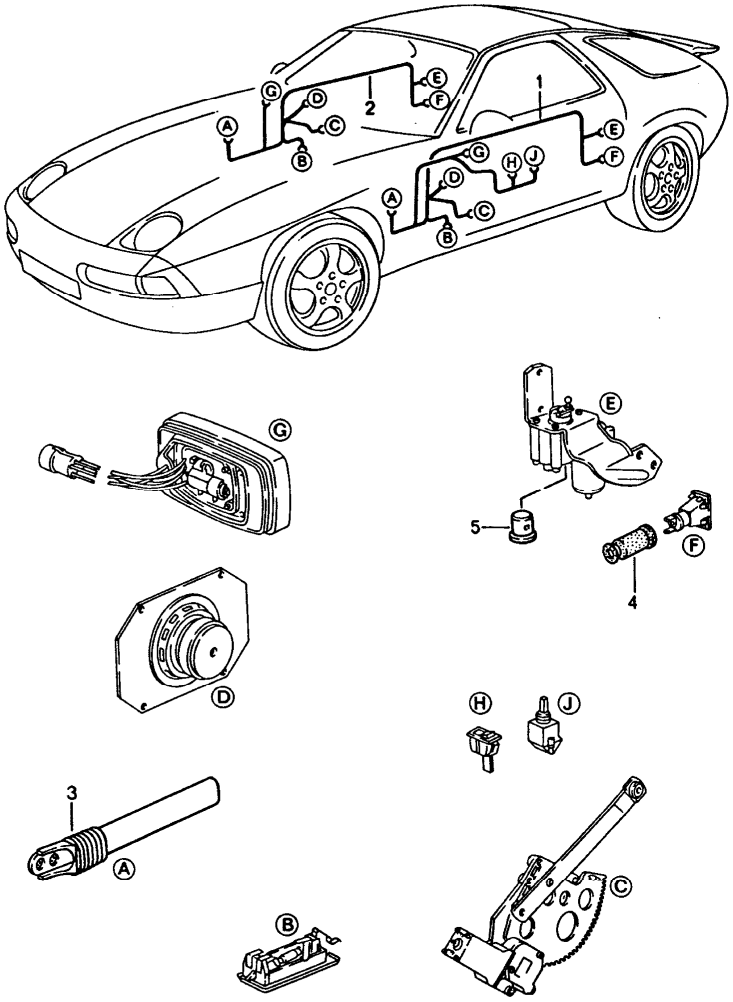

Pos	Teilenummer	Benennung	Bemerkung	St	Modellangabe
		Kabelstrang Tür			
1	928 612 167 25	Kabelstrang	/LL	1	
(1)	928 612 167 26	Kabelstrang	/RL	1	
(1)	928 612 167 23	Kabelstrang	/LL	1	M 537
(1)	928 612 167 24	Kabelstrang	/RL	1	M 538
2	928 612 167 26	Kabelstrang	/LL	1	
(2)	928 612 167 25	Kabelstrang	/RL	1	
(2)	928 612 167 24	Kabelstrang	/LL	1	M 537
(2)	928 612 167 23	Kabelstrang	/RL	1	M 538
3	928 555 551 02	Kabelführung		2	
4	999 659 002 50	Wasserschutzkappe		2	
5	928 612 131 00	Steckergehäuse		2	
		Befestigungsteile			
-	477 971 851	Kabelclip		4	
-	928 537 411 02	Kabelklammer Grau		4	

Modell	Jahr	HG	UG	Bildtafel	Einschränkung	UPD	11:16	31.01.2008
928	1995	9	02	902-12		222		

PORSCHE PET PORSCHE

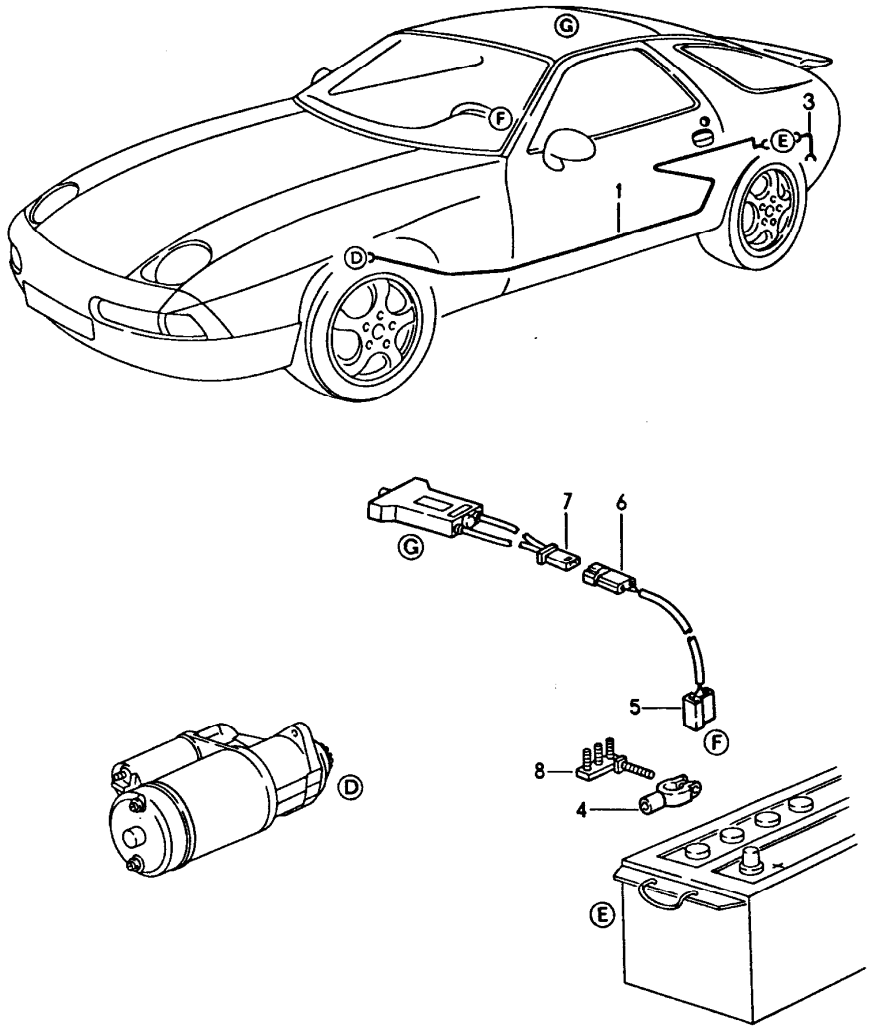

Pos	Teilenummer	Benennung	Bemerkung	St	Modellangabe
		Kabelstrang Fahrgastraum			
1	928 612 007 04	Kabelstrang Batterie-Starter		1	
3	928 612 009 13	Massekabel Batterie Karosserie		1	
4	928 611 898 02	Anschlussklemme		1	
5	999 652 167 40	Steckhülsengehäuse		1	
6	171 971 998 A	Steckergehäuse		1	
7	171 971 999 A	Steckhülsengehäuse		1	
8	928 611 085 00	Verteilerstück		1	
		Befestigungsteile Batterie-Starterkabel			
-	999 513 003 40	Kabelbinder		1	
-	999 511 156 00	Befestigungsschelle 13/15 W 5		13	
-	999 591 839 40	Sechskantmutter T 5		13	
-	999 702 124 50	Tülle		1	
		Befestigungsteile Massekabel			
-	900 075 398 02	Sechskantschraube M 8 X 16 SB		1	
-	N 012 241 8	Federscheibe B 8		1	
-	900 151 008 02	Scheibe A 8,4		1	
-	999 702 128 50	Blindtülle 8 X 10 X 15		1	

Modell	Jahr	HG	UG	Bildtafel	Einschränkung	UPD	11:16	31.01.2008
928	1995	9	02	902-15		222		

PORSCHE PET PORSCHE

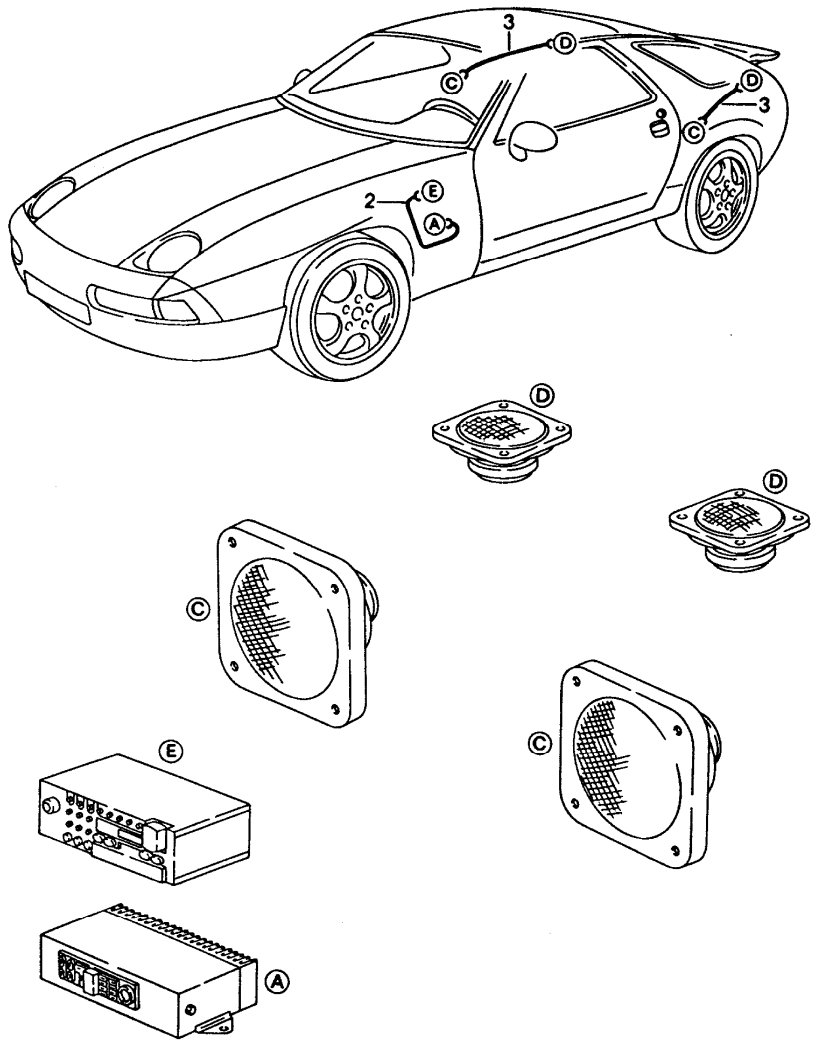

Pos	Teilenummer	Benennung	Bemerkung	St	Modellangabe
		Kabelstrang Lautsprecher			
2	928 645 172 00	Kabelstrang		1	
3	928 612 069 02	Kabelstrang		2	
-	928 612 261 00	Steckerbrücke		2	

Modell	Jahr	HG	UG	Bildtafel	Einschränkung	UPD	11:19	31.01.2008
928	1995	9	02	902-17		222		

PORSCHE PET PORSCHE

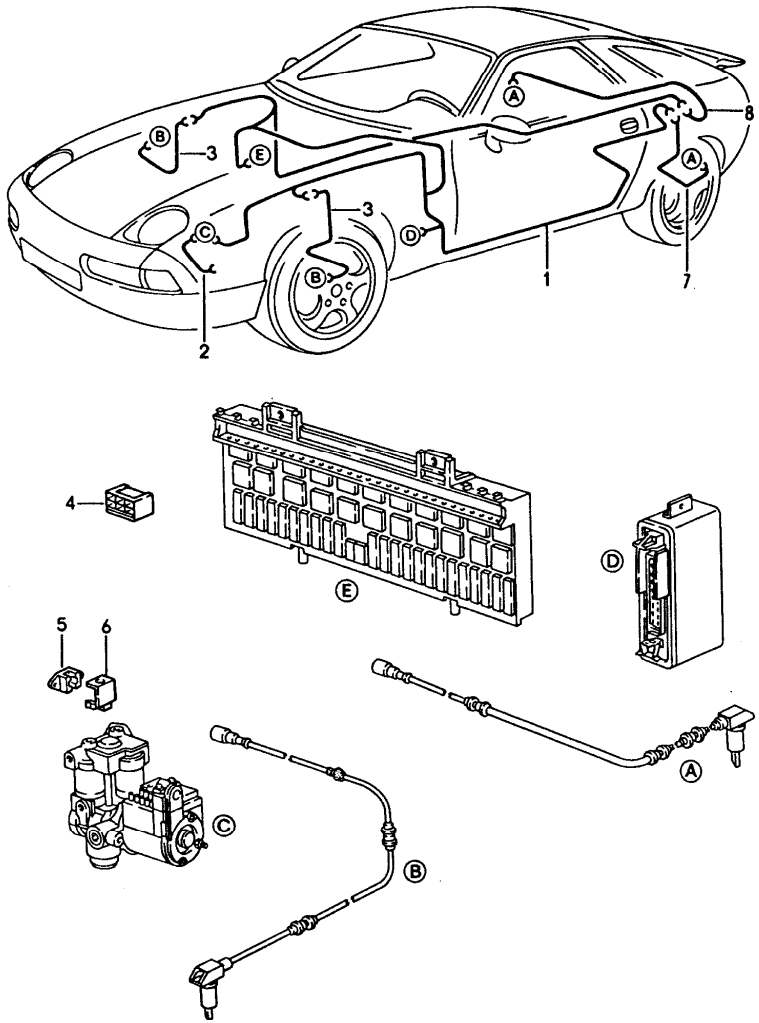

Pos	Teilenummer	Benennung	Bemerkung	St	Modellangabe
		Kabelstrang ABS			
1	928 612 121 21	Kabelstrang	/LL 92	1	
(1)	928 612 121 22	Kabelstrang	/LL 93	1	
(1)	928 612 121 23	Kabelstrang	/LL 94-	1	
(1)	927 612 121 20	Kabelstrang	/RL 92	1	
(1)	927 612 121 21	Kabelstrang	/RL 93	1	
(1)	927 612 121 22	Kabelstrang	/RL 94-	1	
2	928 612 189 01	Masseband		1	
3	928 612 404 00	Kabelstrang	92	2	
(3)	928 612 917 00	Kabelstrang	/L 93	1	
(3)	928 612 914 00	Kabelstrang	/R 93	1	
(3)	928 612 917 01	Kabelstrang	/L 94-	1	
(3)	928 612 914 01	Kabelstrang	/R 94-	1	
4	161 971 975 A	Steckergehäuse		1	
5	928 612 867 00	Leitungsverbinder		1	
6	928 612 874 00	Kappe		1	
7	928 612 420 00	Kabelstrang	92	1	
(7)	928 612 420 02	Kabelstrang	93	1	
(7)	928 612 420 03	Kabelstrang	94-	1	
8	928 612 430 00	Kabelstrang	92	1	
(8)	928 612 430 02	Kabelstrang	93	1	
(8)	928 612 430 03	Kabelstrang	94-	1	

Modell	Jahr	HG	UG	Bildtafel	Einschränkung	UPD	11:19	31.01.2008
928	1995	9	02	902-20		222		

PORSCHE PET PORSCHE

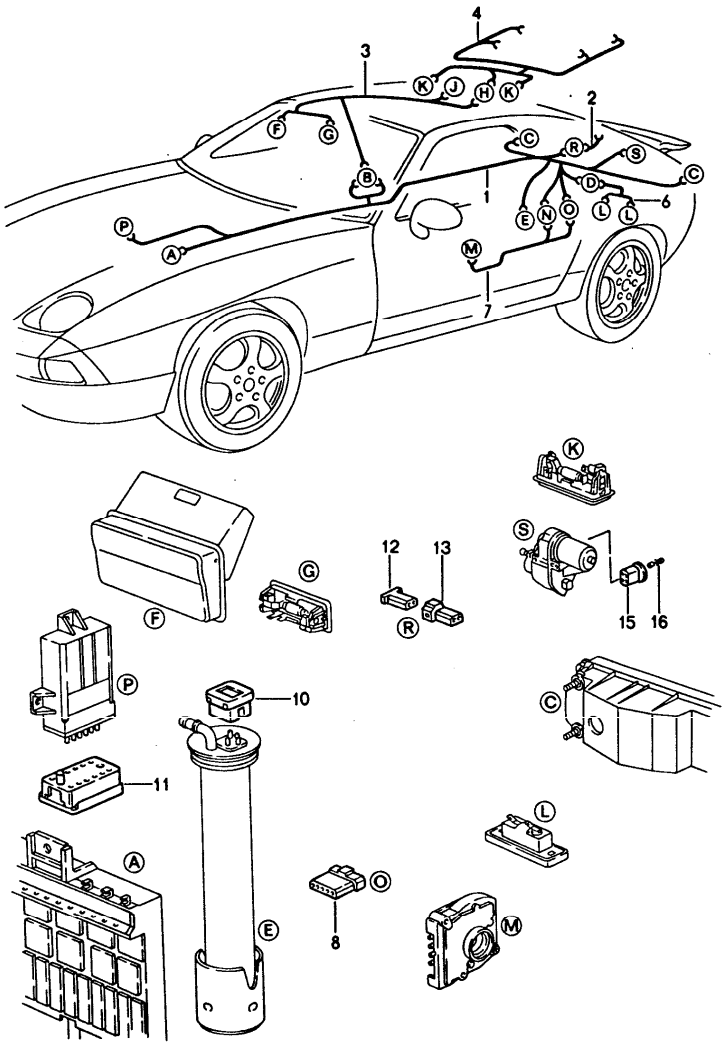

Pos	Teilenummer	Benennung	Bemerkung	St	Modellangabe
		Kabelstrang Heck			
1	928 612 004 57	Kabelstrang	/LL	1	M 481
(1)	928 612 004 58	Kabelstrang	/LL	1	M 249
(1)	927 612 004 32	Kabelstrang	/RL	1	M 481
(1)	927 612 004 33	Kabelstrang	/RL	1	M 249
-	N 100 641 01	Schmelzsicherung T 1,0 B Heckdeckelentriegelung		1	
-	928 612 479 00	Sicherungshalter Heckdeckelentriegelung		1	
2	928 612 037 01	Kabelstrang		1	
3	928 612 008 09	Kabelstrang		1	
4	928 612 005 03	Kabelstrang		1	
(4)	928 612 005 04	Kabelstrang		1	M 602
7	928 612 012 08	Kabelstrang		1	M 249
(7)	928 612 016 04	Kabelstrang		1	
8	171 971 998 E	Steckergehäuse 6-polig		1	
9	171 971 998 C	Steckergehäuse 4-polig		1	
10	901 612 891 01	Steckergehäuse dreifach		1	
11	944 612 215 00	Steckergehäuse 14-polig		1	
12	171 971 999 A	Steckhülsengehäuse 2-polig		1	
13	171 971 998 A	Steckergehäuse 2-polig		1	
14	803 971 979	Buchsengehäuse		2	
15	928 612 131 00	Steckergehäuse		1	
16	999 652 269 12	Kontaktfeder		4	
		Befestigungsteile			
		Getriebe			

Pos	Teilenummer	Benennung	Bemerkung	St	Modellangabe	Pos	Teilenummer	Benennung	Bemerkung	St	Modellangabe
-	999 651 160 02	Kabelhalter		2							
-	928 612 493 00	Kabelhalter		1	M 249						
-	999 651 168 40	Kabelhalter		1	M 249						
		Radkasten									
-	999 513 021 40	Kabelbinder		1							
		Heckdeckel									
-	477 971 939	Kabelklemme		5							
-	999 591 380 02	Kabelbefestiger		5							

Modell	Jahr	HG	UG	Bildtafel	Einschränkung	UPD	11:19	31.01.2008
928	1995	9	03	903-00		222		

PORSCHE PET PORSCHE

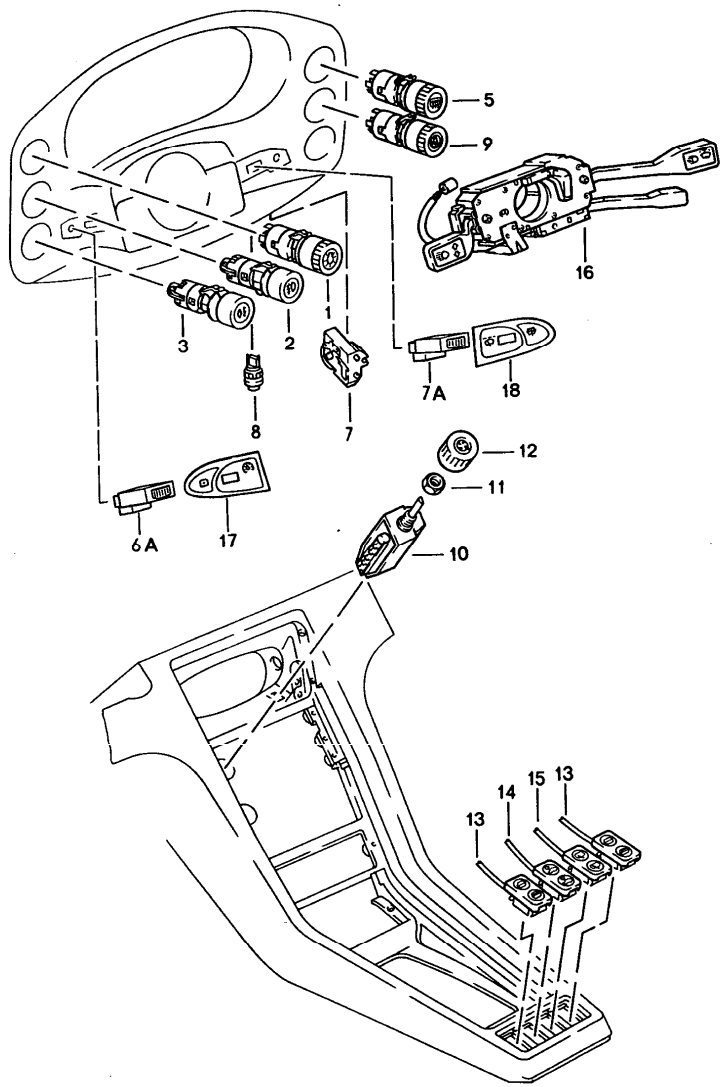

Pos	Teilenummer	Benennung	Bemerkung	St	Modellangabe
		Schalter manuell			
1	928 613 103 00	Kombischalter für Licht		1	
2	928 613 111 00	Schalter für Nebelscheinwerfer		1	
3	928 613 109 00	Schalter für Nebelleuchte		1	
5	928 613 107 01	Kombischalter für Heckscheibenheizung		1	
6A	928 613 031 00	Potentiometer		1	
	70B	Schwarz			
7A	928 613 015 00	Potentiometer		1	
	70B	Schwarz			
		Intervallrelais			
9	928 613 105 01	Warnblinkschalter		1	
10	928 613 127 00	Gebläseschalter		1	
11	999 034 007 02	Sechskantflachmutter M 12 X 1		1	
12	928 613 731 01	Drehknopf Gebläseschalter		1	
-	999 591 434 02	Feder Gebläseschalter		1	
13	928 613 123 07	Tastschalter		2	
	01C	Schwarz für Fensterheber			
14	928 613 120 02	Tastschalter		1	M 650
	01C	Schwarz			
15	928 613 129 04	Tastschalter		1	
	70B	Schwarz für Heckscheibenwischer			
(15)	928 613 123 04	Attrappe		1	

Pos	Teilenummer	Benennung	Bemerkung	St	Modellangabe
	70B	Schwarz Schalter Aussenspiegel siehe Gruppe 8/09/10			
(16)	964 613 331 00	Lenkstockschalter	-93	1	
	01C	Schwarz mit Scheinwerferwaschanlage mit Tempomat			
(16)	964 613 331 01	Lenkstockschalter	94-	1	
	01C	Schwarz mit Scheinwerferwaschanlage mit Tempomat			
(16)	964 613 333 00	Lenkstockschalter	-93	1	(F)
	01C	Schwarz mit Scheinwerferwaschanlage mit Tempomat			
(16)	964 613 333 01	Lenkstockschalter	94-	1	
	01C	Schwarz mit Scheinwerferwaschanlage mit Tempomat			
(16)	964 613 332 00	Lenkstockschalter	-93	1	
	01C	Schwarz mit Scheinwerferwaschanlage mit Tempomat Beschriftung englisch			
(16)	964 613 332 01	Lenkstockschalter	94-	1	
	01C	Schwarz mit Scheinwerferwaschanlage mit Tempomat Beschriftung englisch			
-	964 652 104 00	Kontaktplatte		1	
17	928 613 341 00	Schalter		1	
	70B	Schwarz			
18	928 613 344 00	Blende		1	
	70B	Schwarz			
-	999 651 165 02	Kabelbefestiger		1	

Modell	Jahr	HG	UG	Bildtafel	Einschränkung	UPD	11:20	31.01.2008
928	1995	9	03	903-05		222		

PORSCHE PET PORSCHE

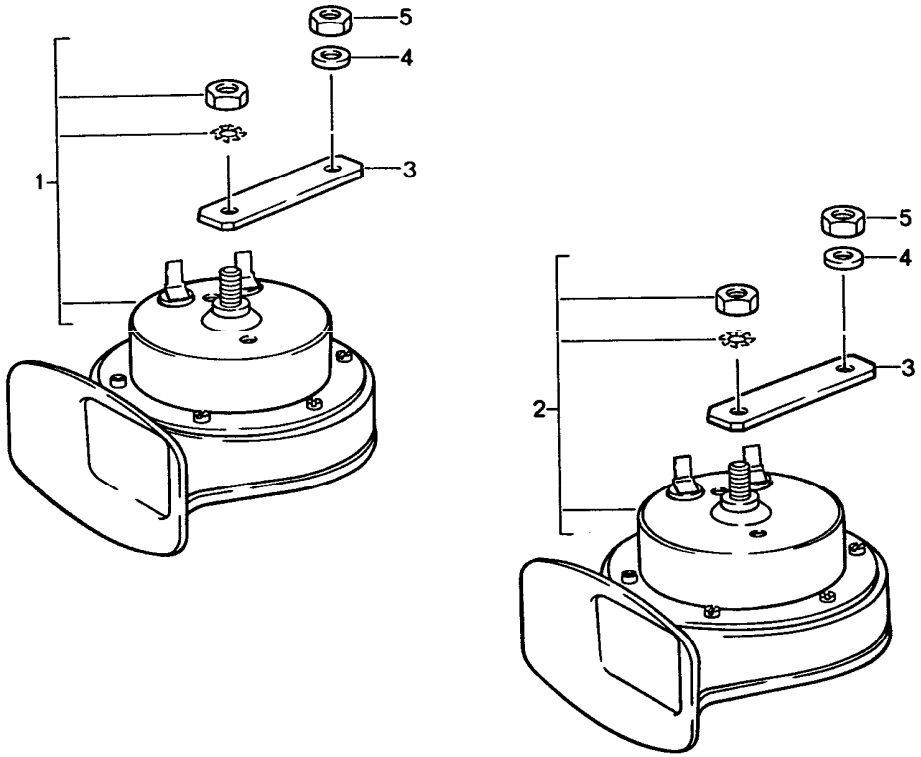

Pos	Teilenummer	Benennung	Bemerkung	St	Modellangabe
		Fanfare Starktonhorn			
1	928 635 221 00	Fanfare Hochton		1	
2	928 635 222 00	Fanfare Tiefton		1	
3	928 635 112 00	Halter		2	
4	900 025 007 02	Scheibe A 8		2	
5	900 910 003 02	Sicherungsmutter VM 8		2	
-	964 637 117 00	Starktonhorn für Alarmanlage		1	

Modell	Jahr	HG	UG	Bildtafel	Einschränkung	UPD	11:20	31.01.2008
928	1995	9	03	903-10		222		

PORSCHE PET PORSCHE

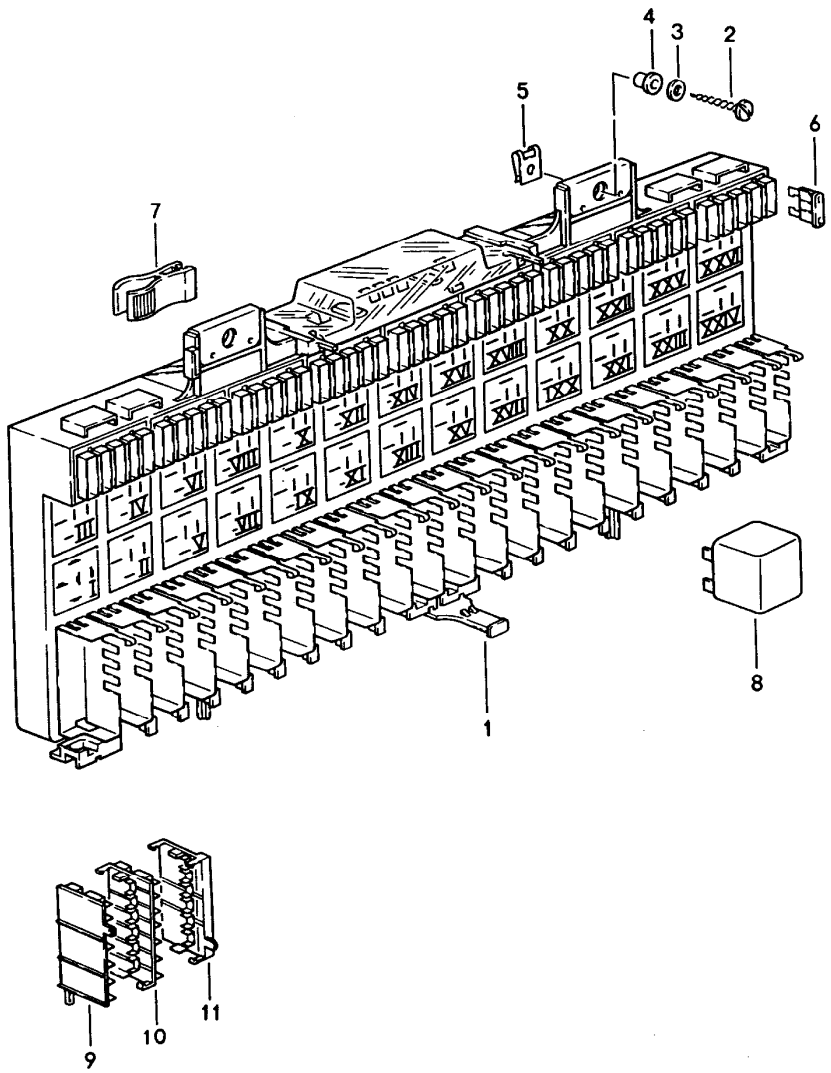

Pos	Teilenummer	Benennung	Bemerkung	St	Modellangabe
		Zentralelektrik Relais Sicherung			
1	928 610 105 24	Trägerplatte		1	
2	N 013 935 2	Blechschraube BZ 6,3 X 25		2	
3	N 902 076 01	Scheibe 6,4 X 17 X 1,6		2	
4	928 628 287 00	Tülle		2	
5	999 507 034 02	Blechmutter B 6,3		2	
6	999 607 001 00	Sicherung 1 AMP.		X	
(6)	999 607 004 00	Sicherung 5 AMP.		X	
(6)	999 607 005 00	Sicherung 7,5 AMP.		X	
(6)	N 017 131 11	Sicherung 10 AMP.		X	
(6)	999 607 007 00	Sicherung 15 AMP.		X	
(6)	N 017 131 13	Sicherung 20 AMP.		X	
(6)	999 607 009 00	Sicherung 25 AMP.		X	
(6)	999 607 010 00	Sicherung 30 AMP.		X	
7	443 941 802	Werkzeug		1	
		Relais			
I-II	928 615 115 00	Doppelrelais Heckscheibenheizung		1	
IV	141 951 253 B	Relais Nebelscheinwerfer		1	
V	141 951 253 B	Relais Anlasser		1	
VII	928 618 111 00	Relais Scheinwerferwaschanlage		1	

Pos	Teilenummer	Benennung	Bemerkung	St	Modellangabe
VIII	928 615 117 02	Relais Nebelscheinwerfer		1	(J)
VIII	928 615 125 00	Brücke Nebelscheinwerfer		1	
X	141 951 253 B	Relais X-Kontakt		1	
XI	993 615 101 00	Intervallrelais		1	
XII	141 951 253 B	Relais Gebläse		1	
XIII	111 953 227 D	Blinkgeber		1	
XIII	928 615 131 00	Blinkgeber Anhängevorrichtung		1	M 208
XIV	141 951 253 B	Relais Defroster		1	
XV	928 615 124 01	Relais ABS		1	
XVI	141 951 253 B	Relais Fanfare		1	
XVII	928 618 108 00	Relais Kickdown	-93	1	M 249
XVII	928 618 108 01	Relais Kickdown	94-	1	M 249
XVIII	928 615 125 00	Brücke Rückfahrlicht		1	M 481
XVIII	928 615 114 00	Relais Rückfahrlicht		1	M 249
XIX	964 618 221 00	Steuergerät Frequenzwandler Geschwindigkeitsanzeige		1	
XXI	928 618 223 00	Entstördrossel		1	
XXII	928 615 203 00	Relais Zündsteuergerät		1	
XXIII	928 618 107 04	Doppelrelais		1	
+	- - -	für		.	
XXIV	- - -	Scheinwerfer		.	
XXV	141 951 253 B	Relais LH-Jetronic		1	
XXVI	141 951 253 B	Relais Kraftstoffpumpe		1	
		Relais für Vordersitz elektrisch verstellbar siehe Gruppe 8/08/20			
		Relais Mittelkonsole			
-	928 618 102 03	Relais Sicherheitsgurt Warnzeitrelais		1	
-	928 618 104 00	Relais Heckscheibenwischer		1	
-	911 617 119 00	Schaltgerät Abgaskontrolle		2	(J)
-	928 637 160 00	Relais Alarmanlage		1	M 525
-	928 637 160 00	Relais Alarmanlage		1	
		Stecker			
9	928 612 331 00	Anfangsgehäuse Rot		8	
(9)	928 612 331 00	Anfangsgehäuse Schwarz		14	
10	928 612 332 00	Modulgehäuse		22	
11	928 612 335 25	Codierelement -A-		1	
(11)	928 612 335 25	Codierelement -B-		1	
(11)	928 612 335 25	Codierelement -C-		1	
(11)	928 612 335 25	Codierelement -D-		1	
(11)	928 612 335 25	Codierelement -E-		1	
(11)	928 612 335 25	Codierelement -F-		1	

Pos	Teilenummer	Benennung	Bemerkung	St	Modellangabe
(11)	928 612 335 25	Codierelement -G-		1	
(11)	928 612 335 25	Codierelement -H-		1	
(11)	928 612 335 25	Codierelement -J-		1	
(11)	928 612 335 25	Codierelement -K-		1	
(11)	928 612 335 25	Codierelement -L-		1	
(11)	928 612 335 25	Codierelement -M-		1	
(11)	928 612 335 25	Codierelement -N-		1	
(11)	928 612 335 25	Codierelement -0-		1	
(11)	928 612 335 25	Codierelement -P-		1	
(11)	928 612 335 25	Codierelement -Q-		1	
(11)	928 612 335 25	Codierelement -R-		1	
(11)	928 612 335 25	Codierelement -S-		1	
(11)	928 612 335 25	Codierelement -T-		1	
(11)	928 612 335 25	Codierelement -U-		1	
(11)	928 612 335 25	Codierelement -V-		1	
(11)	928 612 335 25	Codierelement -W-		1	

Pos	Teilenummer	Benennung	Bemerkung	St	Modellangabe

Modell	Jahr	HG	UG	Bildtafel	Einschränkung	UPD	11:20	31.01.2008
928	1995	9	04	904-00		222		

PORSCHE PET PORSCHE

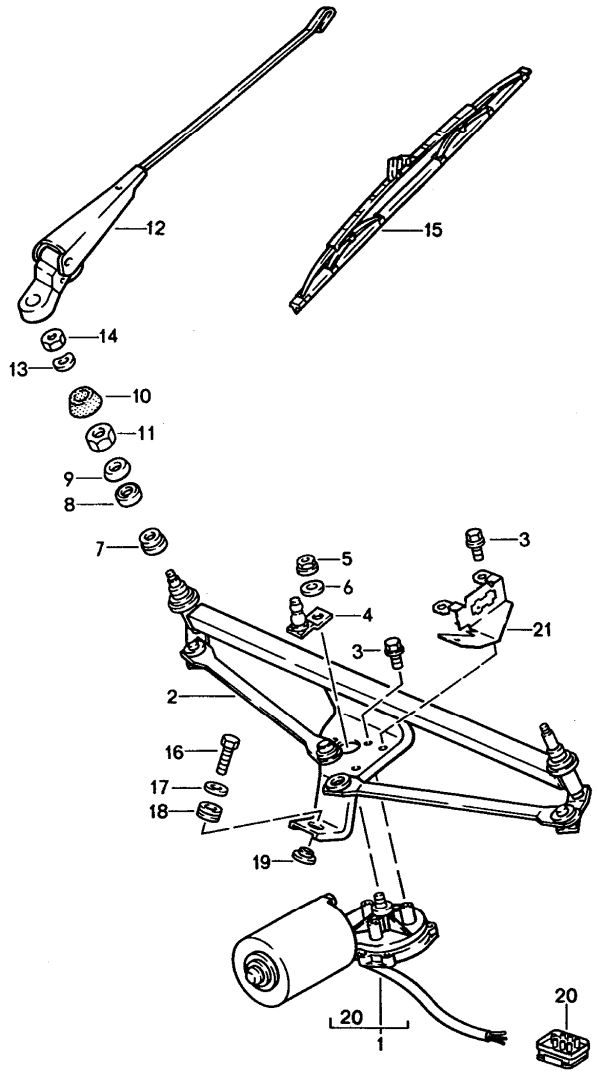

Pos	Teilenummer	Benennung	Bemerkung	St	Modellangabe
		Scheibenwischeranlage			
1	944 628 303 01	Wischermotor	/LL	1	
1	927 628 303 03	Wischermotor	/RL	1	
2	928 628 221 03	Kurbeltrieb	/LL	1	
2	927 628 221 03	Kurbeltrieb	/RL	1	
4	928 628 243 04	Hebel		1	
5	900 076 025 02	Sechskantmutter		1	
6	N 012 229 3	Federscheibe		1	
7	944 628 129 00	Gummibuchse		2	
8	944 628 128 00	Büchse		2	
9	944 628 125 00	Scheibe		2	
10	928 628 716 02	Tülle	/R	1	
(10)	928 628 717 01	Tülle	/R	1	
11	999 034 013 02	Sechskantmutter		2	
12	928 628 213 10	Wischerarm	/LL	2	
(12)	927 628 213 06	Wischerarm	/RL	2	
-	928 628 623 01	Kappe		2	
13	803 955 437	Scheibe		2	
14	900 076 025 02	Sechskantmutter		2	
15	928 628 901 02	Wischerblatt		2	
16	N 010 217 9	Sechskantschraube M 6 X 20		1	
17	N 902 707 01	Scheibe 6,1 X 18 X 1,5		1	
18	944 628 126 00	Tülle		1	
19	944 628 127 00	Buchse		1	
-	999 507 246 02	Blechmutter M 6		1	
20	911 612 867 02	Stecker		1	

Modell	Jahr	HG	UG	Bildtafel	Einschränkung	UPD	11:20	31.01.2008
928	1995	9	04	904-05		222		

PORSCHE PET PORSCHE

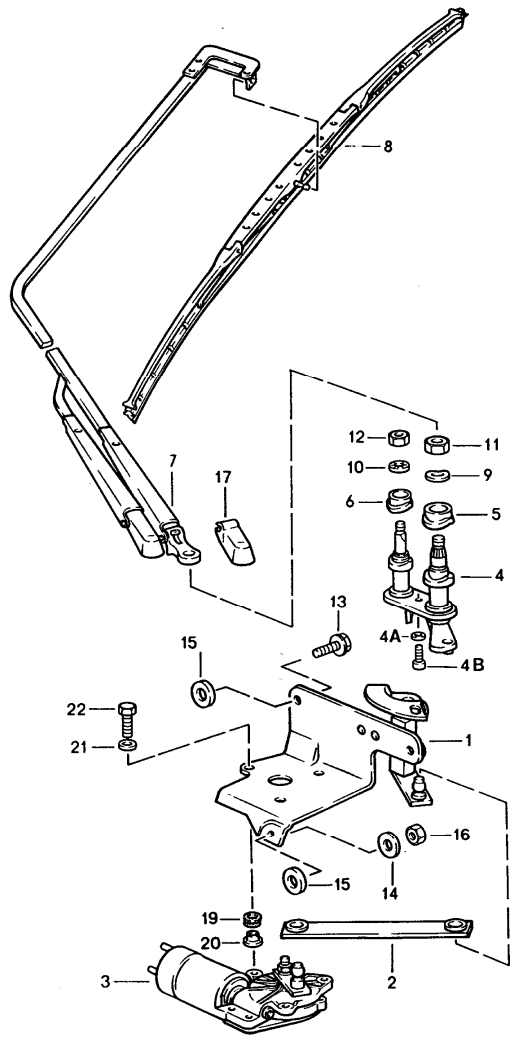

Pos	Teilenummer	Benennung	Bemerkung	St	Modellangabe
		Heckscheibenwischer			
1	928 628 071 03	Motorkonsole mit Lager		1	
2	928 628 202 02	Gelenkstange		1	
3	928 628 403 02	Wischermotor		1	
4	928 628 309 03	Wischerlager		1	
4A	N 012 007 02	Federring A 6		1	
4B	900 075 057 02	Sechskantschraube		1	
5	928 628 325 01	Buchse		1	
6	928 628 326 01	Buchse		1	
7	928 628 610 05	Wischerarm		1	
8	928 628 218 01	Wischerblatt		1	
9	803 955 437	Scheibe B 8		1	
10	N 011 524 7	Scheibe 6,4		1	
11	900 076 025 02	Sechskantmutter M 8		1	
12	900 076 010 02	Sechskantmutter M 6		1	
13	900 075 338 02	Sechskantschraube M 6 X 25		2	
14	N 011 524 7	Scheibe 6,4 X 14		3	
15	N 011 666 7	Scheibe 6,4		X	
16	900 910 010 09	Sicherungsmutter VM 6		1	
17	928 628 621 00	Klappkappe Führungsstange		1	
(17)	928 628 622 00	Klappkappe Wischerarm		1	

Pos	Teilenummer	Benennung	Bemerkung	St	Modellangabe
		Relais für Heckscheibenwischer siehe Gruppe 9/03/10			
19	928 628 287 00	Tülle		3	
20	928 628 289 00	Buchse		3	
21	N 011 524 7	Scheibe 6,4		3	
22	900 075 014 02	Sechskantschraube M 6 X 18		3	

Pos	Teilenummer	Benennung	Bemerkung	St	Modellangabe

Modell	Jahr	HG	UG	Bildtafel	Einschränkung	UPD	11:20	31.01.2008	PORSCHE PET PORSCHE
928	1995	9	04	904-10		222			

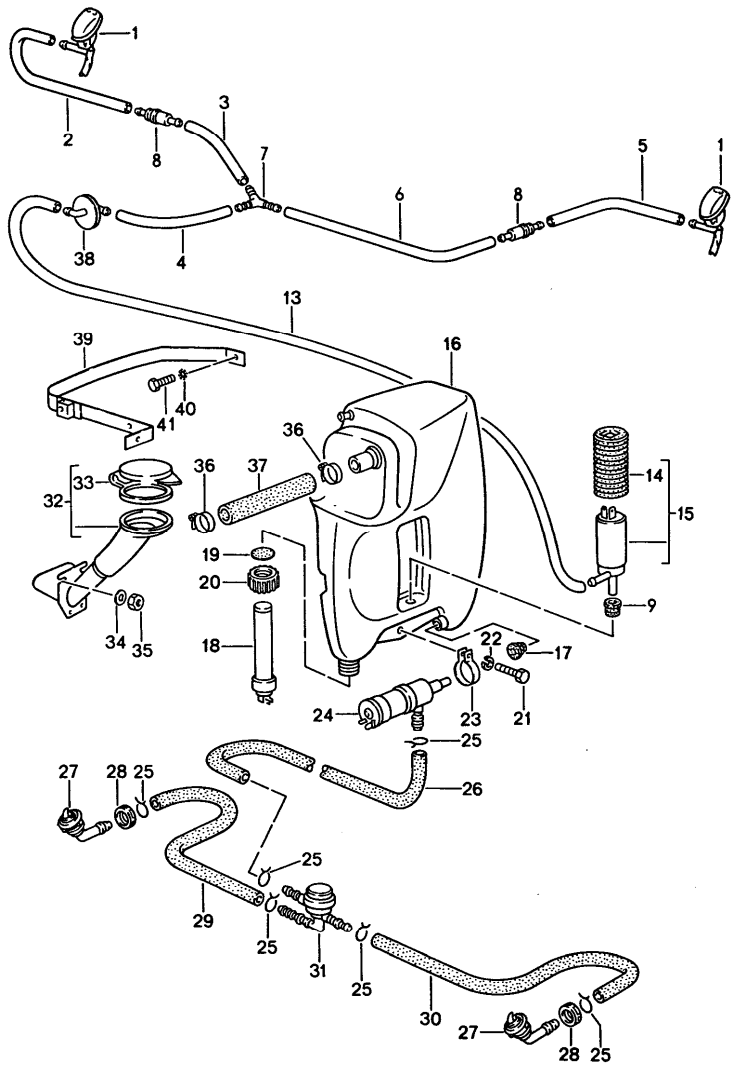

Pos	Teilenummer	Benennung	Bemerkung	St	Modellangabe
		Scheibenwaschanlage Scheinwerferwaschanlage			
1	928 628 077 00	Düse	/L -93	1	
	70B	Schwarz			
(1)	944 628 077 00	Düse	/R -93	1	
	01C	Schwarz			
(1)	993 628 077 01	Düse	94-	2	
	01C	Schwarz			
-	999 181 722 40	Schlauch 4,6 X 1,8		*	
2	-	190 MM		1	
3	-	60 MM		1	
4	-	270 MM	-93	1	
4	-	60 MM	94-	1	
5	-	330 MM	-93	1	
5	-	190 MM	94-	1	
6	-	230 MM	-93	1	
6	-	360 MM	94-		
7	999 137 054 40	Y-Stück	-93	1	
7	914 628 433 00	Ventil	94-	1	
8	914 628 215 00	Ventil	-93	2	
8	914 628 215 00	Ventil	94-	1	
9	431 955 465 B	Dichtung		1	
-	999 181 722 40	Schlauch 4,6 X 1,8		*	
13	-	1000 MM		1	
14	U 928 612 504 01	Gummitülle		1	
15	928 628 172 01	Pumpe	92	1	
(15)	993 624 372 00	Pumpe	93-	1	
-	928 612 501 00	Adapter	93-	1	

Modell	Jahr	HG	UG	Bildtafel	Einschränkung	UPD	11:20	31.01.2008	PORSCHE PET PORSCHE
928	1995	9	04	904-10		222			

Pos	Teilenummer	Benennung	Bemerkung	St	Modellangabe
16	A 928 528 075 01	Behälter		1	
(16)	928 528 075 01	Behälter		1	
17	928 628 193 00	Dichtung		1	
18	928 641 501 01	Vorratsschalter		1	
19	928 628 737 00	Dichtring		1	
20	928 628 735 00	Verschlusskappe		1	
21	900 075 014 02	Sechskantschraube M 6 X 18		1	
22	N 011 524 7	Scheibe 6,4		1	
23	928 628 185 01	Spannband		1	
24	191 955 681	Pumpe		1	
25	999 512 489 00	Schlauchklemme		6	
-	999 181 806 40	Schlauch 2300 MM		* 1	
27	928 528 071 02	Düsenträger	92	2	
	03C	Schwarz			
(27)	911 628 071 01	Düsenträger	93-	2	
	01C	Schwarz			
-	944 628 803 00	Gummischeibe	92	4	
-	951 628 173 00	Unterlage	93-	4	
28	900 281 002 40	Sechskantmutter	92	2	
-	999 181 806 40	Schlauch		*	
29	-	400 MM		1	
30	-	900 MM		1	
31	281 955 187	Ventil		1	
32	928 528 179 01	Einfüllstutzen	/LL	1	
(32)	927 528 085 02	Einfüllstutzen	/RL	1	
33	928 528 181 02	Verschlussdeckel		1	
34	900 025 002 02	Scheibe A 4,3	/LL	2	
35	N 043 890 1	Blechschraube B 4,2 X 9,5	/LL	2	
34	900 151 003 02	Scheibe 6,4	/RL	2	
35	900 076 010 02	Sechskantmutter M 6	/RL	2	
36	999 512 272 02	Schlauchschelle		2	
-	999 181 286 50	Schlauch 270 MM		* 1	
38	928 628 073 00	Schlauchkrümmer	-93	1	
(38)	928 628 073 00	Schlauchverbinder	94-	1	
39	928 628 087 01	Spannband		1	
40	900 115 004 01	Fächerscheibe 8,4		2	
41	900 075 085 02	Sechskantschraube M 8 X 20		2	
42	928 628 931 00	Silicone-Remover 1000 ML		1	

Modell	Jahr	HG	UG	Bildtafel	Einschränkung	UPD	11:21	31.01.2008
928	1995	9	05	905-00		222		

PORSCHE PET PORSCHE

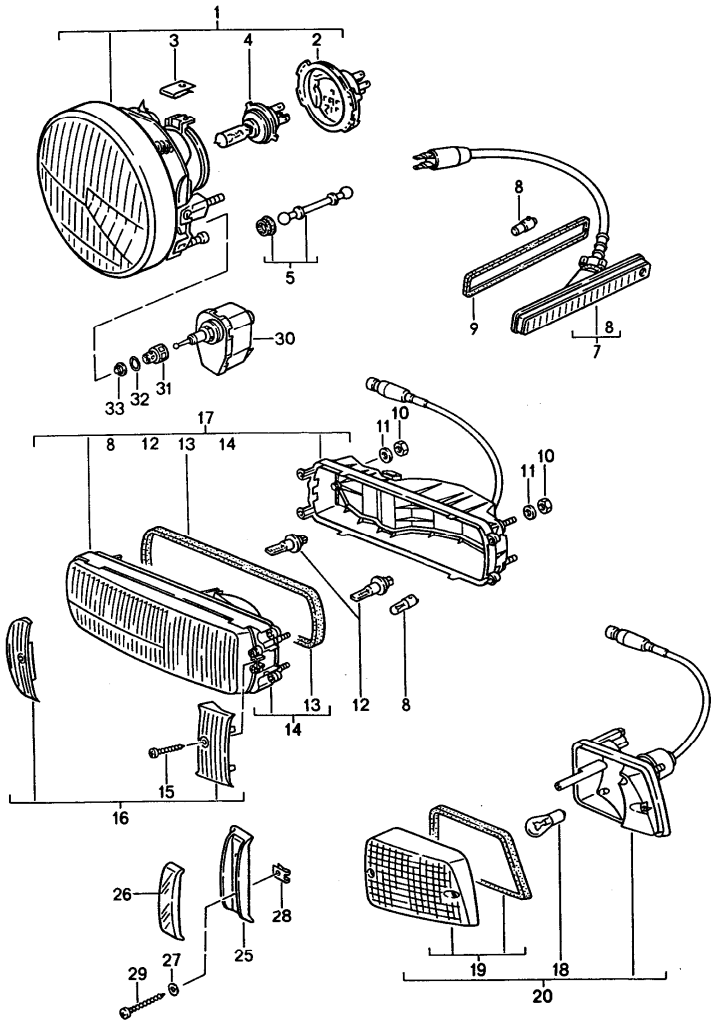

Pos	Teilenummer	Benennung	Bemerkung	St	Modellangabe
		Scheinwerfer Blinkleuchte vorn			
1	928 631 101 03	Scheinwerfer H-4	/LL	2	
(1)	928 631 102 01	Scheinwerfer H-4	/RL	2	M 492
(1)	928 631 101 04	Scheinwerfer H-4	-93	2	(F)
(1)	928 631 101 03	Scheinwerfer H-4	94-	2	(F)
2	928 631 923 00	Schutzhaube		2	
3	999 591 751 02	Blechmutter B 3,9		6	
4	999 631 202 90	Halogen-Glühlampe H-4		2	
(4)	999 631 202 91	Halogen-Glühlampe H-4	-93	2	(F)
(4)	999 631 202 90	Halogen-Glühlampe H-4	94-	2	(F)
7	928 631 410 01	Seitenblinkleuchte		2	
8	900 631 103 90	Glühlampe 12 V-4 W		4	
9	928 631 448 00	Dichtung		2	
10	N 011 005 14	Sechskantmutter M 5		6	
11	N 011 665 3	Scheibe B 5,3		6	
(11)	944 503 255 00	Distanzscheibe		6	
12	900 631 126 90	Halogen-Glühlampe H-3		4	
(12)	900 631 126 90	Halogen-Glühlampe H-3		2	M 193
(12)	999 631 129 90	Glühlampe H-3 12V 35W		2	M 193
13	951 631 167 00	Dichtung		2	
14	928 631 951 00	Leuchteneinsatz	/L	1	

Pos	Teilenummer	Benennung	Bemerkung	St	Modellangabe
(14)	928 631 952 00	Leuchteneinsatz	/R	1	
(14)	928 631 951 01	Leuchteneinsatz	/L -93	1	(F)
(14)	928 631 952 01	Leuchteneinsatz	/R -93	1	(F)
(14)	928 631 951 00	Leuchteneinsatz	/L 94-	1	(F)
(14)	928 631 952 00	Leuchteneinsatz	/R 94-	1	(F)
15	900 143 004 00	Kreuzschlitzschraube		4	
16	928 631 961 00	Abdeckblende		2	
(16)	928 631 963 00	Abdeckblende	-93	2	(F)
(16)	928 631 961 00	Abdeckblende	94-	2	(F)
17	928 631 405 00	Zusatzscheinwerfer	/L	1	
(17)	928 631 406 00	Zusatzscheinwerfer	/R	1	
(17)	928 631 407 00	Zusatzscheinwerfer	/L -93	1	(F)
(17)	928 631 408 00	Zusatzscheinwerfer	/R -93	1	(F)
(17)	928 631 405 00	Zusatzscheinwerfer	/L 94-	1	(F)
(17)	928 631 406 00	Zusatzscheinwerfer	/R 94-	1	(F)
18	900 631 127 90	Glühlampe 12 V-21 W		2	
19	928 631 929 01	Lichtscheibe	/L	1	
(19)	928 631 930 01	Lichtscheibe	/R	1	
20	928 631 421 21	Blinkleuchte	/L	1	
(20)	928 631 421 20	Blinkleuchte	/R	1	
(25)	928 505 045 20	Schutzsteg		2	(SA)
26	928 505 153 21	Kappe		2	(SA)
	70B	Schwarz			
27	951 505 157 00	Distanzscheibe		4	(SA)
28	999 591 349 02	Blechmutter		4	(SA)
29	900 143 084 07	Linsenblechschraube		4	(SA)
30	928 624 163 00	Verstellmotor		2	
31	928 631 106 00	Adapter		2	
32	928 624 165 00	Dichtring		2	
33	928 631 215 00	Sicherungsring		2	

Modell	Jahr	HG	UG	Bildtafel	Einschränkung	UPD	11:21	31.01.2008
928	1995	9	05	905-10		222		

PORSCHE PET PORSCHE

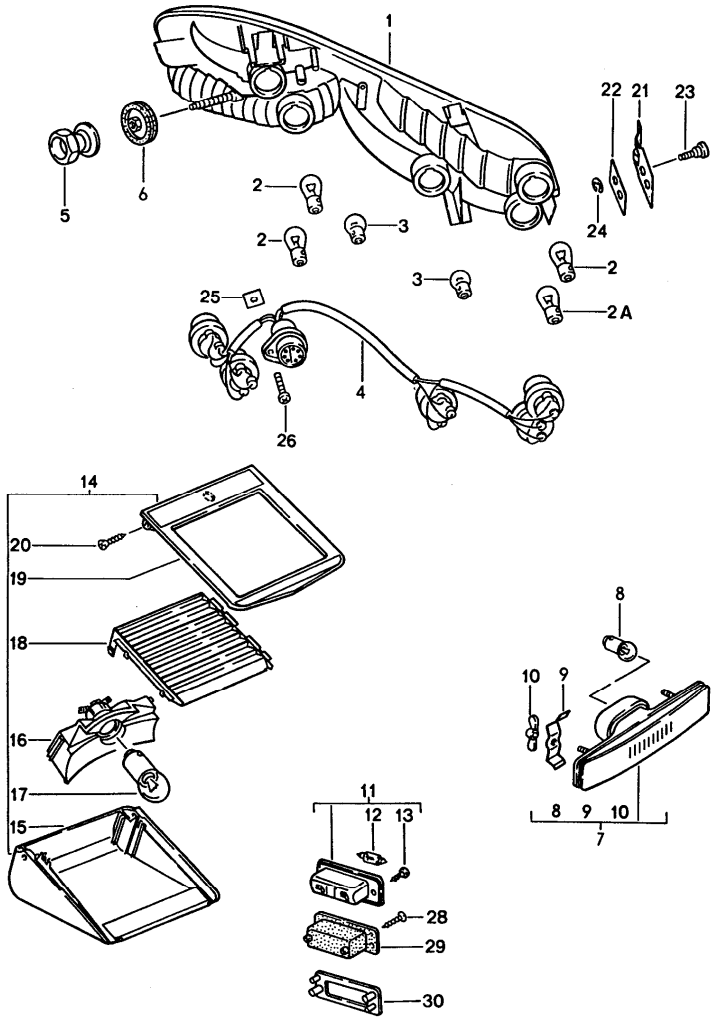

Pos	Teilenummer	Benennung	Bemerkung	St	Modellangabe
		Heckleuchte			
1	928 631 483 00	Heckleuchte mit Nebelschlussleuchte	/L	1	
(1)	928 631 484 00	Heckleuchte mit Nebelschlussleuchte	/R	1	
2	900 631 127 90	Glühlampe 12 V - 21 W		3	
2A	999 631 024 90	Glühlampe 12 V - 21/4 W		1	
3	900 631 104 90	Glühlampe 12 V - 5 W		3	
4	928 631 465 00	Kabelstrang mit Nebelschlussleuchte		2	
5	928 631 468 00	Sechskantmutter		2	
6	928 631 467 00	Scheibe		2	
-	999 703 066 50	Tülle		2	
11	964 631 620 01	Kennzeichenleuchte		2	
	01C	Schwarz			
12	900 631 105 90	Glühlampe 12 V - 5 W		2	
13	999 919 084 07	Blechschraube B 4,2 X 22		4	
14	928 631 070 00	Zusatzbremsleuchte		1	
15	928 631 460 00	Leuchtengehäuse		1	
16	928 631 471 00	Reflektor		1	
17	900 631 127 90	Glühlampe		1	
18	928 631 472 00	Lichtscheibe		1	
19	928 631 061 00	Leuchtenrahmen		1	
20	900 145 099 07	Linsensenkblechschraube B 4,9 X 13		2	
21	928 631 457 01	Halter		2	
22	928 631 459 01	Platte		2	
23	999 014 013 02	Zylinderschraube		4	

Pos	Teilenummer	Benennung	Bemerkung	St	Modellangabe
24	N 012 432 1	Sicherungsscheibe		4	
25	928 631 919 01	Abdeckplatte		2	
26	999 919 164 09	Linsenschraube M 5 X 10		2	
28	999 919 067 02	Senkschraube KA 3 X 10		4	
29	964 612 620 00	Kappe		2	
30	928 631 603 00	Befestigungsplatte		2	

Pos	Teilenummer	Benennung	Bemerkung	St	Modellangabe

Modell	Jahr	HG	UG	Bildtafel	Einschränkung	UPD	11:21	31.01.2008
928	1995	9	05	905-15		222		

PORSCHE PET PORSCHE

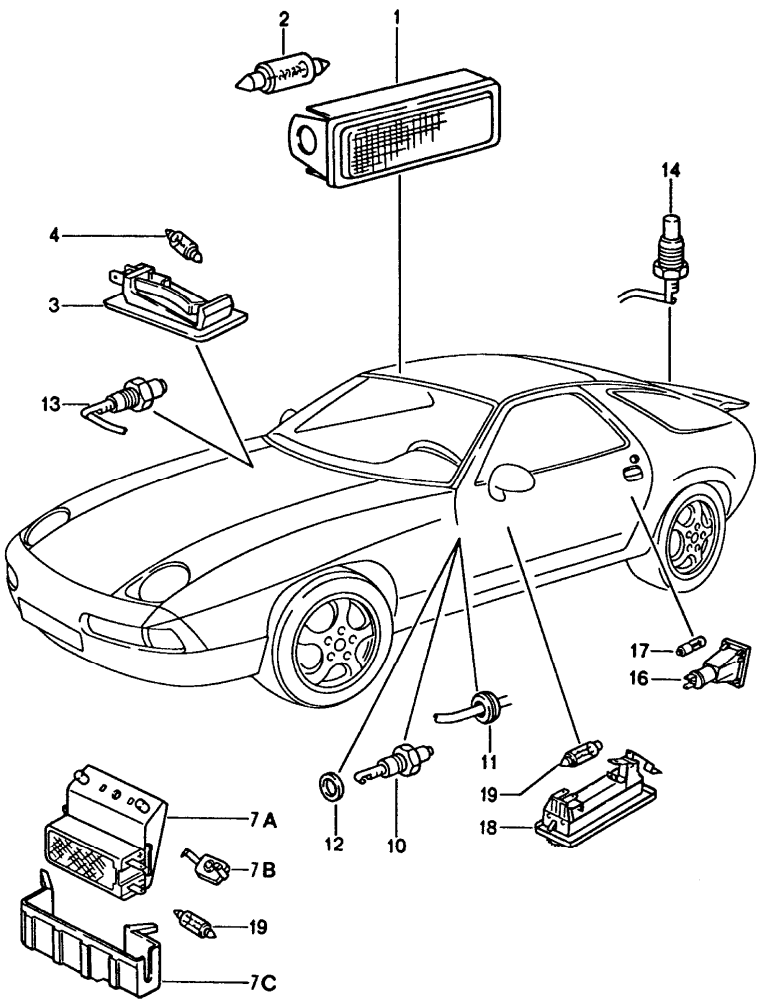

Pos	Teilenummer	Benennung	Bemerkung	St	Modellangabe
		Innenleuchten			
1	911 632 102 00 70A	Leuchte vorn hinten Heckdeckel		3 1 1 1	
2	900 631 106 90	Sofittenlampe 12 V - 10 W		3	
3	928 632 101 00	Handschuhkastenleuchte		1	
4	999 631 018 90	Glühlampe 12 V - 3 W		1	
7A	928 632 111 01	Leuchte		1	
7B	928 632 113 00	Kappe		1	
7C	928 632 112 00	Kappe		1	
9	900 143 164 02	Kombischraube BZ 4,2 X 13 Z1		1	
-	999 507 050 40	Spreizmutter		1	
10	928 613 147 00	Türkontaktschalter		2	
11	321 971 905	Gummitülle		2	
12	900 031 001 60	Scheibe 8,4		2	
13	964 613 601 00	Türkontaktschalter		2	
14	928 613 119 00	Türkontaktschalter		1	
-	900 631 102 90	Glühlampe 12 V - 2 W Ascherleuchte		1	
16	928 631 131 00	Türsicherungsleuchte		2	
17	900 631 120 90	Glühlampe 12 V - 2 W		2	
18	928 632 109 01	Fussraumleuchte		2	
19	900 631 106 90	Sofittenlampe 12 V - 10 W		2	

Modell	Jahr	HG	UG	Bildtafel	Einschränkung	UPD	11:21	31.01.2008
928	1995	9	06	906-00		222		

PORSCHE PET PORSCHE

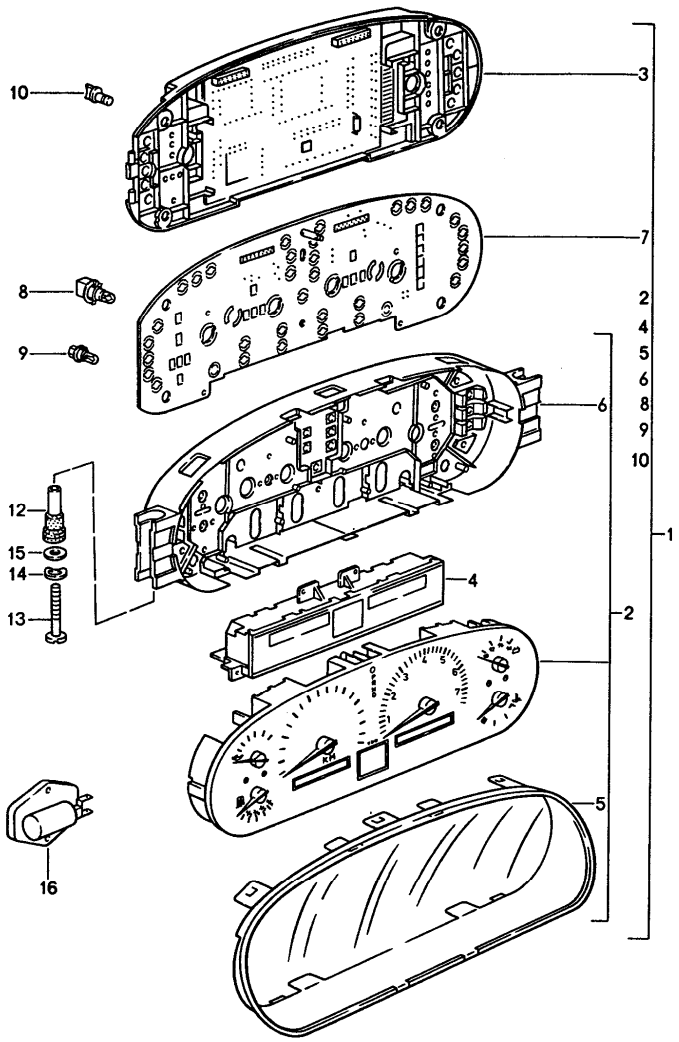

Pos	Teilenummer	Benennung	Bemerkung	St	Modellangabe
		Kombiinstrument			
1	928 641 158 04	Kombiinstrument		1	(F) M 481
2	928 641 990 11	Baugruppe - Anzeige -		1	
3	928 641 991 30	Baugruppe - Elektronic -		1	
4	928 641 992 00	Modul		1	
1	928 641 159 03	Kombiinstrument		1	(F) M 249
2	928 641 990 06	Baugruppe - Anzeige -		1	
3	928 641 991 30	Baugruppe - Elektronic -		1	
4	928 641 992 00	Modul		1	
1	928 641 150 04	Kombiinstrument		1	M 481 (A)(S)(CH) (D)(I)(N) (SF) (B)(L)(NL)
2	928 641 990 10	Baugruppe - Anzeige -		1	
3	928 641 991 27	Baugruppe - Elektronic -		1	
4	928 641 992 00	Modul		1	
1	928 641 151 03	Kombiinstrument		1	M 249 (A)(S)(CH) (D)(I)(N) (SF) (B)(L)(NL)
2	928 641 990 05	Baugruppe - Anzeige -		1	
3	928 641 991 27	Baugruppe - Elektronic -		1	
4	928 641 992 00	Modul		1	
1	928 641 156 04	Kombiinstrument		1	(GB) M 481
2	928 641 990 13	Baugruppe - Anzeige -		1	
3	928 641 991 29	Baugruppe - Elektronic -		1	

Pos	Teilenummer	Benennung	Bemerkung	St	Modellangabe
4	928 641 992 00	Modul		1	
1	928 641 157 03	Kombiinstrument		1	(GB) M 249
2	928 641 990 08	Baugruppe - Anzeige -		1	
3	928 641 991 29	Baugruppe - Elektronic -		1	
4	928 641 992 00	Modul		1	
1	928 641 162 04	Kombiinstrument		1	(J) M 481
2	928 641 990 12	Baugruppe - Anzeige -		1	
3	928 641 991 31	Baugruppe - Elektronic -		1	
4	928 641 992 00	Modul		1	
1	928 641 163 03	Kombiinstrument		1	(J) M 249
2	928 641 990 07	Baugruppe - Anzeige -		1	
3	928 641 991 31	Baugruppe - Elektronic -		1	
4	928 641 992 00	Modul		1	
1	928 641 164 04	Kombiinstrument		1	(I) M 481
2	928 641 990 15	Baugruppe - Anzeige -		1	
3	928 641 991 32	Baugruppe - Elektronic -		1	
4	928 641 992 00	Modul		1	
1	928 641 165 03	Kombiinstrument		1	(I) M 249
2	928 641 990 16	Baugruppe - Anzeige -		1	
3	928 641 991 32	Baugruppe - Elektronic -		1	
4	928 641 992 00	Modul		1	
		gültig für sonstige Länder			
1	928 641 154 04	Kombiinstrument		1	M 481
2	928 641 990 12	Baugruppe - Anzeige -		1	
3	928 641 991 28	Baugruppe - Elektronic -		1	
4	928 641 992 00	Modul		1	
1	928 641 155 03	Kombiinstrument		1	
2	928 641 990 07	Baugruppe - Anzeige -		1	
3	928 641 991 28	Baugruppe - Elektronic -		1	
4	928 641 992 00	Modul		1	
5	928 641 987 01	Gehäuse		1	
6	928 641 968 02	Gehäuse		1	
7	928 641 973 03	Leiterplatte		1	
8	928 641 982 01	Glassockellampe 12V 2W		4	
9	928 641 982 02	Glassockellampe 12V 1,5W Rot		4	
9	999 631 027 90	Sockellampe 12V 1,5W Klar		10	
9	928 641 982 04	Glassockellampe 12V 1,2W		16	
10	928 641 984 01	Knopf		4	
12	928 552 049 02	Distanzhülse		4	
13	N 019 908 1	Zylinderschraube M 6 X 100		2	
14	N 011 524 7	Scheibe A 6,4		2	
15	N 012 226 5	Federscheibe B 6		2	
16	928 616 110 00	Vorwiderstand		1	

Modell	Jahr	HG	UG	Bildtafel	Einschränkung	UPD	11:21	31.01.2008	PORSCHE PET PORSCHE
928	1995	9	06	906-05		222			

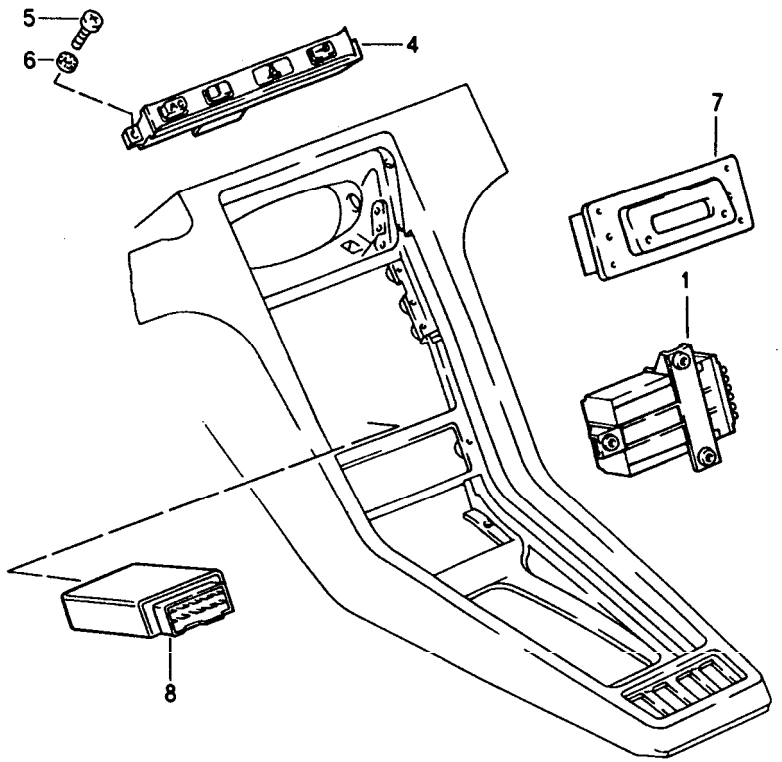

Pos	Teilenummer	Benennung	Bemerkung	St	Modellangabe
		Zentralinformator Alarm-Steuergerät			
1	928 641 603 09	Lampenkontrollgerät		1	
(1)	928 641 603 11	Lampenkontrollgerät		1	M 602
(1)	928 641 603 11	Lampenkontrollgerät		1	(AUS)
4	928 641 609 22	Tastenfeld		1	
	70B	Schwarz			
5	999 919 008 07	Linsenschraube - 3,9 X 13		2	
6	N 011 522 14	Scheibe - 4,3 -		2	
7	928 641 701 05	Zeituhr		1	
	70B	Schwarz Analoganzeige			
8	928 618 260 01	Alarm-Steuergerät		1	
-	928 618 261 00	Halter für Alarm-Steuergerät		1	
		Befestigungsteile Kontrollgerät			
-	900 151 027 02	Scheibe B 5,3		2	
-	N 011 005 14	Sechskantmutter M 5		2	

Modell	Jahr	HG	UG	Bildtafel	Einschränkung	UPD	11:22	31.01.2008
928	1995	9	07	907-00		222		

PORSCHE PET PORSCHE

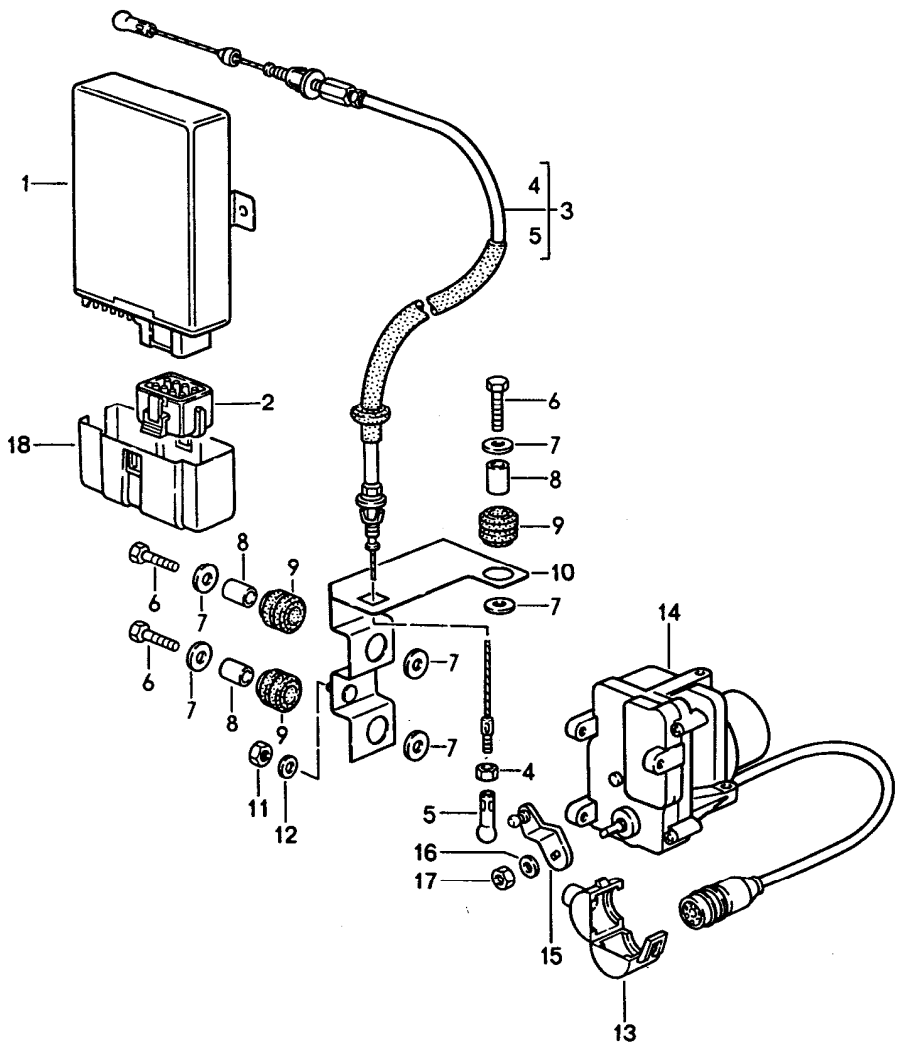

Pos	Teilenummer	Benennung	Bemerkung	St	Modellangabe
		Tempomat			
1	911 617 227 00	Steuergerät		1	
-	928 618 235 00	Halteplatte	/RL -93	1	
-	928 618 245 00	Halteplatte	/RL 94-	1	
-	999 591 348 02	Blechmutter B 4,8	/RL	2	
-	900 241 012 02	Rändelmutter M 6	/RL	2	
2	911 617 427 00	Codierstecker		1	
3	928 110 606 00	Bowdenzug		1	
4	N 011 005 14	Sechskantmutter		1	
5	911 423 147 00	Kugelpfanne		1	
6	900 075 017 02	Sechskantschraube M 6 X 25		3	
7	N 011 666 7	Scheibe B 6,4		6	
8	999 531 014 02	Buchse		3	
9	999 702 133 40	Lagergummi		3	
10	928 617 065 00	Halter		1	
11	900 076 010 02	Sechskantmutter M 6		2	
12	N 011 524 7	Scheibe A 6,4		2	
13	944 612 450 00	Halter		1	
14	944 617 121 00	Stellglied		1	
15	944 423 047 00	Hebel		1	
16	N 012 229 3	Federscheibe A 8		1	
17	N 011 018 4	Sechskantmutter M 8 X 1		1	
18	911 617 133 02	Abdeckkappe		1	

Modell	Jahr	HG	UG	Bildtafel	Einschränkung	UPD	11:22	31.01.2008
928	1995	9	11	911-00		222		

PORSCHE PET PORSCHE

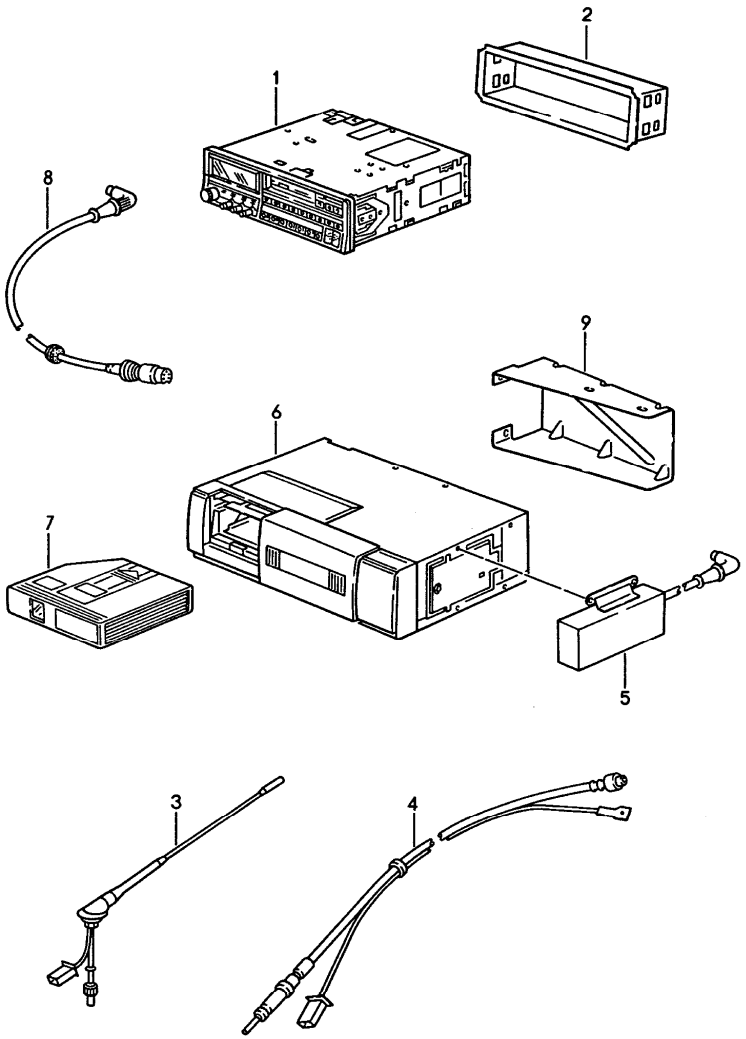

Pos	Teilenummer	Benennung	Bemerkung	St	Modellangabe
		Radio Einbauteile			
1	> 911 645 071 01	Radio BERLIN IQR 88	-93	1	M 326
(1)	964 645 103 00	Radio SYMPHONY RDS	-93	1	M 327
-	928 645 903 00	Abdeckung Blende links		1	
-	928 645 904 00	Abdeckung Blende rechts		1	
1	> 964 645 107 00	Radio LONDON RDM 42	-93	1	M 693
(1)	993 645 107 00	Radio LONDON RDM 42	94-	1	M 693
(1)	993 645 101 00	Radio BREMEN RCM 43		1	
(1)	993 645 103 00	Radio BREMEN RCM 43		1	M 692
(1)	993 645 109 00	Radio DUESSELDORF RCR 84	95-	1	M 336
(1)	993 645 110 00	Radio MUENCHEN RD 104	95-	1	M 687
(1)	993 645 106 00	Radio PORSCHE CR 10	95-	1	M 324
-	993 645 411 01	Adapter	95-	1	M 324
-	993 645 451 00	Adapter nur in Verbindung mit CD-Wechsler	95-	1	M 324,692
-	964 645 015 00	Radio PORSCHE CR-2 mit Einbausatz		1 1	
-	> 928 645 018 00	Einbausatz CD-Player CD 10		1	
(2)	911 645 173 03	Halterahmen Radio Alarmkontakt		1	M 327,334 M 336,687

Pos	Teilenummer	Benennung	Bemerkung	St	Modellangabe
(2)	928 645 072 01	Halterahmen CD-Player		1	M 331,332 M 691
3	928 645 201 00	Antenne mit Verstärker		1	
-	928 645 902 00	Antennenstab		1	
4	944 645 202 00	Verlängerungskabel für Antenne		1	
5	964 645 112 00	Adapter für CD-Wechsler		1	M 327
6	964 645 111 00	CD-Wechsler		1	
7	964 645 113 00	Magazin für CD-Wechsler		1	
8	928 645 450 00	Verbindungsleitung Radio CD-Wechsler		1	
(8)	928 645 410 00	Verbindungsleitung Radio Verstärker		1	
9	928 645 221 01	Halter	-94	1	
9	928 645 221 01	Halter	95-	1	

Pos	Teilenummer	Benennung	Bemerkung	St	Modellangabe

Modell	Jahr	HG	UG	Bildtafel	Einschränkung	UPD	11:22	31.01.2008
928	1995	9	11	911-05		222		

PORSCHE PET PORSCHE

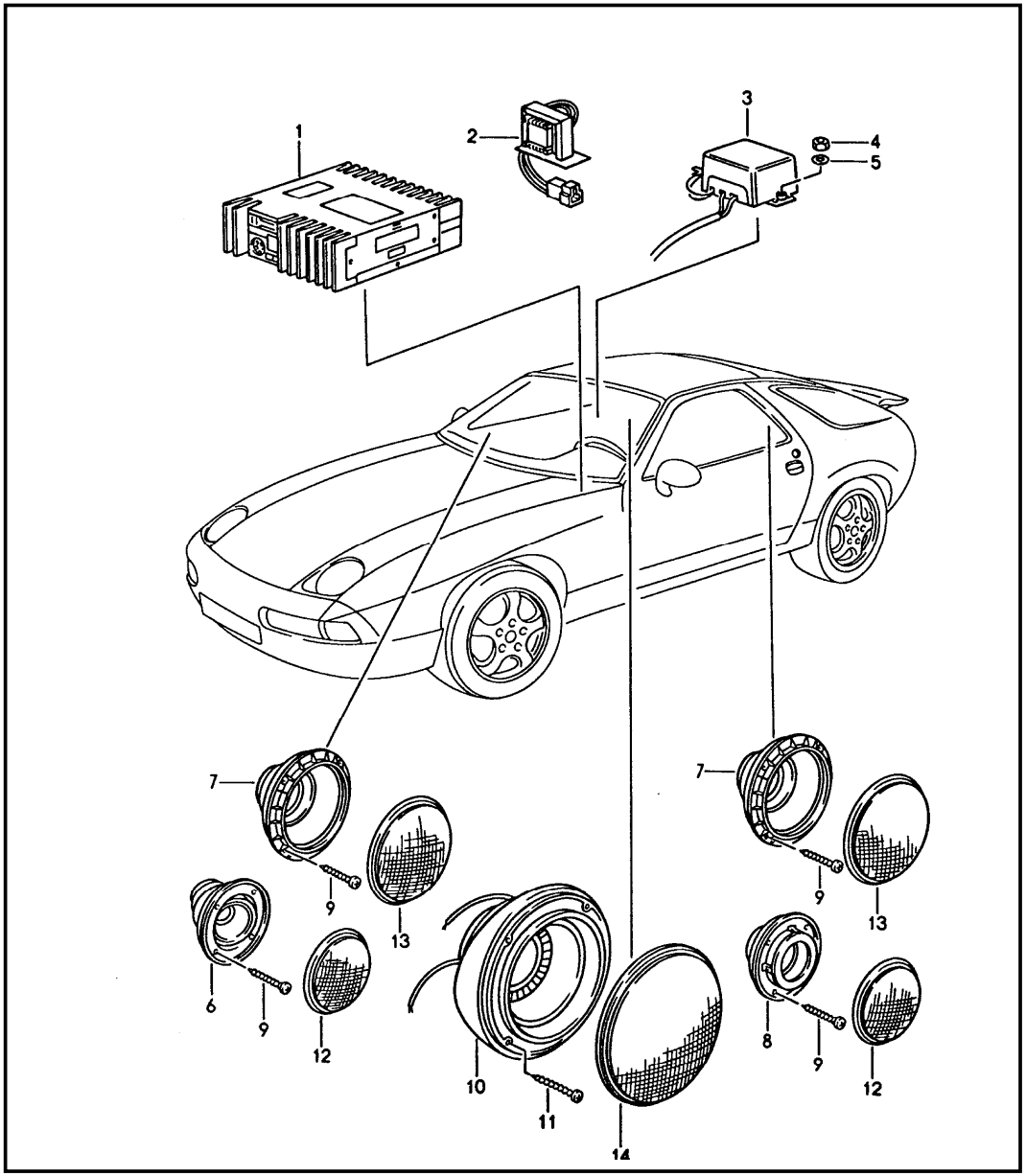

Pos	Teilenummer	Benennung	Bemerkung	St	Modellangabe
		Klangpaket mit Verstärker			
1	928 645 435 01	Verstärker		1	
2	999 619 142 00	Entstördrossel		1	
3	928 645 441 00	Frequenzweiche		2	
4	N 011 004 6	Sechskantmutter M 4		4	
5	900 025 002 02	Scheibe A 4,3		4	
6	928 645 211 00	Hochton-Lautsprecher		2	
7	928 645 212 00	Mittelton-Lautsprecher		4	
8	928 645 214 00	Hochton-Lautsprecher		2	
9	900 143 047 07	Blechschraube B 4,2 X 19		32	
10	928 645 215 00	Bass-Lautsprecher	/L	1	
(10)	928 645 216 00	Bass-Lautsprecher	/R	1	
11	900 143 077 02	Blechschraube B 4,2 X 32		8	
12	928 555 689 00	Lautsprechergitter		4	
	01C	Schwarz für Hochton-Lautsprecher			
13	928 555 691 00	Lautsprechergitter		4	
	01C	Schwarz für Mittelton-Lautsprecher			
14	928 555 693 00	Lautsprechergitter		2	
	01C	Schwarz für Tiefton-Lautsprecher			

Modell	Jahr	HG	UG	Bildtafel	Einschränkung	UPD	11:22	31.01.2008	PORSCHE PET PORSCHE
928	1995	9	11	911-10		222			

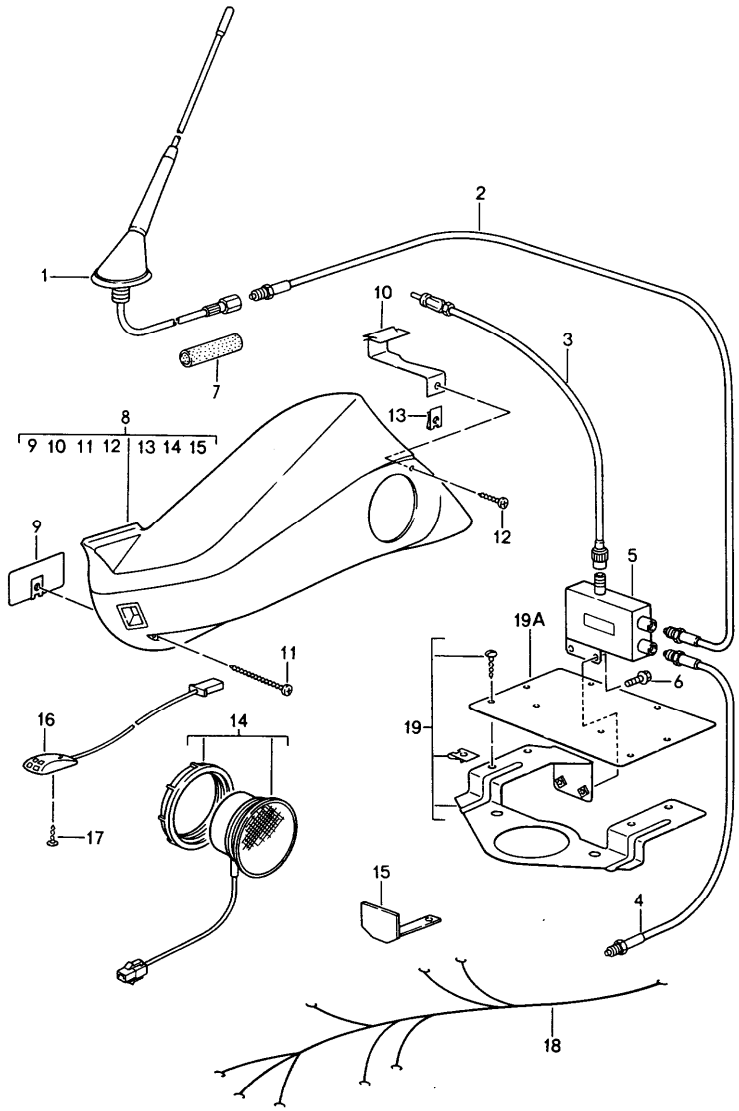

Pos	Teilenummer	Benennung	Bemerkung	St	Modellangabe
		Telefonvorbereitung			M 614,M 611
1	964 646 314 00	Antenne		1	
2	996 612 086 00	Verlängerungskabel		1	
3	928 646 064 00	Kabel Antennenweiche Radio		1	
4	944 646 065 00	Kabel Antennenweiche Telefon		1	
5	993 646 313 00	Antennenweiche		1	
6	999 075 067 09	Kombischraube M4 X 8		2	
7	928 612 636 01	Schutzschlauch		1	
8	928 646 201 00	Konsole		1	
	5FV	Schwarz			
	4XR	Klassikgrau			
	3GE	Nachtblau			
	6SC	Kastanienbraun			
	2JP	Cedargrün			
	3TE	Flamencorot			
	DDM	Firenzegrau/Schwarz			
	DBV	Firenzegrau/Nachtblau			
	AQS	Kaschmirbeige/Schwarz			
	DFR	Provenceblau/Schwarz			
	DFS	Provenceblau/Nachtblau			
	DBY	Cedargrün/Schwarz			
	DBZ	Flamencorot/Schwarz			
9	928 646 243 00	Unterlegscheibe		1	
10	928 646 245 00	Haltewinkel		1	
11	900 143 090 07	Blechschraube 4,2 X 60		1	

Pos	Teilenummer	Benennung	Bemerkung	St	Modellangabe
12	900 143 091 07	Blechschraube 3,9 X 22		1	
13	999 591 901 02	Blechmutter 3,9		1	
14	993 646 241 00	Lautsprecher		1	
15	993 646 247 01	Anschlag für Sitz		1	
16	964 646 307 00	Mikrofon		1	M 614
16	993 646 307 00	Mikrofon		1	M 611
17	999 919 039 02	Senkblechschraube 3,5 X 8		2	
18	928 646 050 00	Kabelstrang		1	
-	928 646 510 00	Schraube für Befestigung Steckergehäuse		2	M 611
19	964 646 026 00	Halterung		1	
19A	993 646 203 00	Halterung		1	M 611

Pos	Teilenummer	Benennung	Bemerkung	St	Modellangabe

M000 +----------------------+
! M-Nummern-Uebersicht !
+----------------------+
M020 GESCHWINDIGKEITSMESSER MIT DOPPELSKALA MPH-KM/H
M026 MIT AKTIVKOHLEBEHAELTER
M027 KALIFORNIEN-AUSFUEHRUNG
M034 ITALIEN - AUSFUEHRUNG
M058 PRALLDAEMPFER VORN UND HINTEN
M062 SCHWEDEN-AUSFUEHRUNG
M113 KANADA - AUSFUEHRUNG
M124 FRANKREICH - AUSFUEHRUNG
M157 ABGASRUECKFUEHRUNG,
LUFTPUMPE UND KATALYSATOR -79
3-WEG-KATALYSATOR,
LAMBDA-SONDE, L-JETRONIC 80
LUFTPUMPE, 3-WEG KATALYSATOR,
LAMBDA-SONDE, ZENTRALE KALT-
STARTEINSPRITZUNG, L-JETRONIC 81-
M186 SICHERHEITSGURT FUER NOTSITZE
M187 SEALED-BEAM-EINSATZ
SCHEINWERFER ASYMMETRISCH
M190 ERHOEHTE SEITENTUERFESTIGKEIT
M193 JAPAN-AUSFUEHRUNG
M197 STAERKERE BATTERIE
M220 SPERRDIFFERENTIAL 40 %
M249 AUTOMATIC-GETRIEBE
M261 AUSSENSPIEGEL FUER BEIFAHRERSEITE -PLAN- ,
ELEKTRISCH VERSTELL- UND BEHEIZBAR
M406 928 S - JUBILAEUMSMODELL 82
"50 JAHRE PORSCHE-
KONSTRUKTIONEN"
AUSSENFARBE: METEORMETALLIC
INNENAUSSTATTUNG: WEINROT
M409 SPORTSITZ, LEDER
M410 SPORTSITZ, SITZ- UND LEHNENFLAECHE
STOFF/ KUNSTLEDER
M418 FLANKENSCHUTZLEISTEN
M437 KOMFORTSITZ LINKS,
ELEKTRISCH VERSTELLBAR
M438 KOMFORTSITZ RECHTS,
ELEKTRISCH VERSTELLBAR
M462 928 - SONDERMODELL 82
WEISSACH
AUSSENFARBE: HELLBRONCE-METALLIC
INNENAUSSTATTUNG: GANZLEDER-
MITTELBRAUN
M467 AUSSENSPIEGEL, FAHRERSEITE, KONVEX,
ELEKTRISCH VERSTELL- UND BEHEIZBAR
M473 MIT BUG- UND HECKSPOILER
M474 SPORTLICHE STOSSDAEMPFER VORN UND HINTEN
M479 AUSTRALIEN - AUSFUEHRUNG
M484 SYMBOLE UND BESCHRIFTUNG FUER
SCHALTER UND INSTRUMENTE
M489 SCHALTER UND ANZEIGEN IN DEUTSCHER BESCHRIFTUNG
M492 SCHEINWERFER FUER LINKSVERKEHR
M494 ZUSATZVERSTAERKER
M528 AUSSENSPIEGEL, BEIFAHRERSEITE - KONVEX -
ELEKTR. VERSTELL- UND BEHEIZBAR
M533 ALARMANLAGE
M553 USA-CANADA-AUSFUEHRUNG
M563 AIRBAG-BEIFAHRERSEITE
M568 GETOENTE FRONT- UND SEITENSCHEIBEN
M573 KLIMA-ANLAGE
M650 ELEKTRISCHES SCHIEBEDACH
M981 LEDERAUSSTATTUNG

Modell	Jahr	HG	UG	Bildtafel	Fgst.-Nr.	Update			
928	95					222		16:10	01.02.2008

LAENDERSYMBOLE

==========

(A)	OESTERREICH
(AG)	ARABISCHE GOLFSTAATEN
(AUS)	AUSTRALIEN
(B)	BELGIEN
(CDN)	CANADA
(CH)	SCHWEIZ
(D)	BUNDESREPUBLIK DEUTSCHLAND
(DK)	DAENEMARK
(E)	SPANIEN
(F)	FRANKREICH
(GB)	GROSSBRITANNIEN
(GR)	GRIECHENLAND
(HK)	HONGKONG
(I)	ITALIEN
(J)	JAPAN

Modell	Jahr	HG	UG	Bildtafel	Fgst.-Nr.	Update		16:10	01.02.2008
928	95					222			

(L)	LUXEMBURG
(N)	NORWEGEN
(NL)	NIEDERLANDE
(NZ)	NEUSEELAND
(P)	PORTUGAL
(RC)	TAIWAN
(S)	SCHWEDEN
(SA)	SAUDI ARABIEN
(SF)	FINNLAND
(USA)	VEREINIGTE STAATEN VON AMERIKA
(ZA)	SUEDAFRIKA

Modell	Jahr	HG	UG	Bildtafel	Fgst.-Nr.	Update		16:10	01.02.2008
928	95					222			

IN SPALTE -A-

KENNBUCHSTABE FUER EINBAUZEITRAUM, DER SICH IN DER KATALOGGRUPPE MEHRMALS WIEDERHOLT.

ERKLAERUNG IN DER TEXTSPALTE DER KATALOGGRUPPE.

IN SPALTE -ST- STUECKZAHL

1	STUECKZAHL PRO ANWENDUNGSSTELLE
X	STUECKZAHL NACH BEDARF
*	NUR ALS METERWARE LIEFERBAR, 1 = 1 M

IN SPALTE - MODELL/SYMBOL -

M650	SONDERAUSSTATTUNG - SIEHE M-NR.-UEBERSICHT
-93	MODELLJAHRBEGRENZUNG BEISPIEL: GUELTIG BIS ENDE MODELLJAHR 1993
/LL	LINKSLENKER
/RL	RECHTSLENKER
/V	VORN I

Modell	Jahr	HG	UG	Bildtafel	Fgst.-Nr.	Update			
928	95					222		16:10	01.02.2008

```
                          I
/H          HINTEN        I
                          I---> IN FAHRTRICHTUNG
/L          LINKS         I
                          I
/R          RECHTS        I
            ----------+

AUT.        AUTOMATIK

WW          TEIL KANN STATT DES VORGENANNTEN
            VERWENDET WERDEN.
```

Modell	Jahr	HG	UG	Bildtafel	Fgst.-Nr.	Update		16:10	01.02.2008
928	95					222			

ZEICHENERKLAERUNG UND HINWEISE

==========

IN SPALTE -V- VERFUEGUNG

N	NEUAUFNAHME
P	TEIL BEREITS IM PROGRAMM, AN DIESER ANWENDUNGSSTELLE NEU
W	TEIL ENTFAELLT AN DIESER ANWENDUNGSSTELLE, WEITERFUEHREN
A	LAGERBESTAND IST AUFZUBRAUCHEN
U	TEIL ENTFAELLT ERSATZLOS
*	TEIL IST AUCH, ODER NUR, IM REPARATURSATZ LIEFERBAR
>	TEIL IST AUCH IM AUSTAUSCH LIEFERBAR

IN SPALTE - BILD -

1	POSITIONSNUMMER IN DER BILDTAFEL
(1)	TEIL IST NUR BILDAEHNLICH
-	TEIL IST NICHT ABGEBILDET

Vorspannseiten

Modell	Jahr	HG	UG	Bildtafel	Fgst.-Nr.	Update			
928	95					222		16:10	01.02.2008

BILD-NR. DIE IM TEXTTEIL NICHT ERSCHEINT,
IST FUER DIESE KATALOGAUSGABE NICHT GUELTIG.

IN SPALTE -TEILE-NR./CODE-
---

000 000 000 00 TEILENUMMER IST GLEICH BESTELLNUMMER. IST EIN CODE ANGEGEBEN, SO IST DIESER BESTANDTEIL DER BESTELLNUMMER.

01C FARBCODE

IN SPALTE -TEXT-

EINBAUZEITRAUM MIT MOTOR- ODER FAHRGESTELLNUMMERN-BEREICH

BEISPIEL:

M 81N 00391>> AB MOTORNUMMER

F >>92NS84 0391 BIS FAHRGESTELLNUMMER

Vorspannseiten

Modell	Jahr	HG	UG	Bildtafel	Fgst.-Nr.	Update		
928	95					222	16:10	01.02.2008

FAHRZEUGTYP	GETR. TYP	MJ	GETRIEBE-NUMMERN	TECHNISCHE DATEN
928 GTS	G28.57	92 N	G2857 3002001>999999	5-GANG
928 GTS M249	A28.18	92 N	A2818 3002001>999999	4-GANG
928 GTS	G28.57	93 P	G2857 3002001>999999	5-GANG
928 GTS M249	A28.18	93 P	A2818 3002001>999999	4-GANG
928 GTS	G28.57	94 R	G2857 3002001>999999	5-GANG
928 GTS M249	A28.18	94 R	A2818 3002001>999999	4-GANG
928 GTS	G28.57	95 S	G2857 3002001>999999	5-GANG
928 GTS M249	A28.18	95 S	A2818 3002001>999999	4-GANG

Modell	Jahr	HG	UG	Bildtafel	Fgst.-Nr.	Update			
928	95					222		16:10	01.02.2008

AUFBAU DER IM KATALOG VERWENDETEN GETRIEBENUMMERN MOD.92>>

==========

STELLE: 1 2 3 4 5 6 7 8 9 10 11 12

BEISPIEL: G 2 8 5 7 1 0 0 0 5 4 3

= ========== = = ==========

! ! ! !

! ! ! !

AGGREGATE-ART--------------------+ ! ! !

! ! ! !

GETRIEBE-TYP----------------------------+ ! !

! !

VARIANTENINDEX-------------------------------------+ !

!

ZAEHLNUMMER--+

RUMPFGETRIEBE-NUMMER ==========> PORSCHE-GETRIEBE-TYP

==========

722 270 32 01 722 360 03 . . . . . =A28.18

I_____I

V

RUMPFGETRIEBE-NUMMERN V

========== V

_____V_____

STELLE: 1 2 3 4 5 6 7

BEISPIEL: A 9 0 9 6 3 8

= ==========

! !

Vorspannseiten

Modell	Jahr	HG	UG	Bildtafel	Fgst.-Nr.	Update			
928	95					222		16:10	01.02.2008

```
AGGREGATEART--------+          !
                                !
ZAEHLNUMMER---------------------+
```

Vorspannseiten

Modell	Jahr	HG	UG	Bildtafel	Fgst.-Nr.	Update			
928	95					222		16:09	01.02.2008

FAHRZEUGTYP	MOTOR TYP	MJ	MOTOR-NUMMER	TECHNISCHE DATEN
928 GTS	M28.49	92 N	85N 00501>20000	8ZYL/5,4L/257 KW
928 GTS M249	M28.50	92 N	81N 50501>60000	8ZYL/5,4L/257 KW
928 GTS	M28.49	93 P	85P 00501>20000	8ZYL/5,4L/257 KW
928 GTS M249	M28.50	93 P	81P 50501>60000	8ZYL/5,4L/257 KW
928 GTS	M28.49	94 R	85R 00501>20000	8ZYL/5,4L/257 KW
928 GTS M249	M28.50	94 R	81R 50501>60000	8ZYL/5,4L/257 KW
928 GTS	M28.49	95 S	85S 00501>20000	8ZYL/5,4L/257 KW
928 GTS M249	M28.50	95 S	81S 50501>60000	8ZYL/5,4L/257 KW

Modell	Jahr	HG	UG	Bildtafel	Fgst.-Nr.	Update		16:09	01.02.2008
928	95					222			

AUFBAU DER IM KATALOG VERWENDETEN MOTORNUMMERN

==========

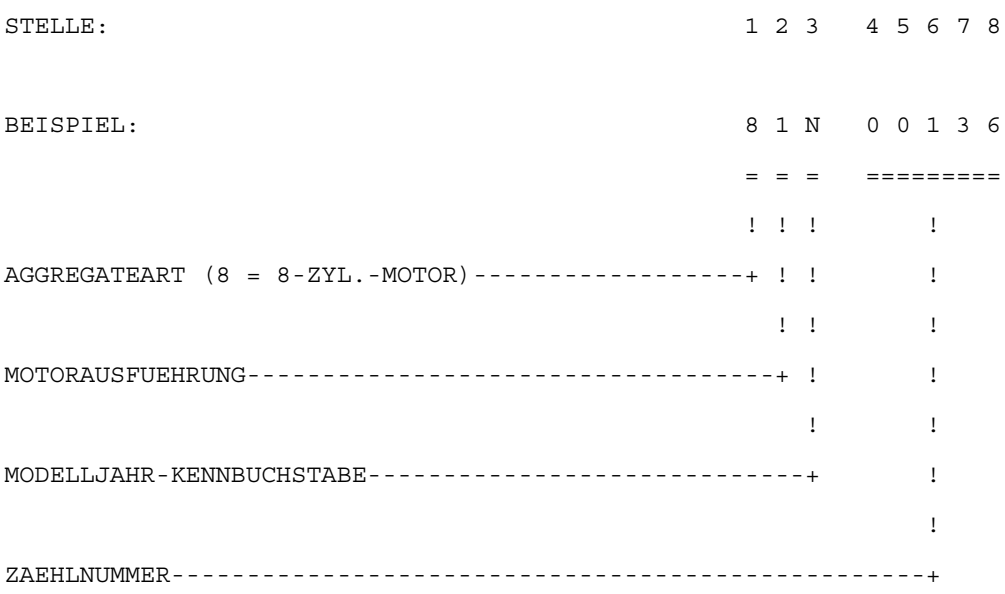

Vorspannseiten

Modell	Jahr	HG	UG	Bildtafel	Fgst.-Nr.	Update			
928	95					222		16:09	01.02.2008

FAHRZEUGTYP	MJ	FAHRZEUG-IDENT.NR	MOTORTYP	
928 GTS	92 N	92NS8 00061>05000	M28.49/50	257 KW
928 GTS (USA)(CDN)	92 N	92PS8 15061>19999	M28.49/50	257 KW
928 GTS	93 P	92PS8 00061>05000	M28.49/50	257 KW
928 GTS (USA)(CDN)	93 P	92PS8 20061>25000	M28.49/50	257 KW
928 GTS	94 R	92RS8 00061>05000	M28.49/50	257 KW
928 GTS (USA)(CDN)	94 R	92RS8 20061>25000	M28.49/50	257 KW
928 GTS	95 S	92SS8 00061>05000	M28.49/50	257 KW
928 GTS (USA)(CDN)	95 S	92SS8 20061>25000	M28.49/50	257 KW

PORSCHE

Vorspannseiten

PORSCHE

Modell	Jahr	HG	UG	Bildtafel	Fgst.-Nr.	Update			
928	95					222		16:09	01.02.2008

AUFBAU DER IM KATALOG VERWENDETEN KURZSCHREIBWEISE DER FAHRZEUG-

IDENT.NR. (VIN)

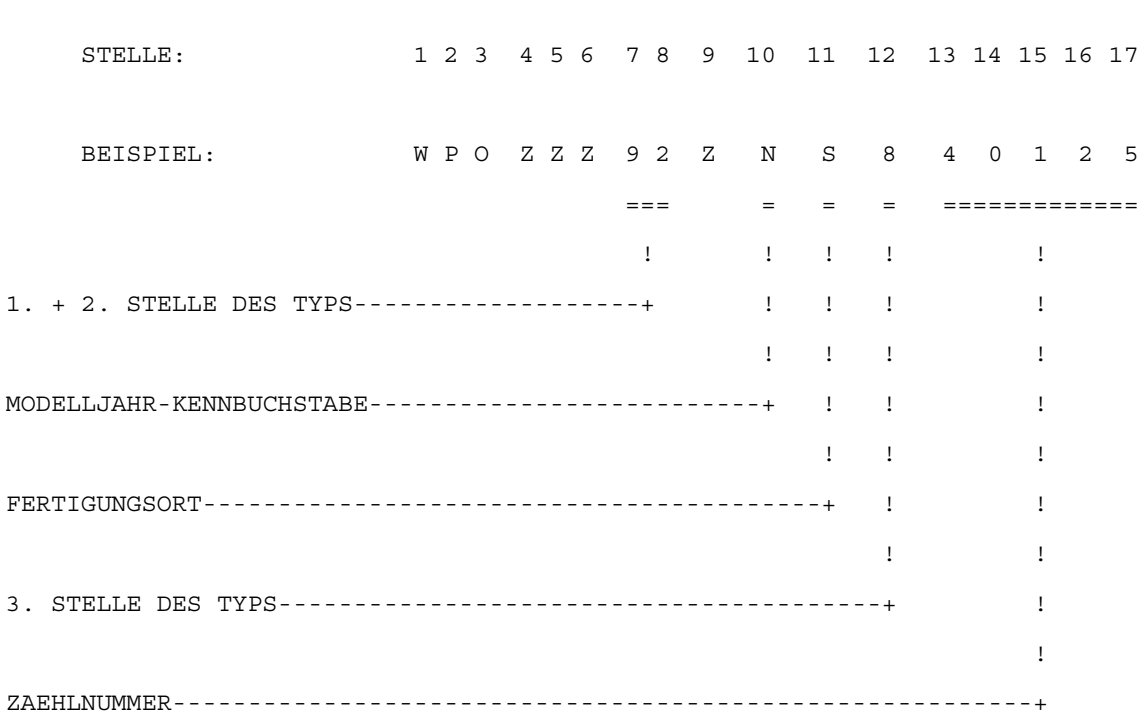

Vorspannseiten

Modell	Jahr	HG	UG	Bildtafel	Fgst.-Nr.	Update			
928	95					222		16:09	01.02.2008

DIESER TEILEKATALOG ENTHAELT ALLE BESTELLINFORMATIONEN FUER DEN
TYP 928 GTS MODELLJAHR 1992 - 1995.

ER WIRD IN ZWEI AUSGABEN IN FOLGENDEN SPRACHEN ANGEBOTEN:

AUSGABE
USA, CANADA - *

AUSGABE
ALLE ANDEREN LAENDER * - DEUTSCH

- ENGLISCH

- FRANZOESISCH

- ITALIENISCH

- SPANISCH

DER AENDERUNGSDIENST ERFOLGT DURCH AUSTAUSCH DES UPDATES.

DIE AUSGABE IST AN DER LAUFENDEN NR. IN
DER FUSSZEILE DES UPDATES ZU ERKENNEN.

DAS ALTE UPDATE IST NICHT MEHR ZU VERWENDEN.

SAEMTLICHE ABBILDUNGEN SIND UNVERBINDLICH.
AENDERUNGEN BLEIBEN VORBEHALTEN.